2019 PARTS CATALOG

トーハツ船外機 パーツカタログ

TOHATSU

Feel the Wind™

MFS 40A
MFS 50A
Models

Serial Number 000001AK～
OB NO.002-21056-0AK 3KY 1901

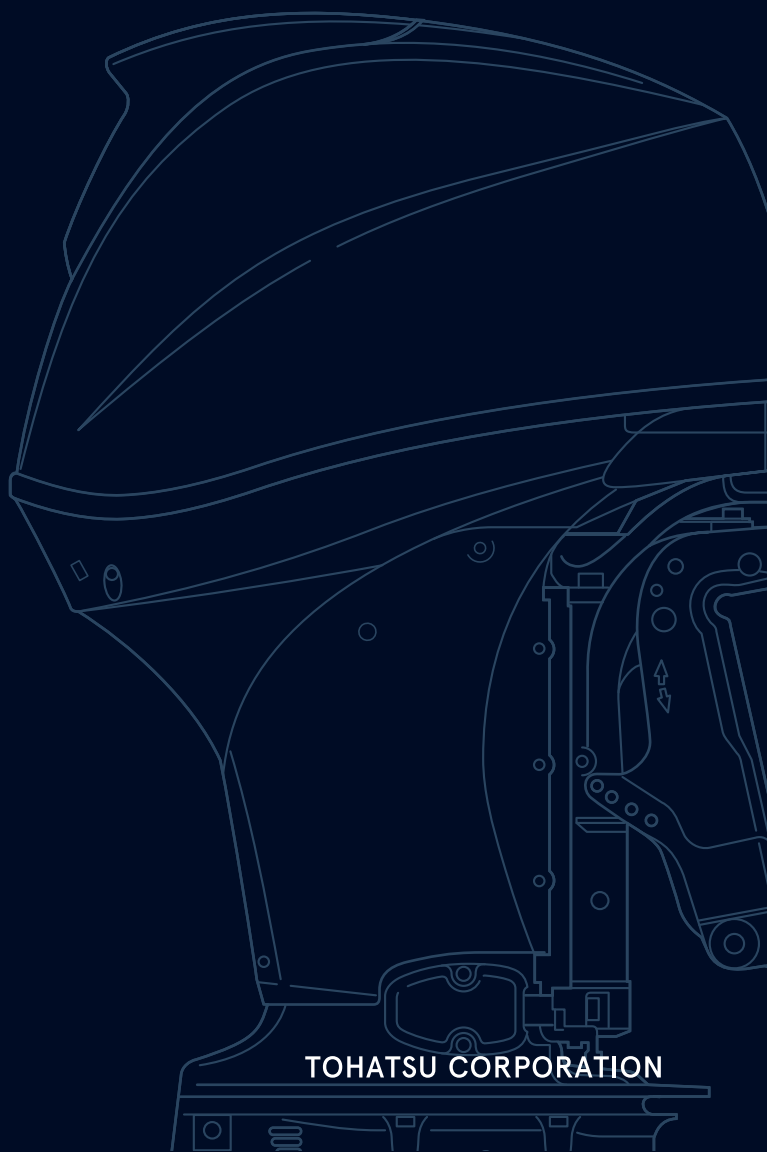

BACKS YOU UP™

TOHATSU CORPORATION

パーツカタログのご使用について

1. このパーツカタログは、2019 年 1 月現在で編集しております。

2. 新設、廃止または、変更が生じた場合は、サービスブルテン等にてお知らせ致しますので、その都度、ご訂正ください。

3. イラストレーション（部品図）は部品検査の目安として記載していますので現品と形状が異なる場合があります。

4. イラストが一つに対して複数の品番がありますので枝番、適用モデル、備考を確認してからご注文願います。

適用モデル

Ref.No. 見出番号		Part No. 部品番号	Description 部 品 名	Q'ty/個数 MFS40A	Q'ty/個数 MFS50A	Remarks 備 考
2-1		3KY-00030-1	CRANKSHAFT ASSY ｸﾗﾝｸｼｬﾌﾄｱｯｼ	1	1	
2-2	1	3KY-07707-0	PLAIN SHAFT BEARING ﾌﾟﾚｰﾝｼｬﾌﾄﾍﾞｱﾘﾝｸﾞ（ﾌﾞﾗｳﾝ）	A	A	Brown see Service Manual
2-2	2	3KY-07708-0	PLAIN SHAFT BEARING ﾌﾟﾚｰﾝｼｬﾌﾄﾍﾞｱﾘﾝｸﾞ（ﾌﾞﾗｯｸ）	A	A	Black see Service Manual
2-2	3	3KY-07750-0	PLAIN SHAFT BEARING ﾌﾟﾚｰﾝｼｬﾌﾄﾍﾞｱﾘﾝｸﾞ（ﾌﾞﾙｰ）	A	A	Blue see Service Manual
②③		3KY-00122-0	OIL SEAL 50-68-9 ｵｲﾙｼｰﾙ 50-68-9	1	1	Upper

仕様違い
イラスト位置 No.
Fig. No.

5. アッセンブリまたは、キットでの販売部品は、その構成する部品の頭に（＊）印をつけて表しています。

6. 本文中に記載されている記号は、次の様になっています。

STD	：スタンダード	OPT	：オプション
O/S	：オーバーサイズ	ASSY	：アッセンブリ
DO	：日本国内向け	EX	：海外輸出向け
A	：必要に応じて選択	EU	：欧州連合

7. オーダー上の注意
塗装部品の注文に当っては、以下に従ってください。
パーツナンバーの 4 桁目が B”・Q” 記号のものは塗装されています。
現在の塗装色はパワーヘッドがブラック（B）、ロワユニットがアクアマリンブルー（Q）、プロペラがブラック（B）です。
[例示]

エンジンショートブロックキット	ロワユニットアッシ（L）
3KYB87090 - 0	3NRQ87302 - 0
B: ブラック	Q: アクアマリンブルー

8. ボルト・ナット・ワッシャのサイズ記号に付いて

ボルト　910103 - 5635
- 首下長さ
- 径
- 座付き (0) : 座なし

ナット・ワッシャ　940121 - 0800
- 径

9. 標準部品のホースは、長巻（備考を参照）に代替されます。

ホース　　98AB - 50 - 450

長さ

径

HOSE/PIPE

Ref.No. 見出番号		Part No. 部品番号	Description 部　品　名	Bulk part No. ﾊﾞﾙｸ部品番号	Bulk part ﾊﾞﾙｸ部品	
					Inner Daimeter(mm) 内径(ﾐﾘ)	Length(m) 長さ(ﾒｰﾄﾙ)
15-16	1	98AB-50-450	HOSE ﾎｰｽ	98AB-501000	5	1
19-6	2	98AB-70-700	* HOSE * ﾎｰｽ	98AB-701000	7	1
19-7	2	98AB-701600	* HOSE * ﾎｰｽ	98AB-701000x2	7	1

HOW TO USE THIS PARTS CATALOG

1. This Parts Catalog provides information available as of the end of January, 2019.

2. Please keep the Parts Catalog updated each time when receiving the Service Bulletin describing the addition, abolition and/or change of parts.

3. Actual shapes of parts may be different from the illustrations shown in this Parts Catalog because they are described only as a guide for searching parts.

4. One illustration is given more than one article number. Please confirm the sub-number, applicable model and remarks before ordering parts.

Applicable model

Ref.No. 見出番号		Part No. 部品番号	Description 部 品 名	Q'ty/個数 MFS40A	Q'ty/個数 MFS50A	Remarks 備 考
2-1		3KY-00030-1	CRANKSHAFT ASSY クランクシャフトアッシ	1	1	
2-2	1	3KY-07707-0	PLAIN SHAFT BEARING プレーンシャフトベアリング(ブラウン)	A	A	Brown see Service Manual
2-2	2	3KY-07708-0	PLAIN SHAFT BEARING プレーンシャフトベアリング(ブラック)	A	A	Black see Service Manual
2-2	3	3KY-07750-0	PLAIN SHAFT BEARING プレーンシャフトベアリング(ブルー)	A	A	Blue see Service Manual
2 3		3KY-00122-0	OIL SEAL 50-68-9 オイルシール 50-68-9	1	1	Upper

Different specification
Illustration position number
Fig. No.

5. Given mark in (∗) to part number shows assembly or kit part.

6. Marks in this Parts Catalog show.

STD	: Standard	OPT	: Optional Parts
O/S	: Over size	ASSY	: Assembly
DO	: Domestic Model	EX	: Export Model
A	: As required	EU	: European Union

7. Attention to order
   Please order painted parts in accordance with following.
   The parts that fourth figure of the parts number is (B), (Q) have painted.
   Present coloring of power head is black (B) , lower unit is aqua marine blue (Q) and propeller is black (B).
   [Example]

ENGINE SHORT BLOCK KIT	LOWER UNIT ASSY (L)
3KYB87090-0	3NRQ87302-0
B: Black	Q: Aquamarine Blue

8. About dimensional identification of bolts, nuts and washers.

BOLT 910103 - 5635
- Length below neck
- Diameter
- Washer based (0) : No washer

NUTS & WASHERS 940121 - 0800
- Diameter

9. Hose, that is a standard part, is replaced with long hose.

HOSE 98AB - 50 - 450

Length

Diameter

HOSE/PIPE

Ref.No. 見出番号		Part No. 部品番号	Description 部 品 名	Bulk part No. バルク部品番号	Bulk part バルク部品	
					Inner Daimeter(mm) 内径(ミリ)	Length(m) 長さ(メートル)
15-16	1	98AB-50-450	HOSE ホース	98AB-501000	5	1
19-6	2	98AB-70-700	* HOSE * ホース	98AB-701000	7	1
19-7	2	98AB-701600	* HOSE * ホース	98AB-701000x2	7	1

CONTENTS
目　　次

Fig. 1 CYLINDER・CRANK CASE ····· 1
シリンダ・クランクケース

Fig. 2 PISTON・CRANK SHAFT ····· 3
ピストン・クランクシャフト

Fig. 3 CYLINDER HEAD・OIL PUMP ····· 5
シリンダヘッド・オイルポンプ

Fig. 4 PULLEY・TIMING BELT ····· 9
プーリ・タイミングベルト

Fig. 5 INTAKE MANIFOLD ····· 11
インテークマニホールド

Fig. 6 FUEL SYSTEM ····· 15
フュエルシステム

Fig. 7 MAGNETO ····· 19
マグネト

Fig. 8 ELECTRIC PARTS (STARTER MOTOR) ····· 21
エレクトリックパーツ(スタータモータ)

Fig. 9 ELECTRIC PARTS ····· 23
エレクトリックパーツ

Fig. 10 DRIVE SHAFT HOUSING ····· 27
ドライブシャフトハウジング

Fig. 11 GEAR CASE (DRIVE SHAFT) ····· 31
ギヤケース(ドライブシャフト)

Fig. 12 GEAR CASE (PROPELLER SHAFT) ····· 37
ギヤケース(プロペラシャフト)

Fig. 13 BRACKET ····· 41
ブラケット

Fig. 14 POWER TRIM&TILT ····· 49
パワートリム&チルト

Fig. 15 BOTTOM COWL ····· 51
ボトムカウル

Fig. 16 SHIFT・THROTTLE ····· 55
シフト・スロットル

Fig. 17 STEERING ····· 59
ステアリング

Fig. 18 TOP COWL ····· 61
トップカウル

Fig. 19 FUEL TANK ····· 63
フュエルタンク

Fig. 20 MULTI TILLER HANDLE ····· 65
マルチティラーハンドル

Fig. 21 COMPONENT PARTS OF REMOTE CONTROL ····· 69
リモコンボックス構成部品

Fig. 22 COMPONENT PARTS OF REMOTE CONTROL (ELECTRIC PARTS) ····· 73
リモコンボックス構成部品(電装品関係)

Fig. 23 OPTIONAL PARTS・ACCESSORIES ····· 75
オプショナルパーツ・アクセサリ

Fig.23A OPTIONAL PARTS (1) ····· 77
オプショナルパーツ(1)

Fig. 24 OPTIONAL PARTS (2) ····· 79
オプショナルパーツ(2)

Fig.25A RIGGING KIT (1) ····· 81
リギングキット(1)

Fig.25B RIGGING KIT (2) ····· 83
リギングキット(2)

Fig. 26 ASSEMBLY・KIT PARTS ····· 85
アッセンブリ・キットパーツ

索引 ····· 93

INDEX ····· 99

INDEX (Parts Number) ····· 103

Fig. 1 CYLINDER・CRANK CASE
シリンダ・クランクケース

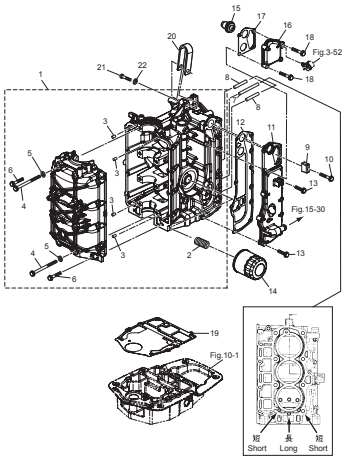

Fig. 2 PISTON・CRANK SHAFT
ピストン・クランクシャフト

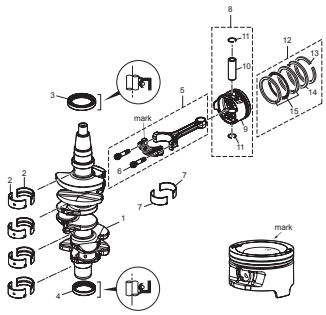

Fig. 3 CYLINDER HEAD・OIL PUMP
シリンダヘッド・オイルポンプ

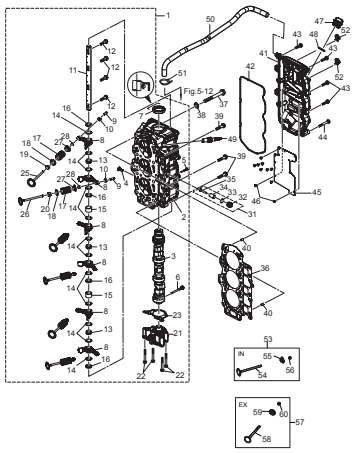

Fig. 4 PULLEY・TIMING BELT
プーリ・タイミングベルト

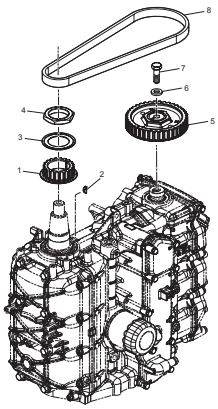

Fig. 5 INTAKE MANIFOLD
インテークマニホールド

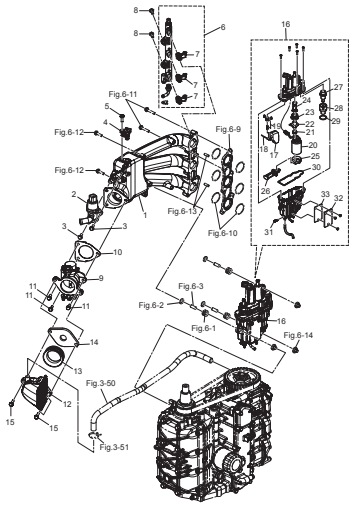

Fig. 6 FUEL SYSTEM
フュエルシステム

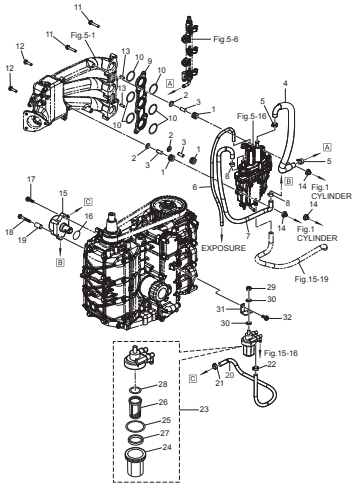

Fig. 7 MAGNETO
マグネト

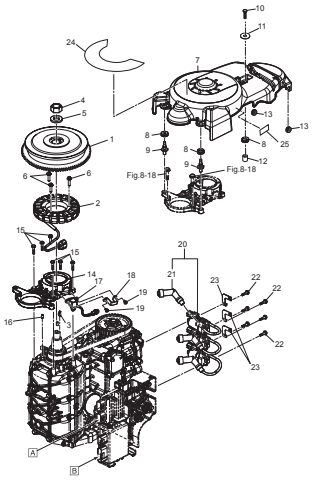

Fig. 8 ELECTRIC PARTS (STARTER MOTOR)
エレクトリックパーツ（スタータモータ）

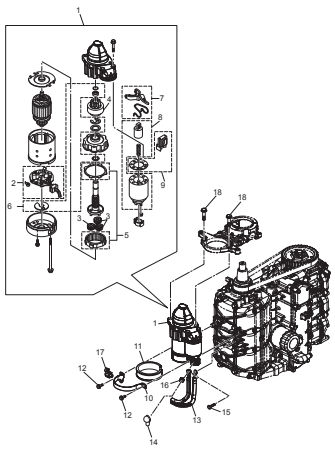

Fig. 9 ELECTRIC PARTS
エレクトリックパーツ

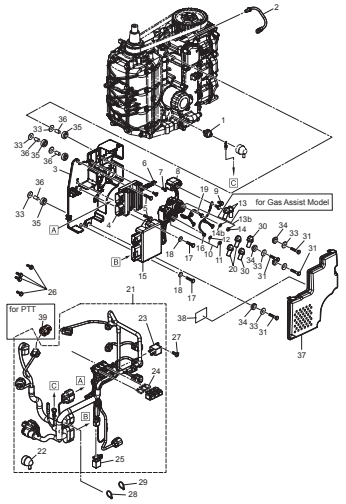

Fig. 10 DRIVE SHAFT HOUSING
ドライブシャフトハウジング

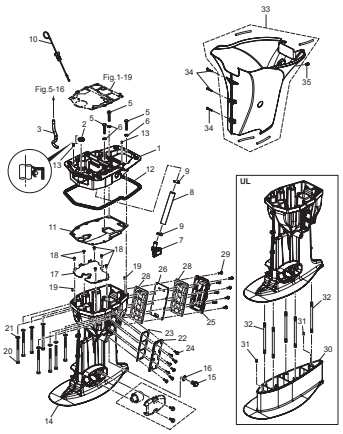

Fig. 11 GEAR CASE (DRIVE SHAFT)
ギヤケース（ドライブシャフト）

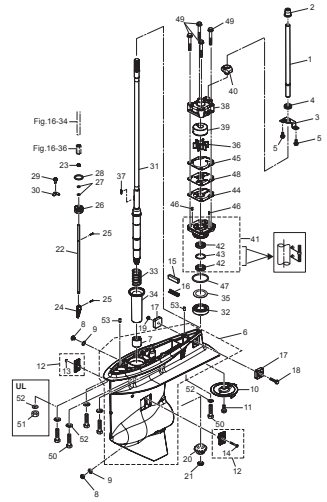

Fig. 12 GEAR CASE (PROPELLER SHAFT)
ギヤケース（プロペラシャフト）

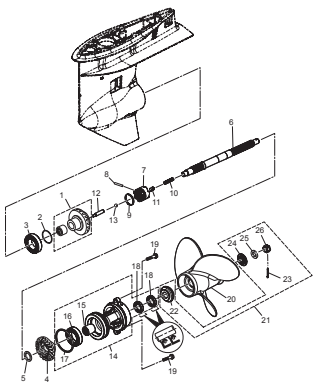

Fig. 13 BRACKET
ブラケット

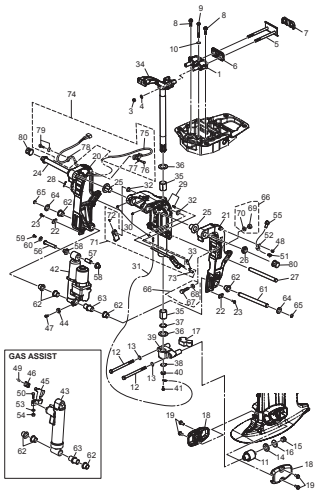

Fig. 14 POWER TRIM & TILT
パワートリム＆チルト

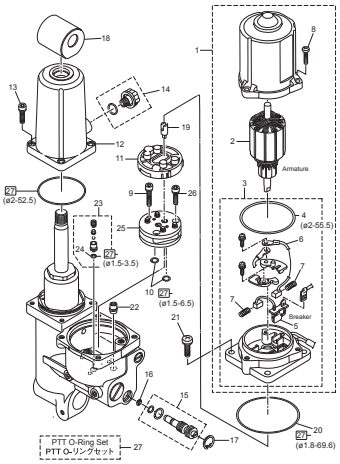

Fig. 15 BOTTOM COWL
ボトムカウル

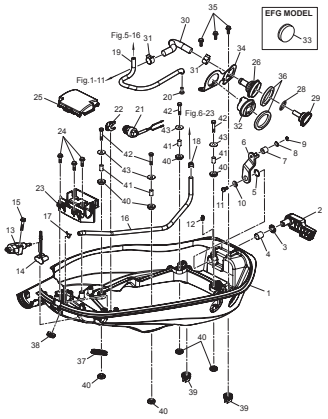

Fig. 16 SHIFT・THROTTLE
シフト・スロットル

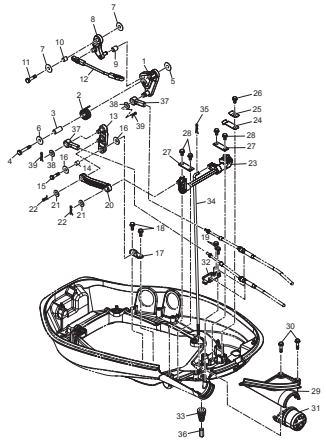

Fig. 17 STERRING
ステアリング

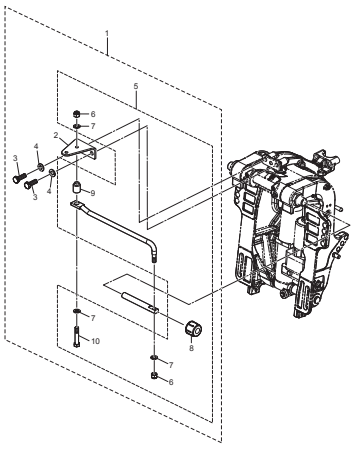

Fig. 18 TOP COWL
トップカウル

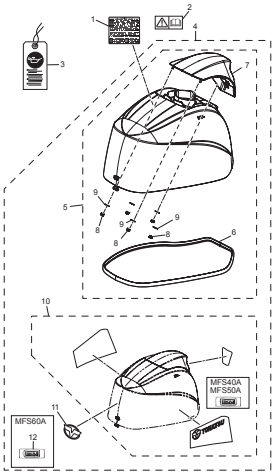

Fig. 19 FUEL TANK
フュエルタンク

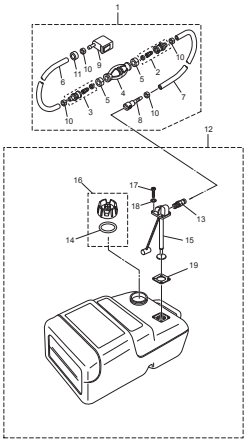

Fig. 20 MULTI TILLER HANDLE
マルチティラーハンドル

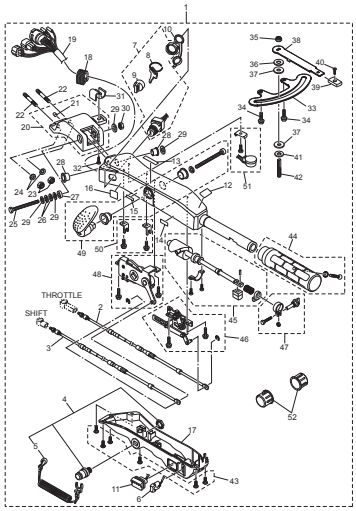

Fig. 21 COMPONENT PARTS OF REMOTE CONTROL
リモコンボックス構成部品

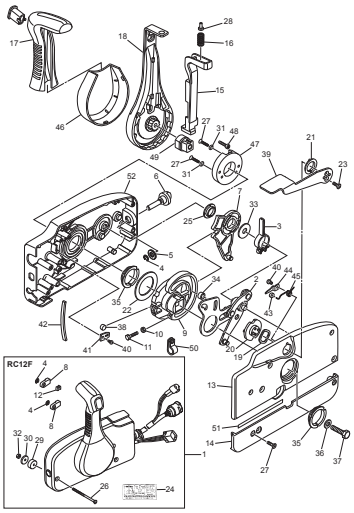

Fig. 22 COMPONENT PARTS OF REMOTE CONTROL (ELECTRIC PARTS)
リモコンボックス構成部品（電装品関係）

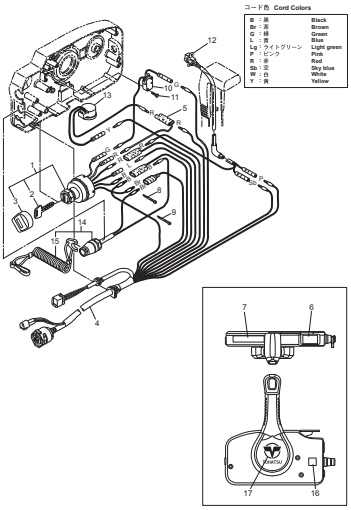

Fig. 23 OPTIONAL PARTS・ACCESSORIES
オプショナルパーツ・アクセサリ

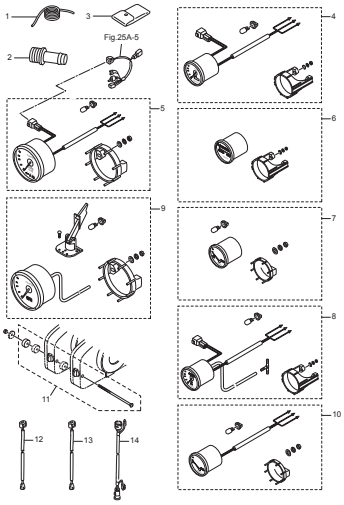

Fig. 23A OPTIONAL PARTS (1)
オプショナルパーツ（1）

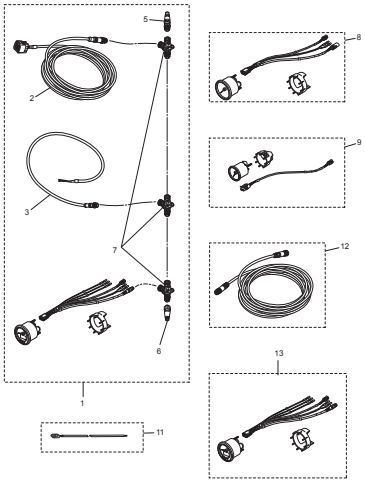

Fig. 24 OPTIONAL PARTS (2)
オプショナルパーツ（2）

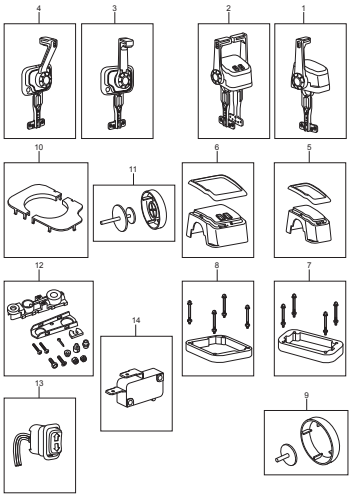

Fig. 25A RIGGING KIT (1)
リギングキット（1）

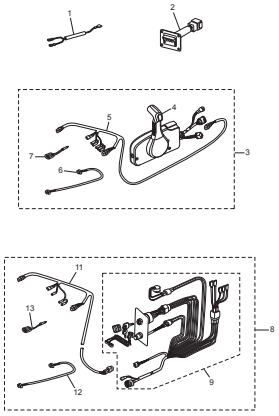

Fig. 25B RIGGING KIT (2)
リギングキット（2）

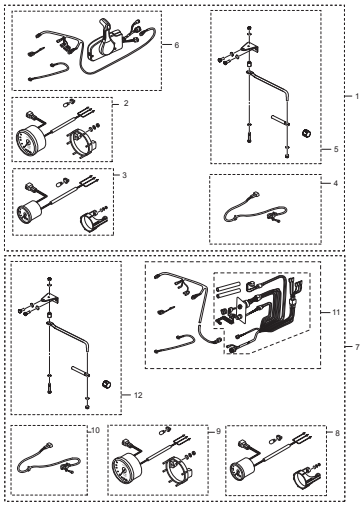

Fig. 26 ASSEMBLY・KIT PARTS
アッセンブリ・キットパーツ

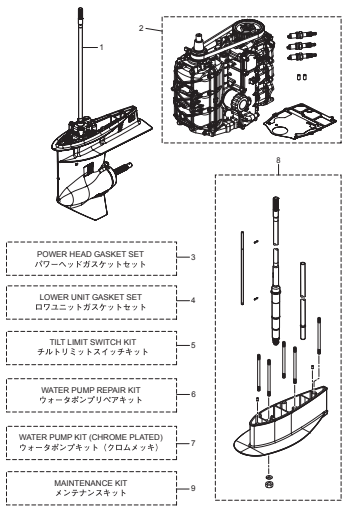

Fig. 1 **CYLINDER・CRANK CASE**
シリンダ・クランクケース

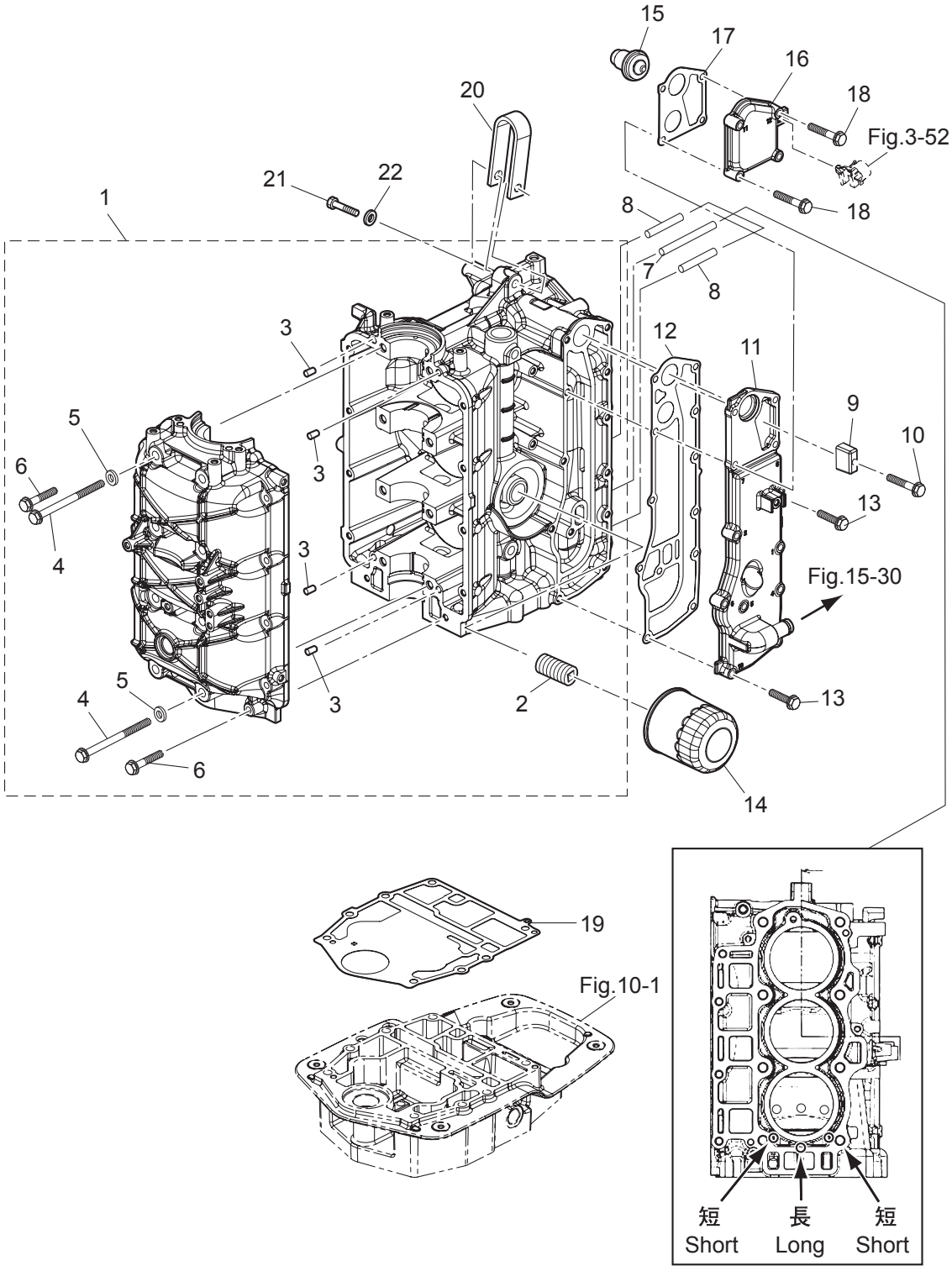

Ref.No. 見出番号		Part No. 部品番号	Description 部 品 名	Q'ty/個数 MFS40A	 MFS50A	Remarks 備 考
1-1		3KYB01100-0	CYL BLOCK & CRANKCASE ASSY ｼﾘﾝﾀﾞﾌﾞﾛｯｸ&ｸﾗﾝｸｹｰｽｱｯｼ	1	1	
1-2		3H8-07636-0	* OIL FILTER BOLT * ｵｲﾙﾌｨﾙﾀﾎﾞﾙﾄ	1	1	
1-3		345-01111-0	* DOWEL PIN 6-12 * ﾀﾞｳｪﾙﾋﾟﾝ 6-12	4	4	
1-4		3R0-01113-1	* BOLT 8-90 * ﾎﾞﾙﾄ 8-90	8	8	
1-5		940103-0800	* WASHER * ﾜｯｼｬ	8	8	
1-6		3KY-01114-0	* BOLT M6-35 * ﾎﾞﾙﾄ	10	10	
1-7		3KY-01195-0	WATER JACKET INSERT (R) ｳｫｰﾀｼﾞｬｹｯﾄｲﾝｻｰﾄ (R)	1	1	Long
1-8		3KY-01196-0	WATER JACKET INSERT (L) L=35 ｳｫｰﾀｼﾞｬｹｯﾄｲﾝｻｰﾄ (L)	2	2	Short
1-9		3B7-60218-1	ANODE ｱﾉｰﾄﾞ	1	1	
1-10		910103-5635	BOLT ﾎﾞﾙﾄ	1	1	
1-11		3KYB02300-0	EXHAUST COVER ASSY ｴｷｿﾞｰｽﾄｶﾊﾞｰｱｯｼ	1	1	
1-12		3KY-02305-0	EXHAUST COVER GASKET ｴｷｿﾞｰｽﾄｶﾊﾞｰｶﾞｽｹｯﾄ	1	1	
1-13		9101E3-5625	BOLT ﾎﾞﾙﾄ	8	8	
1-14		3BJ-07615-0	OIL FILTER ｵｲﾙﾌｨﾙﾀｱｯｼ	1	1	
1-15		3KY-01030-0	THERMOSTAT ｻｰﾓｽﾀｯﾄ	1	1	Mark 60
1-16		3KYB01031-0	THERMOSTAT CAP ｻｰﾓｽﾀｯﾄｷｬｯﾌﾟ	1	1	
1-17		3KY-01032-0	THERMOSTAT CAP GASKET ｻｰﾓｽﾀｯﾄｷｬｯﾌﾟｶﾞｽｹｯﾄ	1	1	
1-18		9101E3-5635	BOLT ﾎﾞﾙﾄ	4	4	
1-19		3KY-01303-0	ENGINE BASEMENT GASKET ｴﾝｼﾞﾝﾍﾞｰｽｶﾞｽｹｯﾄ	1	1	
1-20		3KY-01513-0	HANGER ﾊﾝｶﾞ	1	1	
1-21		910114-0835	BOLT ﾎﾞﾙﾄ	1	1	
1-22		940103-0800	WASHER ﾜｯｼｬ	1	1	

Fig. 2 PISTON・CRANK SHAFT
ピストン・クランクシャフト

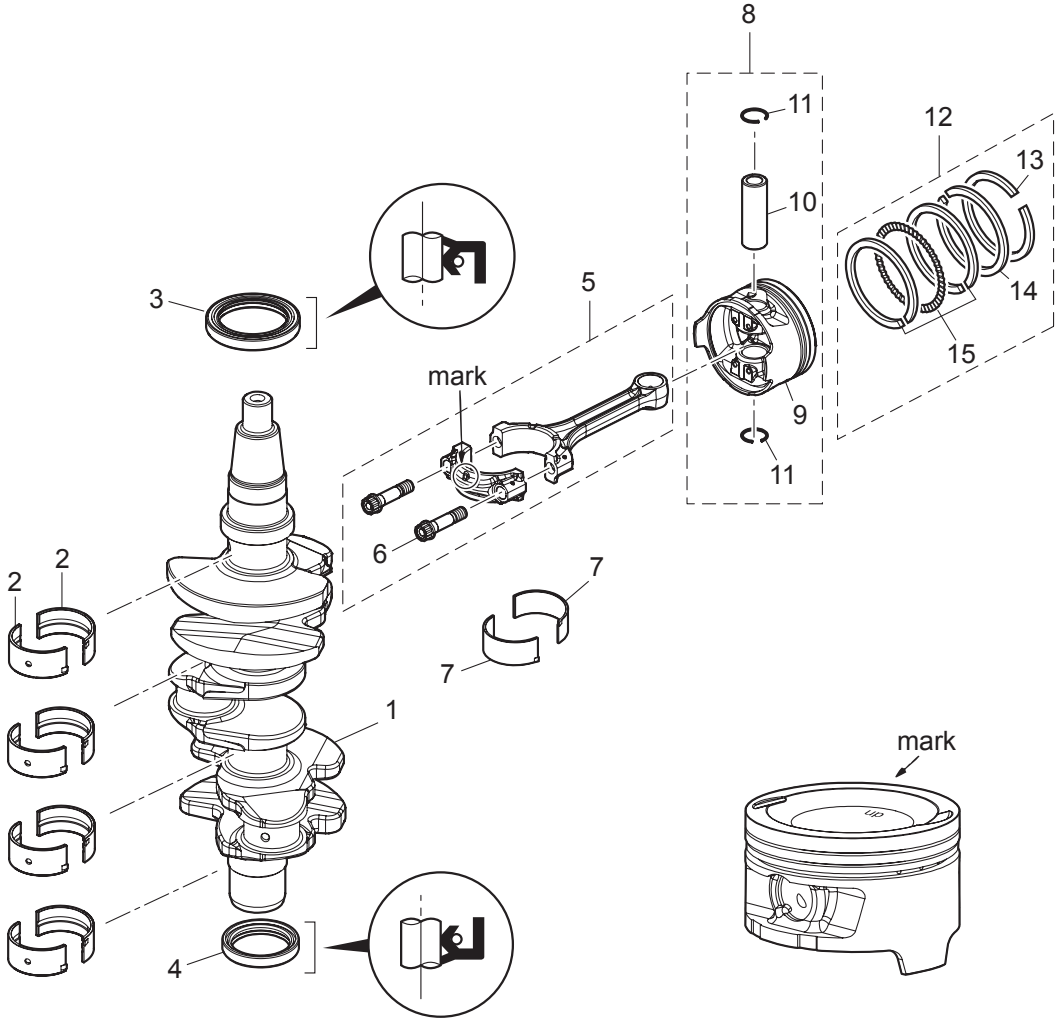

Ref.No. 見出番号		Part No. 部品番号	Description 部 品 名	Q'ty/個数 MFS40A	MFS50A	Remarks 備 考
2-1		3KY-00030-1	CRANKSHAFT ASSY ｸﾗﾝｸｼｬﾌﾄｱｯｼ	1	1	
2-2	1	3KY-07707-0	PLAIN SHAFT BEARING ﾌﾟﾚｰﾝｼｬﾌﾄﾍﾞｱﾘﾝｸﾞ(ﾌﾞﾗｳﾝ)	A	A	Brown see Service Manual
2-2	2	3KY-07708-0	PLAIN SHAFT BEARING ﾌﾟﾚｰﾝｼｬﾌﾄﾍﾞｱﾘﾝｸﾞ(ﾌﾞﾗｯｸ)	A	A	Black see Service Manual
2-2	3	3KY-07750-0	PLAIN SHAFT BEARING ﾌﾟﾚｰﾝｼｬﾌﾄﾍﾞｱﾘﾝｸﾞ(ﾌﾞﾙｰ)	A	A	Blue see Service Manual
2-3		3KY-00122-0	OIL SEAL 50-68-9 ｵｲﾙｼｰﾙ 50-68-9	1	1	Upper
2-4		3KY-00121-0	OIL SEAL 38-50-8 ｵｲﾙｼｰﾙ 38-50-8	1	1	Lower
2-5		3KY-00040-0	CONNECTING ROD ASSY ｺﾝﾛｯﾄﾞｱｯｼ	3	3	
2-6		3KY-00059-0	* CONNECTING ROD BOLT * ｺﾝﾛｯﾄﾞﾎﾞﾙﾄ	2	2	
2-7	1	3KY-00080-0	BIG END BEARING(Brown) ﾋﾞｯｸｴﾝﾄﾞﾍﾞｱﾘﾝｸ(ﾌﾞﾗｳﾝ)	A	A	Brown see Service Manual
2-7	2	3KY-00081-0	BIG END BEARING(Black) ﾋﾞｯｸｴﾝﾄﾞﾍﾞｱﾘﾝｸﾞ(ﾌﾞﾗｯｸ)	A	A	Black see Service Manual
2-7	3	3KY-00082-0	BIG END BEARING(Blue) ﾋﾞｯｸｴﾝﾄﾞﾍﾞｱﾘﾝｸﾞ(ﾌﾞﾙｰ)	A	A	Blue see Service Manual
2-8	1	3KY-87130-0	PISTON REPAIR KIT ﾋﾟｽﾄﾝﾘﾍﾟｱｷｯﾄ	3	3	STD
2-8	3	3KY-87131-0	PISTON REPAIR KIT (0.5 O/S) ﾋﾟｽﾄﾝﾘﾍﾟｱｷｯﾄ (0.5 O/S)	3	3	OPT
2-9	1	3KY-00001-0	* PISTON φ70 * ﾋﾟｽﾄﾝ	1	1	STD
2-9	3	3KY-00004-0	* PISTON (0.5 O/S) φ70.5 * ﾋﾟｽﾄﾝ (0.5 O/S)	1	1	OPT
2-10		3KY-00021-0	* PISTON PIN * ﾋﾟｽﾄﾝﾋﾟﾝ	1	1	
2-11		3LC-00024-0	* PISTON PIN CLIP * ﾋﾟｽﾄﾝﾋﾟﾝｸﾘｯﾌﾟ	2	2	
2-12	1	3KY-87123-0	PISTON RING SET φ70 ﾋﾟｽﾄﾝﾘﾝｸﾞｾｯﾄ	3	3	STD
2-12	2	3KY-87124-0	PISTON RING SET (0.5 O/S) φ70.5(OS) ﾋﾟｽﾄﾝﾘﾝｸﾞｾｯﾄ (0.5 O/S)	3	3	OPT
2-13	1	3KY-00011-0	* PISTON RING * ﾋﾟｽﾄﾝﾘﾝｸﾞ	1	1	1st STD
2-13	2	3KY-00014-0	* PISTON RING (0.5 O/S) φ70.5(OS) * ﾋﾟｽﾄﾝﾘﾝｸﾞ (0.5 O/S)	1	1	1st OPT
2-14	1	3KY-00012-0	* PISTON RING * ﾋﾟｽﾄﾝﾘﾝｸﾞ 2nd	1	1	2nd STD
2-14	2	3KY-00015-0	* PISTON RING (0.5 O/S) φ70.5(OS) * ﾋﾟｽﾄﾝﾘﾝｸﾞ (0.5 O/S) 2nd	1	1	2nd OPT
2-15	1	3KY-00013-0	* PISTON RING-OIL * ﾋﾟｽﾄﾝﾘﾝｸﾞ ｵｲﾙ	1	1	Oil STD
2-15	2	3KY-00016-0	* PISTON RING-OIL (0.5 O/S) φ70.5(OS) * ﾋﾟｽﾄﾝﾘﾝｸﾞ ｵｲﾙ (0.5 O/S)	1	1	Oil OPT

Fig. 3 CYLINDER HEAD・OIL PUMP
シリンダヘッド・オイルポンプ

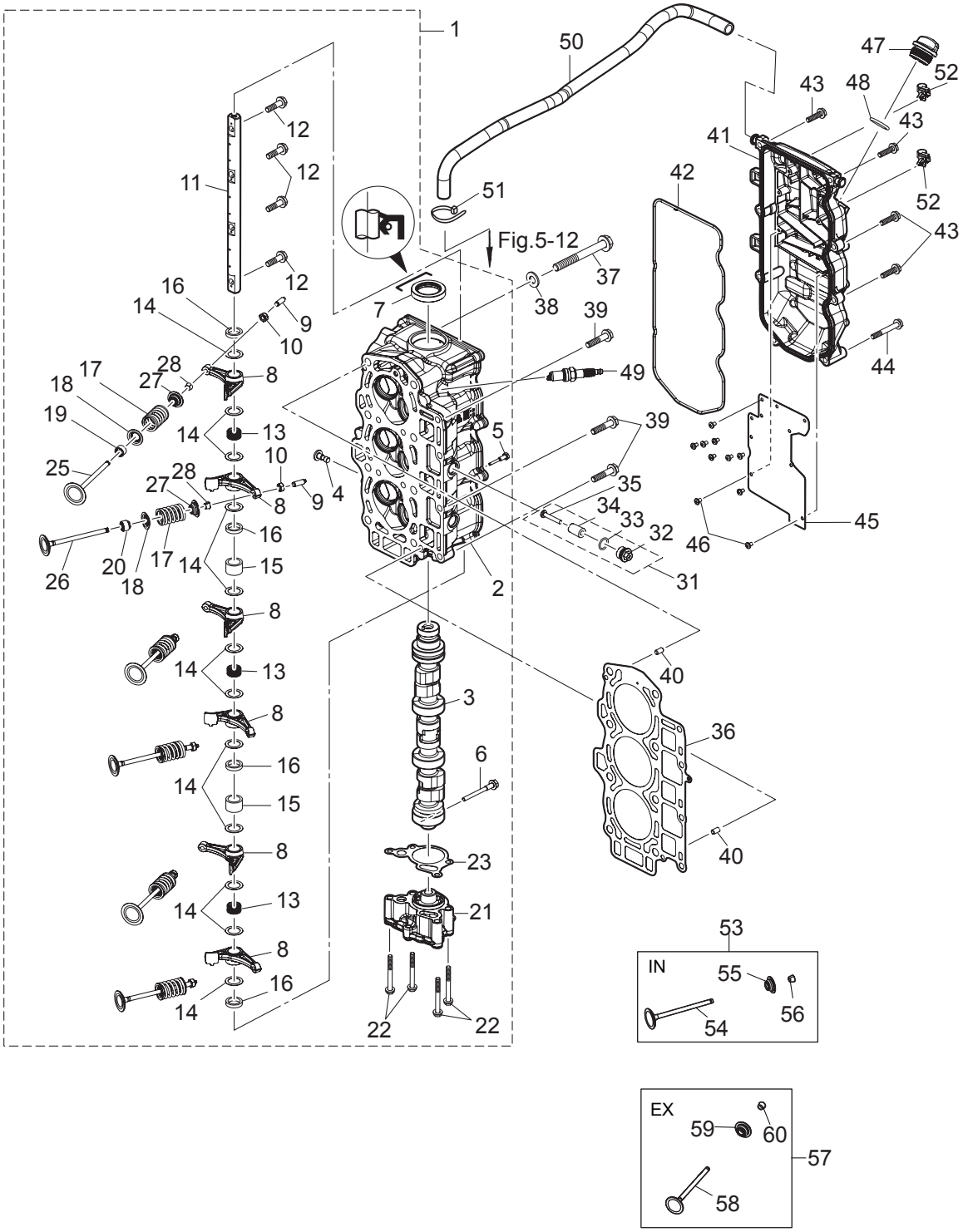

Ref.No. 見出番号		Part No. 部品番号	Description 部 品 名	Q'ty/個数 MFS40A	 MFS50A	Remarks 備 考
3-1	1	3KYB01000-1	CYLINDER HEAD COMPLETE ｼﾘﾝﾀﾞｰﾍｯﾄﾞｺﾝﾌﾟﾘｰﾄ	1	1	
3-2	1	3KYB01001-1	* CYLINDER HEAD ASSY * ｼﾘﾝﾀﾞｰﾍｯﾄﾞｱｯｼ	1	1	Valve Guide Valve Seat
3-3	1	3KY-07810-0	* CAMSHAFT ASSY * ｶﾑｼｬﾌﾄｱｯｼ	1	1	
3-4		3KY-07960-0	* LIFTER * ﾘﾌﾀ	1	1	
3-5		3KY-07962-0	* LIFTER BOLT * ﾘﾌﾀﾎﾞﾙﾄ	1	1	
3-6		3KY-07950-0	* THRUST BOLT * ｽﾗｽﾄﾎﾞﾙﾄ	1	1	
3-7		3V1-00121-0	* OIL SEAL 30-45-8 * ｵｲﾙｼｰﾙ 30-45-8	1	1	
3-8	1	3KY-07935-0	* ROCKER ARM * ﾛｯｶｰｱｰﾑ	6	6	
3-9	1	3R0-07238-0	* ADJUSTING SCREW * ｱｼﾞｬｽﾄｽｸﾘｭ	6	6	
3-10	1	3H8-07237-0	* ADJUSTING NUT * ｱｼﾞｬｽﾄﾅｯﾄ	6	6	
3-11	1	3KY-07920-0	* ROCKER ARM SHAFT * ﾛｯｶｱｰﾑｼｬﾌﾄ	1	1	
3-12	1	3KY-07922-0	* ROCKER SHAFT BOLT * ﾛｯｶｼｬﾌﾄﾎﾞﾙﾄ	4	4	
3-13	1	3KY-07925-0	* ROCKER SHAFT SPRING * ﾛｯｶｼｬﾌﾄｽﾌﾟﾘﾝｸﾞ	3	3	
3-14	1	3KY-07927-0	* WASHER 16-23-0.5 * ﾜｯｼｬ 16-23-0.5	12	12	
3-15		3KY-07939-0	* COLLAR 16-21.7-14.25 * ｶﾗｰ 16-21.7-14.25	2	2	
3-16		3KZ-07939-0	* COLLAR 16-21.7-4.25 * ｶﾗｰ 16-21.7-4.25	4	4	
3-17	1	3KY-07903-0	* VALVE SPRING * ﾊﾞﾙﾌﾞｽﾌﾟﾘﾝｸﾞ	6	6	
3-18	1	3KY-07905-0	* VALVE SPRING SEAT * ﾊﾞﾙﾌﾞｽﾌﾟﾘﾝｸﾞｼｰﾄ	6	6	
3-19	1	3R3-07204-0	* INTAKE VALVE STEM SEAL * ｲﾝﾃｰｸﾊﾞﾙﾌﾞｽﾃﾑｼｰﾙ	3	3	Black
3-20		3R3-07206-0	* EXHAUST VALVE STEM SEAL * ｴｷｿﾞｰｽﾄﾊﾞﾙﾌﾞｽﾃﾑｼｰﾙ	3	3	Green
3-21		3KY-07600-0	* OIL PUMP ASSY * ｵｲﾙﾎﾟﾝﾌﾟｱｯｼ	1	1	
3-22		910103-5650	* BOLT * ﾎﾞﾙﾄ	4	4	
3-23		3KY-07653-0	* OIL PUMP GASKET * ｵｲﾙﾎﾟﾝﾌﾟｶﾞｽｹｯﾄ	1	1	
3-25	1	3KY-07901-0	* INTAKE VALVE φ32 * ｲﾝﾃｰｸﾊﾞﾙﾌﾞ	3	3	
3-26		3KY-07902-0	* EXHAUST VALVE φ28 * ｴｷｿﾞｰｽﾄﾊﾞﾙﾌﾞ	3	3	
3-27	1	3KY-07921-0	* RETAINER * ﾘﾃｰﾅ	6	6	
3-28	1	3KY-07923-0	* COTTER * ｺｯﾀ	12	12	
3-31		3KM-01142-0	ANODE PLUG ASSY ｱﾉｰﾄﾞﾌﾟﾗｸﾞｱｯｼ	3	3	
3-32		3P0-01143-0	* ANODE PLUG * ｱﾉｰﾄﾞﾌﾟﾗｸﾞ	1	1	

Fig. 3 CYLINDER HEAD・OIL PUMP
シリンダヘッド・オイルポンプ

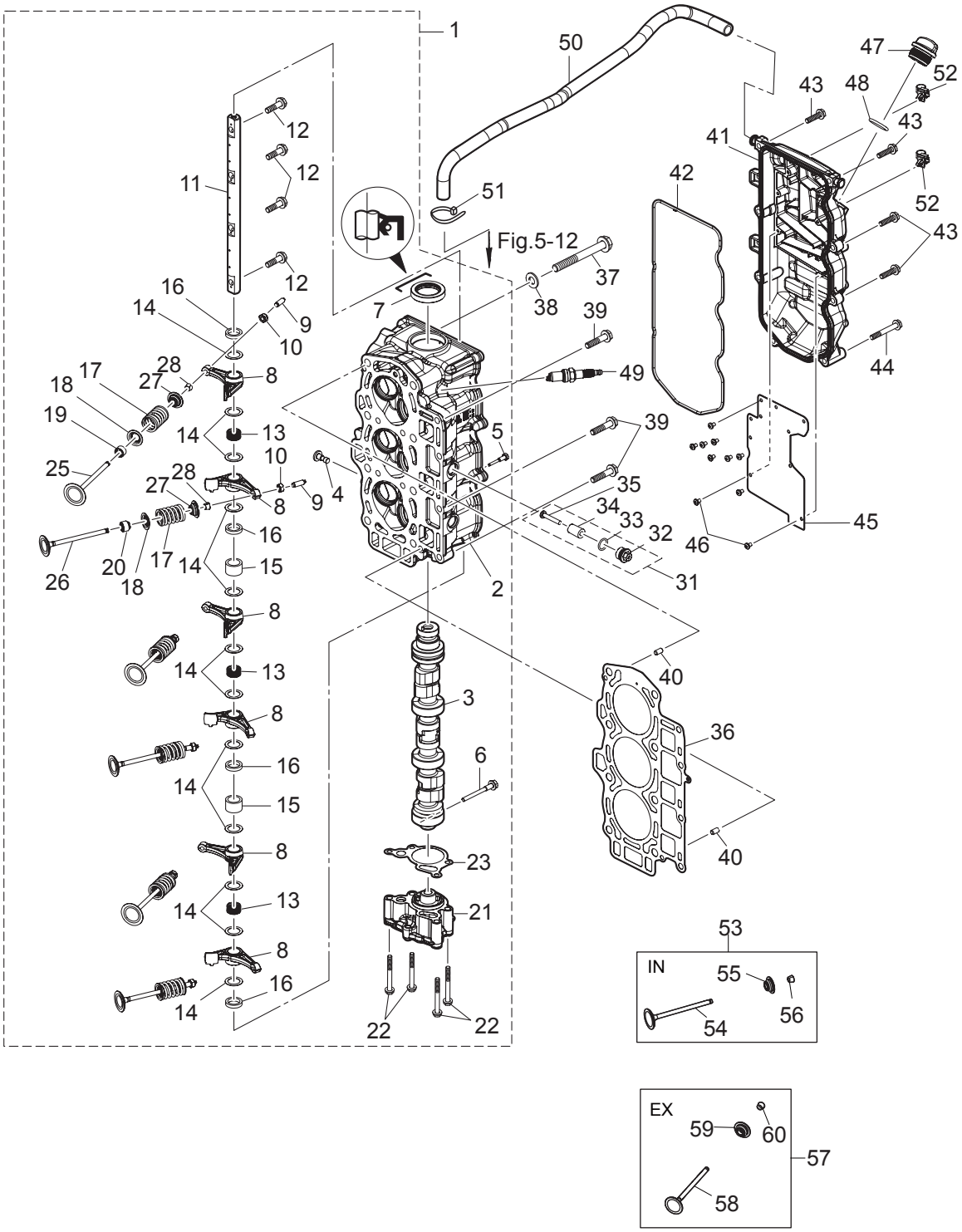

Ref.No. 見出番号		Part No. 部品番号	Description 部 品 名	Q'ty/個数		Remarks 備 考
				MFS40A	MFS50A	
3-33		3T5-10046-0	* O-RING 1.9-13 * Oﾘﾝｸﾞ 1.9-13	1	1	
3-34		3P0-60218-0	* ANODE * ｱﾉｰﾄﾞ	1	1	
3-35		921503-0530	* SCREW * ｽｸﾘｭ	1	1	
3-36		3KY-01005-0	CYLINDER HEAD GASKET ｼﾘﾝﾀﾞｰﾍｯﾄﾞｶﾞｽｹｯﾄ	1	1	
3-37		3KY-01013-0	CYLINDER HEAD BOLT M10-90 ｼﾘﾝﾀﾞｰﾍｯﾄﾞﾎﾞﾙﾄ M10-90	8	8	
3-38		940221-1000	WASHER ﾜｯｼｬ	8	8	
3-39		3BJ-61017-1	BOLT 8-P1.25 ﾎﾞﾙﾄ 8-P1.25	4	4	
3-40		345-01111-0	DOWEL PIN 6-12 ﾀﾞｳｪﾙﾋﾟﾝ 6-12	2	2	
3-41		3KYB01020-0	CYLINDER HEAD COVER ASSY ｼﾘﾝﾀﾞｰﾍｯﾄﾞｶﾊﾞｰｱｯｼ	1	1	
3-42		3KY-01024-0	CYLINDER HEAD COVER GASKET ｼﾘﾝﾀﾞｰﾍｯﾄﾞｶﾊﾞｰｶﾞｽｹｯﾄ	1	1	
3-43		910103-5625	BOLT ﾎﾞﾙﾄ	6	6	
3-44		910103-5645	BOLT ﾎﾞﾙﾄ	2	2	
3-45		3KY-07731-0	BREATHER CHAMBER COVER ﾌﾞﾘｰｻﾞﾁｬﾝﾊﾞｶﾊﾞｰ	1	1	
3-46		921521-0408	SCREW ｽｸﾘｭ	10	10	
3-47		3R0-71015-1	OIL FILLER CAP ｵｲﾙﾌｨﾗｷｬｯﾌﾟ	1	1	
3-48		3R0-07422-0	O-RING 3.1-24.4 Oﾘﾝｸﾞ 3.1-24.4	1	1	
3-49		9701-1-1121	SPARK PLUG (IKR6G8) ｽﾊﾟｰｸﾌﾟﾗｸﾞ (IKR6G8)	3	3	
3-50		3KY-07735-0	BREATHER HOSE ﾌﾞﾘｰｻﾞﾎｰｽ	1	1	Cylinder Head Cover -Intake Silencer
3-51		3T5-84398-0	BAND 104 ﾊﾞﾝﾄﾞ	1	1	
3-52		3KY-84398-0	BAND ﾊﾞﾝﾄﾞ ﾘｰﾄﾞﾜｲﾔ	3	3	
3-53	1	3KY-07895-1	INTAKE VALVE KIT ｲﾝﾃｰｸﾊﾞﾙﾌﾞｷｯﾄ	1	1	
3-54	1	3KY-07901-0	* INTAKE VALVE φ32 * ｲﾝﾃｰｸﾊﾞﾙﾌﾞ	3	3	
3-55	1	3KY-07921-0	* RETAINER * ﾘﾃｰﾅ	3	3	
3-56	1	3KY-07923-0	* COTTER * ｺｯﾀ	6	6	
3-57		3KY-07896-1	EXHAUST VALVE KIT ｴｷｿﾞｰｽﾄﾊﾞﾙﾌﾞｷｯﾄ	1	1	
3-58		3KY-07902-0	* EXHAUST VALVE φ28 * ｴｷｿﾞｰｽﾄﾊﾞﾙﾌﾞ	3	3	
3-59		3KY-07921-0	* RETAINER * ﾘﾃｰﾅ	3	3	
3-60		3KY-07923-0	* COTTER * ｺｯﾀ	6	6	

Fig. 4 PULLEY・TIMING BELT
プーリ・タイミングベルト

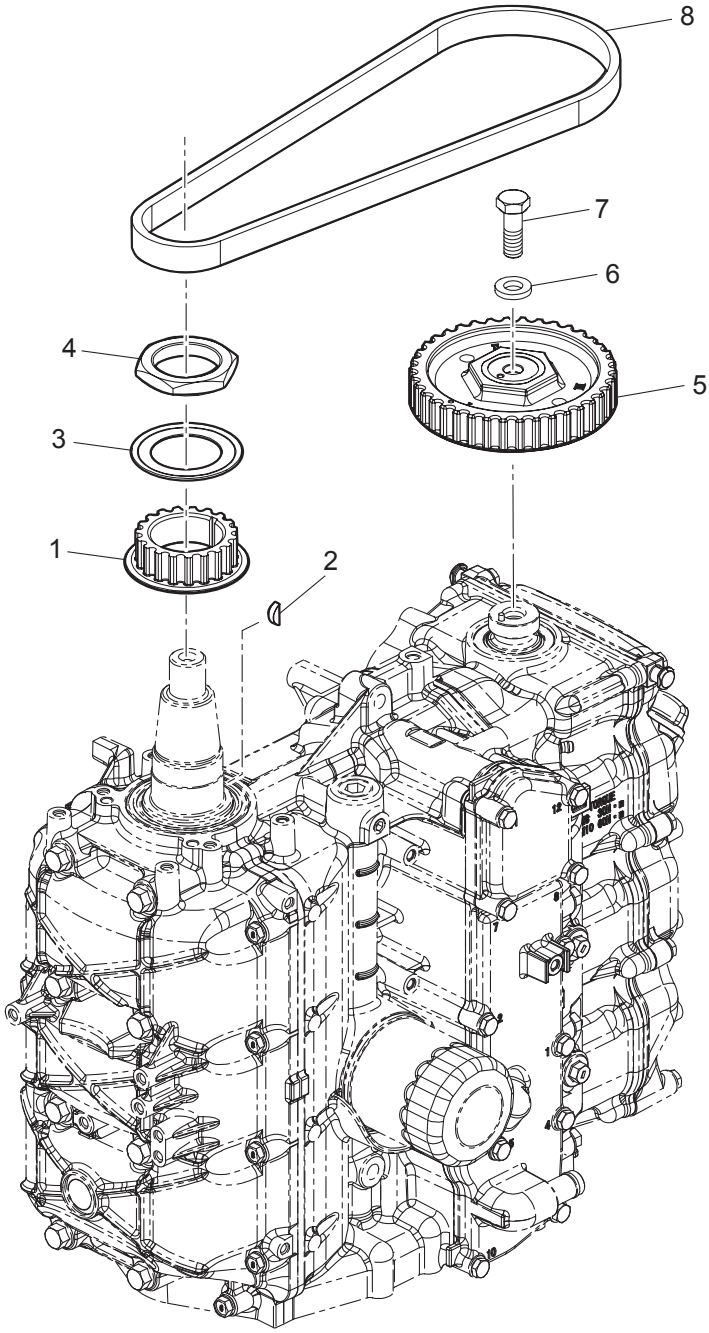

Ref.No. 見出番号		Part No. 部品番号	Description 部 品 名	Q'ty/個数		Remarks 備 考
				MFS40A	MFS50A	
4-1		3KY-10060-0	DRIVE PULLEY ﾄﾞﾗｲﾌﾞﾌﾟｰﾘ	1	1	Timing Pulley
4-2		3T5-10131-0	KEY t=4 ｷｰ 13.4-5-4	1	1	Crankshaft
4-3		3KY-10063-0	BELT GUIDE ﾍﾞﾙﾄｶﾞｲﾄﾞ	1	1	
4-4		3KY-10068-0	NUT ﾅｯﾄ	1	1	
4-5		3KY-10062-0	DRIVEN PULLEY ﾄﾞﾘﾌﾞﾝﾌﾟｰﾘ	1	1	Camshaft Pulley
4-6		3B7-01116-0	WASHER 10.5-20-3.2 ﾜｯｼｬ 10.5-20-3.2	1	1	
4-7		911103-1030	BOLT ﾎﾞﾙﾄ	1	1	
4-8		3KY-10045-0	TIMING BELT ﾀｲﾐﾝｸﾞﾍﾞﾙﾄ	1	1	

Fig. 5 INTAKE MANIFOLD
インテークマニホールド

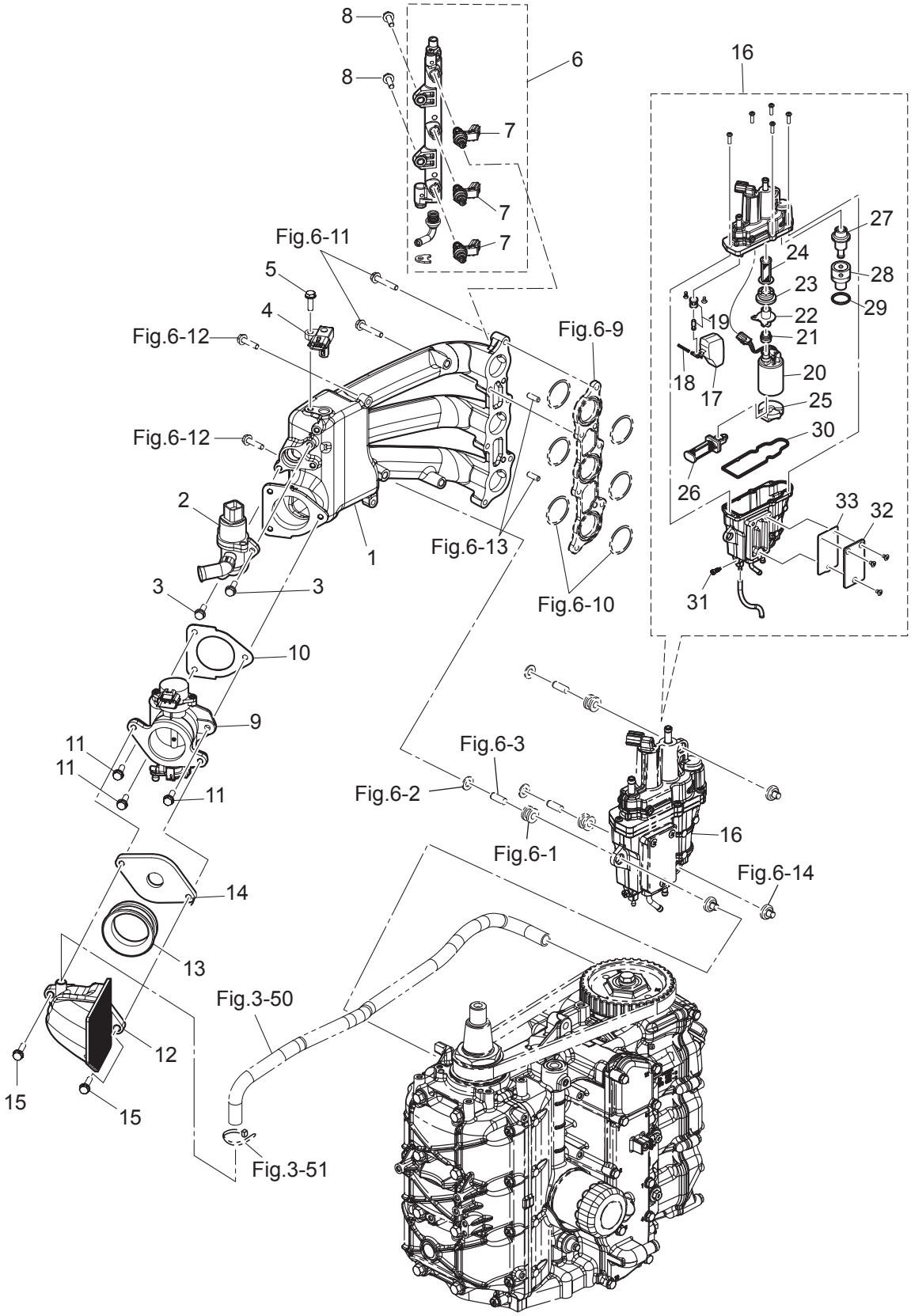

Ref.No. 見出番号		Part No. 部品番号	Description 部 品 名	Q'ty/個数 MFS40A	Q'ty/個数 MFS50A	Remarks 備 考
5-1	1	3KY-02091-1	INTAKE MANIFOLD ｲﾝﾃｰｸﾏﾆﾎｰﾙﾄﾞ	1	1	
5-2		3KY-10211-0	ISC VALVE ISCﾊﾞﾙﾌﾞ	1	1	Idle Speed Control Valve
5-3		910103-5620	BOLT ﾎﾞﾙﾄ	2	2	
5-4		3KY-10214-0	MAP SENSOR MAPｾﾝｻ	1	1	Manifold Air Temperature & Pressure
5-5		910103-5620	BOLT ﾎﾞﾙﾄ	1	1	
5-6		3KY-10200-0	FUEL RAIL ASSY ﾌｭｴﾙﾚｰﾙｱｯｼ	1	1	
5-7		3KY-10300-0	* FUEL INJECTOR ASSY * ﾌｭｴﾙｲﾝｼﾞｪｸﾀｱｯｼ	3	3	
5-8		910103-5620	BOLT ﾎﾞﾙﾄ	2	2	
5-9	1	3KY-10100-0	THROTTLE BODY ASSY ﾎﾞｱ:φ45 ｽﾛｯﾄﾙﾎﾞﾃﾞｨｱｯｼ	1	1	
5-10		3KY-10104-0	GASKET ｶﾞｽｹｯﾄ ｽﾛｯﾄﾙﾎﾞﾃﾞｨ	1	1	
5-11		910103-5620	BOLT ﾎﾞﾙﾄ	3	3	
5-12		3KY-02409-0	INTAKE SILENCER ASSY ｲﾝﾃｰｸｻｲﾚﾝｻｱｯｼ	1	1	
5-13		3KY-02418-0	GASKET ｶﾞｽｹｯﾄ	1	1	
5-14		3KY-03536-0	RESTRICTOR ﾘｽﾄﾘｸﾀ	1		
5-15		910103-5625	BOLT ﾎﾞﾙﾄ	2	2	
5-16		3KY-10150-1	VAPOR SEPARATOR ASSY ﾍﾞｰﾊﾟｾﾊﾟﾚｰﾀｱｯｼ	1	1	
5-17		3KY-03230-0	* FLOAT * ﾌﾛｰﾄ	1	1	
5-18		3KY-03232-0	* FLOAT ARM PIN * ﾌﾛｰﾄｱｰﾑﾋﾟﾝ	1	1	
5-19		3KY-03239-0	* FLOAT VALVE ASSY * ﾌﾛｰﾄﾊﾞﾙﾌﾞｱｯｼ (W/ﾊﾞﾙﾌﾞﾋﾟﾝ)	1	1	
5-20		3KY-04302-0	* FUEL FEED PUMP * ﾌｭｴﾙﾌｨｰﾄﾞﾎﾟﾝﾌﾟ	1	1	Upper
5-21		3KY-04319-1	* GROMMET * ｸﾞﾛﾒｯﾄ	1	1	Upper
5-22		3KY-04325-0	* FUEL FEED PUMP JOINT * ﾌｭｴﾙﾌｨｰﾄﾞﾎﾟﾝﾌﾟｼﾞｮｲﾝﾄ	1	1	Upper
5-23		3KY-04313-0	* GROMMET * ｸﾞﾛﾒｯﾄ	1	1	Upper
5-24		3KY-04321-0	* FILTER (OUTLET) * ﾌｨﾙﾀ(ｱｳﾄﾚｯﾄ)	1	1	Lower
5-25		3KY-04314-0	* GROMMET * ｸﾞﾛﾒｯﾄ FFP ﾛﾜ	1	1	Lower
5-26		3KY-04322-0	* FILTER (INLET) * ﾌｨﾙﾀ(ｲﾝﾚｯﾄ)	1	1	
5-27		3KY-10154-0	* FUEL REGULATOR * ﾌｭｴﾙﾚｷﾞｭﾚｰﾀ	1	1	
5-28		3KY-10157-0	* HOLDER * ﾎﾙﾀﾞ	1	1	
5-29		3KY-10095-0	* O-RING * Oﾘﾝｸﾞ	1	1	

Fig. 5 INTAKE MANIFOLD
インテークマニホールド

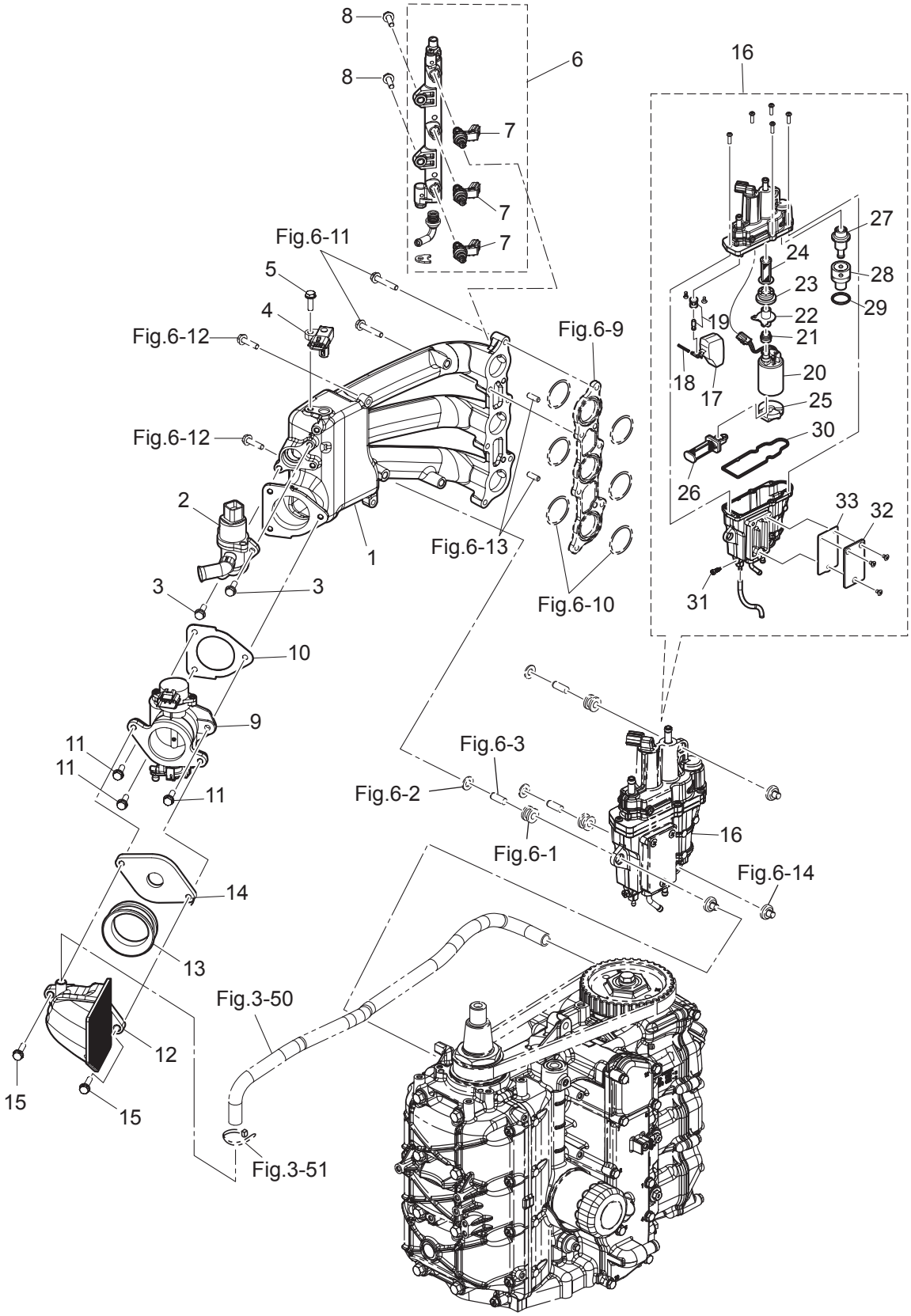

Ref.No. 見出番号		Part No. 部品番号	Description 部 品 名	Q'ty/個数		Remarks 備 考
				MFS40A	MFS50A	
5-30		3KY-03235-0	* O-RING * Oﾘﾝｸﾞ	1	1	
5-31		3KY-03292-0	* DRAIN SCREW * ﾄﾞﾚﾝｽｸﾘｭ	1	1	
5-32		3KY-10179-0	* COVER * ｶﾊﾞｰ	1	1	
5-33		3KY-10180-0	* SEAL * ｼｰﾙ	1	1	

Fig. 6 FUEL SYSTEM
フュエルシステム

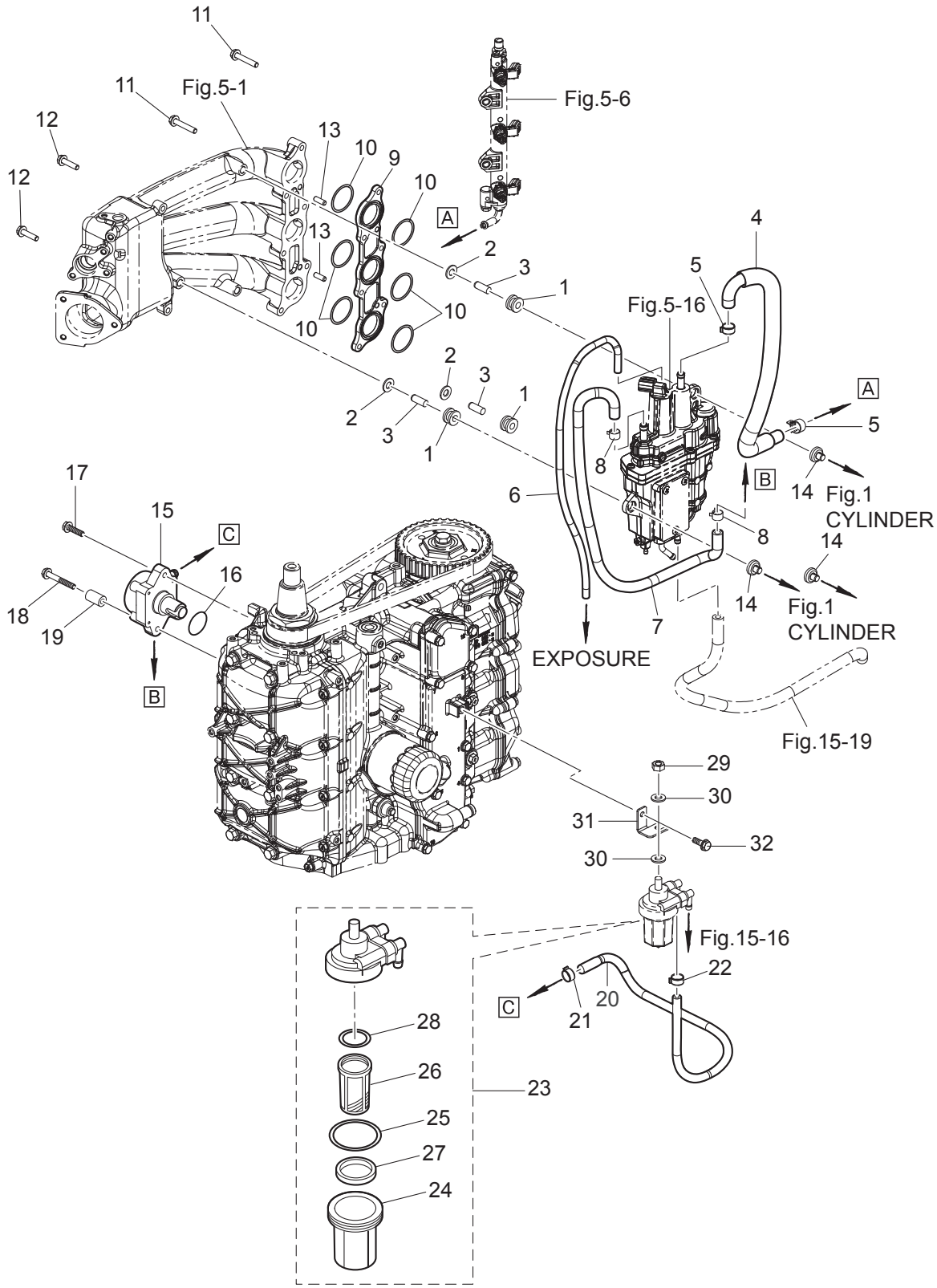

Ref.No. 見出番号		Part No. 部品番号	Description 部 品 名	Q'ty/個数 MFS40A	 MFS50A	Remarks 備 考
6-1		3KY-06920-0	RUBBER MOUNT ﾗﾊﾞｰﾏｳﾝﾄ	3	3	
6-2		940103-0800	WASHER ﾜｯｼｬ	3	3	
6-3		3KY-01080-0	PIN φ8-22 ﾋﾟﾝ φ8-22	3	3	
6-4		3KY-02165-0	FUEL HOSE W/PROTECTOR ﾌｭｴﾙﾎｰｽ W/ﾌﾟﾛﾃｸﾀ	1	1	V/Separator-Fuel Rail EPA-KRI-15G
6-5		3AC-10087-0	CLAMP φ16.8 ｸﾗﾝﾌﾟ φ16.8	2	2	
6-6		3KY-02203-0	FUEL HOSE 4-9 ﾌｭｴﾙﾎｰｽ	1	1	V/Separator-Exposure
6-7	1	3KY-04085-0	FUEL HOSE W/PROTECTOR φ12 ﾌｭｴﾙﾎｰｽ W/ﾌﾟﾛﾃｸﾀ	1	1	Fuel Pump-V/separator
6-7	3	3KY-04077-0	FUEL HOSE W/PROTECTOR φ12 ﾌｭｴﾙﾎｰｽ W/ﾌﾟﾛﾃｸﾀ	1	1	Low Permeation Parts EPA-KRI-15G
6-8		345-70114-1	CLIP φ11.3 ｸﾘｯﾌﾟ φ11.3	2	2	
6-9	1	3KY-03952-0	INSULATOR ｲﾝｼｭﾚｰﾀ	1	1	
6-10	1	3KY-02012-0	O-RING 1.9-33.2 Oﾘﾝｸﾞ 1.9-33.2	6	6	
6-11		910103-5635	BOLT ﾎﾞﾙﾄ	6	6	
6-12		910103-5625	BOLT ﾎﾞﾙﾄ	2	2	
6-13		3B2-01111-0	DOWEL PIN 6-16 ﾀﾞｳｪﾙﾋﾟﾝ 6-16	2	2	Intake Manifold- Vapor Separator Assy
6-14		3KY-10155-0	BUSHING ﾌﾞｯｼﾝｸﾞ	3	3	
6-15	1	3KY-04000-0	FUEL PUMP ASSY ﾌｭｴﾙﾎﾟﾝﾌﾟｱｯｼ	1	1	
6-16	1	3KY-62415-0	O-RING 3.5-25.7 Oﾘﾝｸﾞ 3.5-25.7	1	1	
6-17	1	910103-5625	BOLT ﾎﾞﾙﾄ	1	1	
6-18	1	910103-5645	BOLT ﾎﾞﾙﾄ	1	1	
6-19		3KY-02605-0	SPACER 6.2-13-22 ｽﾍﾟｰｻ 6.2-13-22	1	1	
6-20	1	3KY-04060-0	LOW PERMEATION HOSE φ11.3-φ7～φ5-φ10,L=445 ﾛｰﾊﾟｰﾐｪｰｼｮﾝﾎｰｽ	1	1	Low Permeation Part USA EPA-KRI-15G
6-20	2	3KY-02211-0	FUEL HOSE 5-10,L=445 ﾌｭｴﾙﾎｰｽ	1	1	Fuel Filter-Fuel Pump STD
6-21		345-70114-1	CLIP φ11.3 ｸﾘｯﾌﾟ φ11.3	1	1	
6-22		3GT-35143-0	CLIP φ9.4 ｸﾘｯﾌﾟ	1	1	
6-23		3T5-02230-0	FUEL FILTER ASSY ﾌｭｴﾙﾌｨﾙﾀｱｯｼ	1	1	
6-24		3B7-02237-0	* CUP * ｶｯﾌﾟ	1	1	
6-25		3B7-02235-0	* O-RING * Oﾘﾝｸﾞ A	1	1	
6-26		3B7-02234-0	* FILTER * ﾌｨﾙﾀ	1	1	
6-27		3T5-02229-0	* FLOAT * ﾌﾛｰﾄ ﾌｭｴﾙﾌｨﾙﾀ	1	1	

Fig. 6 FUEL SYSTEM
フュエルシステム

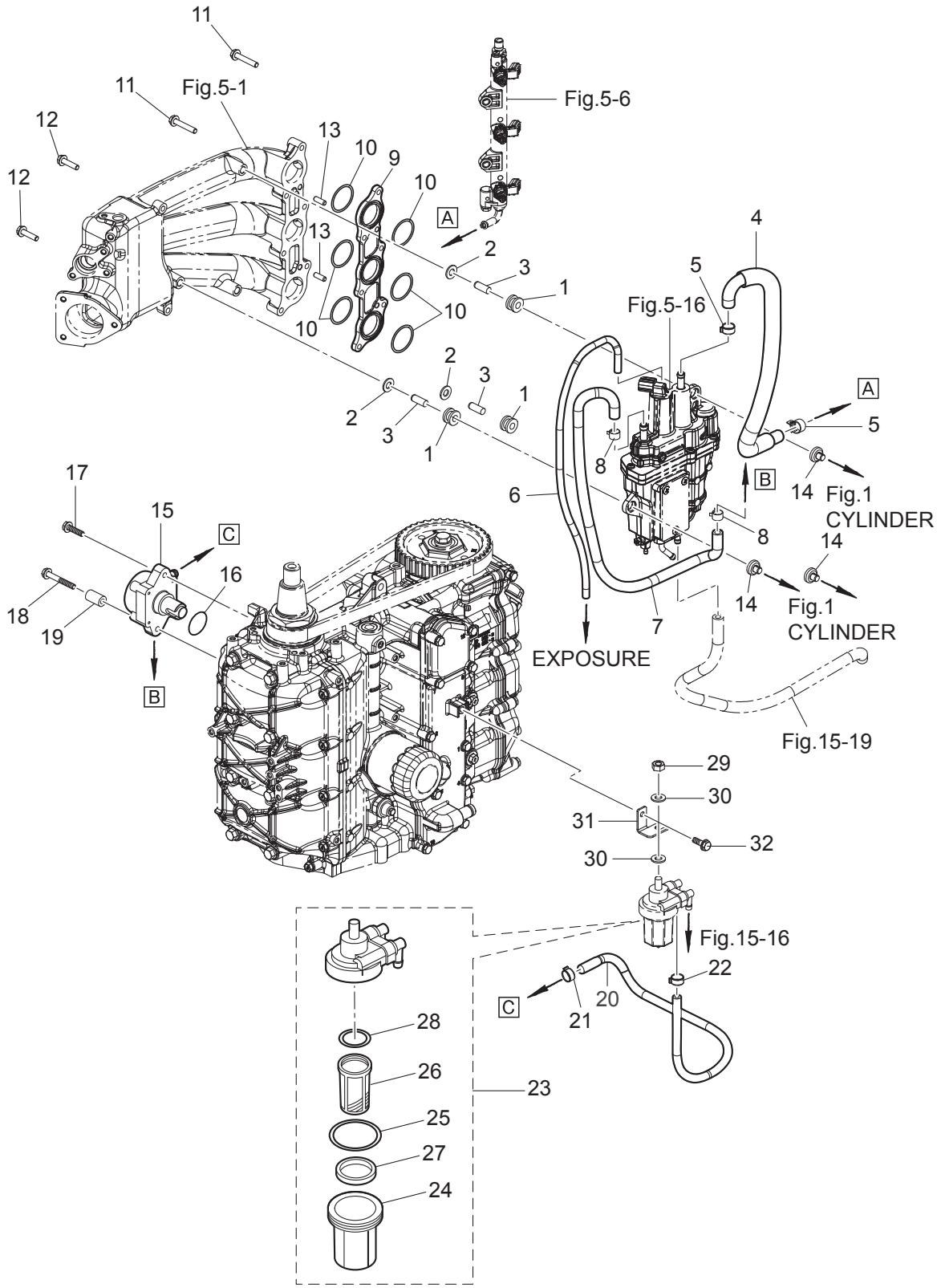

Ref.No. 見出番号		Part No. 部品番号	Description 部 品 名	Q'ty/個数		Remarks 備 考
				MFS40A	MFS50A	
6-28		3B7-02236-0	＊O-RING ＊Oﾘﾝｸﾞ	1	1	
6-29		930103-0800	NUT ﾅｯﾄ	1	1	
6-30		940103-0800	WASHER ﾜｯｼｬ	2	2	
6-31		3KY-02239-0	PLATE ﾌﾟﾚｰﾄ	1	1	
6-32		910103-5612	BOLT ﾎﾞﾙﾄ	1	1	

Fig. 7 MAGNETO
マグネト

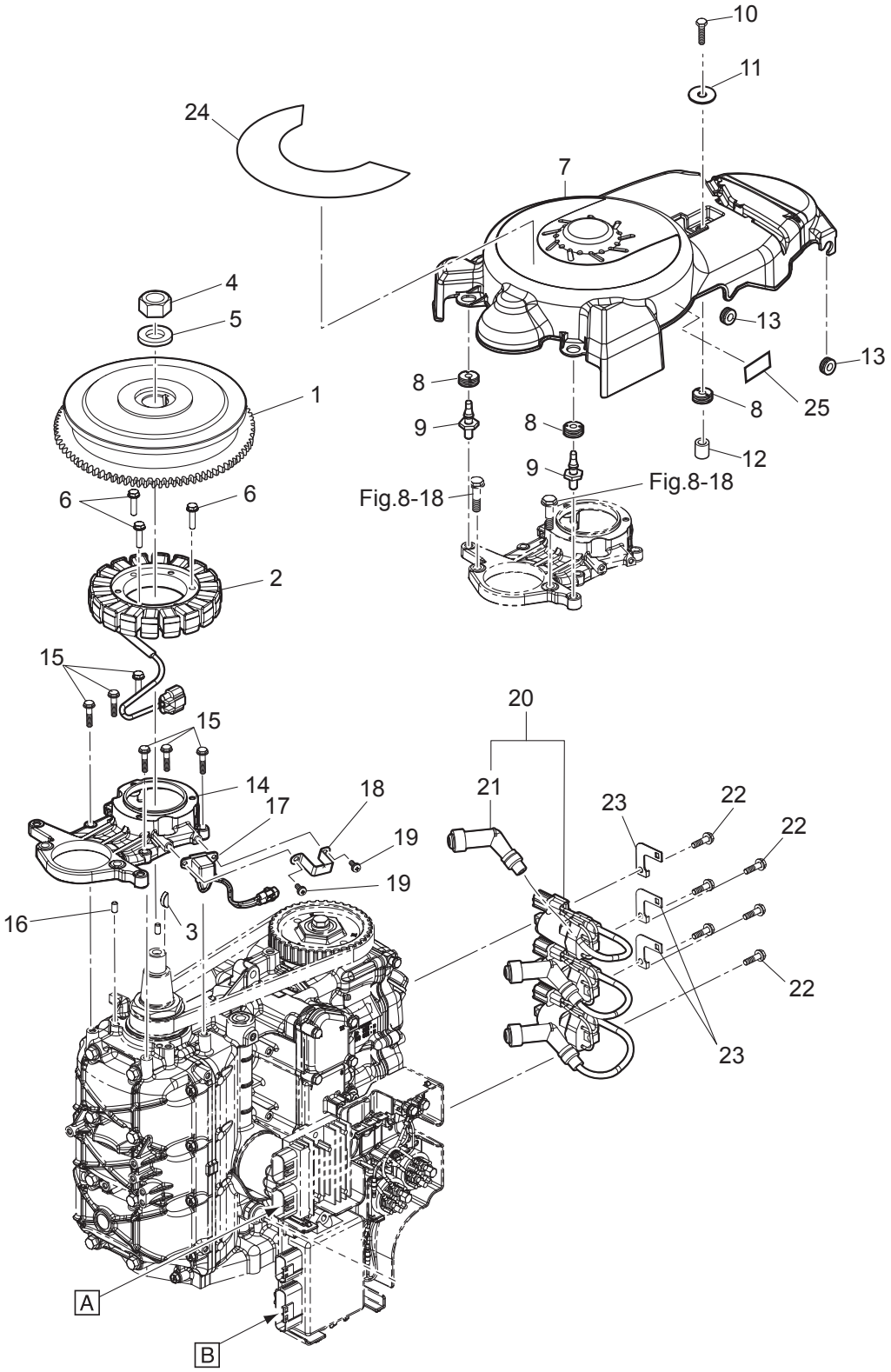

Ref.No. 見出番号		Part No. 部品番号	Description 部 品 名	Q'ty/個数 MFS40A	MFS50A	Remarks 備 考
7-1		3KY-06191-0	FLYWHEEL W/GEAR ﾌﾗｲﾎｲｰﾙ W/ｷﾞｬ	1	1	
7-2		3KY-06123-0	ALTERNATOR ASSY ｵﾙﾀﾈｰﾀｱｯｼ	1	1	
7-3		334-00131-0	KEY 19-7-5 ｷｰ 19-7-5	1	1	Magneto
7-4		3C7-00132-0	NUT 20-P1.25 ﾅｯﾄ 20-P1.25	1	1	
7-5		3C7-00133-0	WASHER 20.5-37-5 ﾜｯｼｬ 20.5-37-5	1	1	
7-6		910103-5625	BOLT ﾎﾞﾙﾄ	3	3	Alternator
7-7		3KY-06301-0	RING GEAR COVER ﾘﾝｸﾞｷﾞﾔｶﾊﾞｰ	1	1	
7-8		3T1-67005-0	GROMMET 16-2.5 ｸﾞﾛﾒｯﾄ 16-2.5	3	3	
7-9		1E0-36056-0	HOOK ﾌｯｸ ｶﾊﾞｰ	2	2	
7-10		910103-0620	BOLT ﾎﾞﾙﾄ	1	1	
7-11		3R0-66308-0	WASHER 6-16-1.5 ﾜｯｼｬ 6-16-1.5	1	1	
7-12		3A0-76079-0	COLLAR 6.2-9-7.4 ｶﾗｰ 6.2-9-7.4	1	1	
7-13		172-36008-0	GROMMET 13-2 ｸﾞﾛﾒｯﾄ 13-2	2	2	
7-14		3KY-06008-0	COIL BRACKET ｺｲﾙﾌﾞﾗｹｯﾄ	1	1	
7-15		910103-5625	BOLT ﾎﾞﾙﾄ	6	6	
7-16		345-01111-0	DOWEL PIN 6-12 ﾀﾞｳｪﾙﾋﾟﾝ 6-12	2	2	Cylinder Block-Coil Bracket
7-17		3KY-06071-0	PULSAR COIL ﾊﾟﾙｻｰｺｲﾙ	1	1	
7-18		3KY-06070-0	PULSAR COIL GUARD ﾊﾟﾙｻｰｺｲﾙｶﾞｰﾄﾞ	1	1	
7-19		921503-5512	SCREW ｽｸﾘｭ	2	2	
7-20	1	3KY-06469-0	IGNITION COIL W/R-CAP ｲｸﾞﾆｯｼｮﾝｺｲﾙ W/R-ｷｬｯﾌﾟ	3	3	
7-21		3AC-06999-0	* PLUG CAP W/RESISTANCE * ﾌﾟﾗｸﾞｷｬｯﾌﾟ W/ﾚｼﾞｽﾀﾝｽ	1	1	
7-22		910103-5620	BOLT ﾎﾞﾙﾄ	6	6	
7-23		3KY-76174-0	STAY ｽﾃｰ	3	3	
7-24	1	3KZ-72181-1	CAUTION DECAL (B) ｺｰｼｮﾝﾃﾞｶｰﾙ (B)	1	1	for EU
7-24	2	3KY-72181-1	CAUTION DECAL (B) ｺｰｼｮﾝﾃﾞｶｰﾙ (B)	1	1	for DO/US(MFS40A MFS50A) for US(MFS60A)
7-25		3KY-72194-0	FUSE DECAL ﾋｭｰｽﾞﾃﾞｶｰﾙ	1	1	

Fig. 8 ELECTRIC PARTS (STARTER MOTOR)
エレクトリックパーツ (スタータモータ)

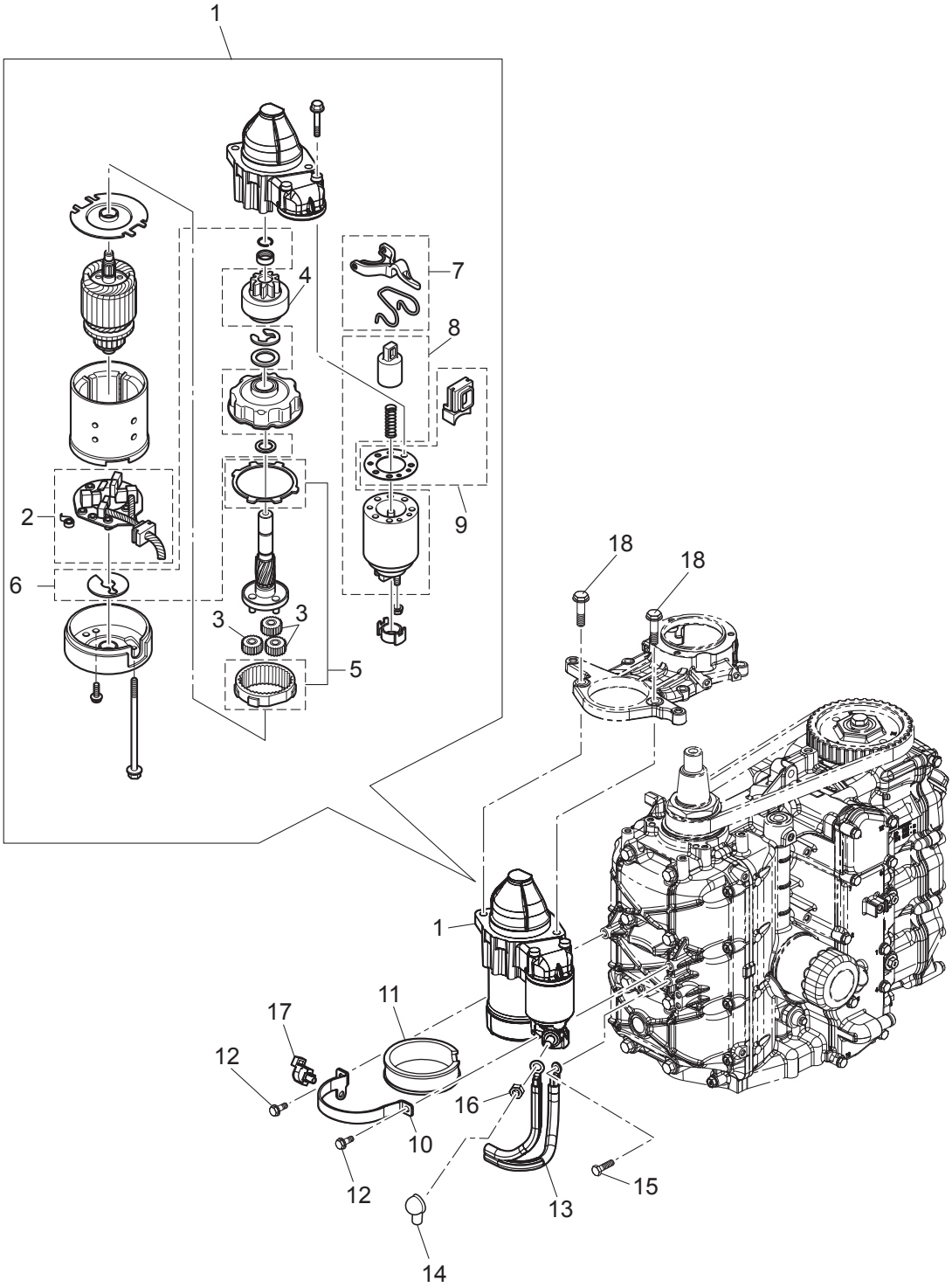

Ref.No. 見出番号		Part No. 部品番号	Description 部 品 名	Q'ty/個数		Remarks 備 考
				MFS40A	MFS50A	
8-1		3KY-76010-0	STARTER MOTOR ASSY ｽﾀｰﾀﾓｰﾀｱｯｼ	1	1	
8-2		3FW-76014-0	* BRUSH HOLDER * ﾌﾞﾗｼﾎﾙﾀﾞ	1	1	
8-3		3FW-76314-0	* INTERNAL GEAR * ｲﾝﾀｰﾅﾙｷﾞﾔ	3	3	
8-4		3FW-76015-0	* PINION ASSY * ﾋﾟﾆｵﾝｱｯｼ	1	1	
8-5		3FW-76317-0	* PLANET GEAR * ﾌﾟﾗﾈｯﾄｷﾞﾔ	1	1	
8-6		3FW-76318-0	* WASHER SET * ﾜｯｼｬｾｯﾄ	1	1	
8-7		3FW-76320-0	* SHIFT LEVER SET * ｼﾌﾄﾚﾊﾞｰｾｯﾄ	1	1	
8-8		3FW-76321-0	* MAGNETIC SWITCH * ﾏｸﾞﾈｯﾄｽｲｯﾁ	1	1	
8-9		3FW-76322-0	* DUST COVER SET * ﾀﾞｽﾄｶﾊﾞｰｾｯﾄ	1	1	
8-10		3KY-76009-0	STARTER MOTOR BAND ｽﾀｰﾀﾓｰﾀﾊﾞﾝﾄﾞ	1	1	
8-11		3FW-76007-0	DAMPER ﾀﾞﾝﾊﾟ ｽﾀｰﾀﾓｰﾀ	1	1	
8-12		910103-5616	BOLT ﾎﾞﾙﾄ	2	2	
8-13		3FW-76120-0	BATTERY CABLE ﾊﾞｯﾃﾘｹｰﾌﾞﾙ	1	1	
8-14		3FW-76145-0	TERMINAL CAP 15.5-18.28 ﾀｰﾐﾅﾙｷｬｯﾌﾟ	1	1	Red
8-15		910103-5612	BOLT ﾎﾞﾙﾄ	1	1	
8-16		930103-0800	NUT ﾅｯﾄ	1	1	Starter Motor
8-17		3BJ-84398-0	BAND 135 ﾊﾞﾝﾄﾞ ﾘｰﾄﾞﾜｲﾔ 135	1	1	
8-18		910103-5830	BOLT ﾎﾞﾙﾄ	2	2	

Fig. 9 ELECTRIC PARTS
エレクトリックパーツ

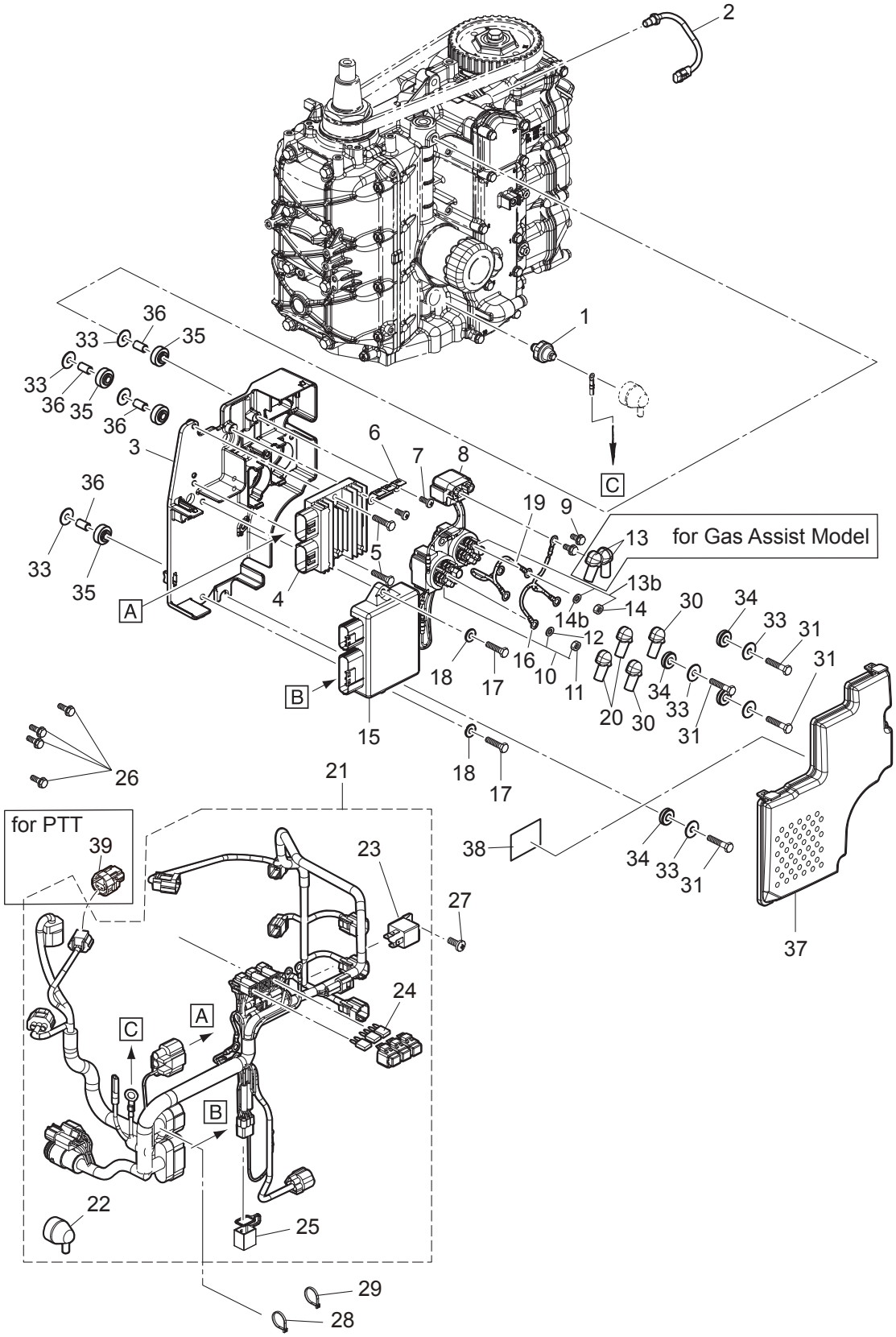

Ref.No. 見出番号		Part No. 部品番号	Description 部 品 名	Q'ty/個数		Remarks 備 考
				MFS40A	MFS50A	
9-1		3H6-07611-0	OIL PRESSURE SWITCH ｵｲﾙﾌﾟﾚｯｼｬｽｲｯﾁ	1	1	
9-2		3KY-72510-0	ENGINE TEMP SENSOR ｴﾝｼﾞﾝﾃﾝﾌﾟｾﾝｻ	1	1	
9-3		3KY-06901-0	BRACKET ﾌﾞﾗｹｯﾄ	1	1	Electric Braket
9-4		3KY-76065-0	RECTIFIER COMPLETE ﾚｸﾁﾌｧｲﾔｺﾝﾌﾟﾘｰﾄ	1	1	
9-5		910103-5625	BOLT ﾎﾞﾙﾄ	2	2	
9-6		3KY-76064-0	FUSE HOLDER BRACKET ﾋｭｰｽﾞﾎﾙﾀﾞﾌﾞﾗｹｯﾄ	1	1	
9-7		921503-0512	SCREW ｽｸﾘｭ	2	2	
9-8		3H8-76040-0	STARTER SOLENOID ｽﾀｰﾀｿﾚﾉｲﾄﾞ	1	1	
9-9		910103-5608	BOLT ﾎﾞﾙﾄ	2	2	
9-10		3C8-72580-0	PTT SOLENOID SWITCH (A) PTTｿﾚﾉｲﾄﾞｽｲｯﾁ (A)	1	1	UP Side(Sb) for PTT Model
9-11		930103-0600	* NUT * ﾅｯﾄ	3	3	
9-12		941303-0600	* SPRING WASHER * ｽﾌﾟﾘﾝｸﾞﾜｯｼｬ	3	3	
9-13		3Y1-76145-0	TERMINAL CAP 8-13-28 ﾀｰﾐﾅﾙｷｬｯﾌﾟ	2	2	Red for Gas Assist Model
9-13b		3C8-72581-0	PTT SOLENOID SWITCH (B) PTTｿﾚﾉｲﾄﾞｽｲｯﾁ (B)	1	1	Down Side(P) for PTT Model
9-14		930103-0600	* NUT * ﾅｯﾄ	3	3	
9-14b		941303-0600	* SPRING WASHER * ｽﾌﾟﾘﾝｸﾞﾜｯｼｬ	3	3	
9-15	1	3KZ-06401-2	ECU ASSY ECU ｱｯｼ (40)	1		
9-15	2	3KY-06401-1	ECU ASSY ECU ｱｯｼ (50)		1	
9-16		3KY-72582-0	SOLENOID SWITCH CORD (A) ｿﾚﾉｲﾄﾞｽｲｯﾁｺｰﾄﾞ (A)	1	1	Red for PTT Model
9-17		910103-0620	BOLT ﾎﾞﾙﾄ	2	2	
9-18		3R0-66308-0	WASHER 6-16-1.5 ﾜｯｼｬ 6-16-1.5	2	2	
9-19		3KY-72583-0	SOLENOID SWITCH CORD (B) ｿﾚﾉｲﾄﾞｽｲｯﾁｺｰﾄﾞ (B) L=150	1	1	Black for PTT Model
9-20		3Y1-76145-0	TERMINAL CAP 8-13-28 ﾀｰﾐﾅﾙｷｬｯﾌﾟ	6	6	Red for PTT Model
9-21		3KY-76110-2	CORD ASSY ｺｰﾄﾞｱｯｼ	1	1	
9-22		3KY-07612-0	* GROMMET * ｸﾞﾛﾒｯﾄｵｲﾙﾌﾟﾚｯｼｬｽｲｯﾁ	1	1	
9-23		3T1-06330-0	* RELAY * ﾘﾚｰ	1	1	
9-24	1	3T5-76249-0	* FUSE 30A * ﾋｭｰｽﾞ 30A	1	1	
9-24	2	3T5-76247-0	* FUSE 20A * ﾋｭｰｽﾞ 20A	2	2	
9-25		3KY-76037-0	* CABLE TERMINAL PLUG * ｹｰﾌﾞﾙﾀｰﾐﾅﾙ ﾌﾟﾗｸﾞ	1	1	

Fig. 9 ELECTRIC PARTS
エレクトリックパーツ

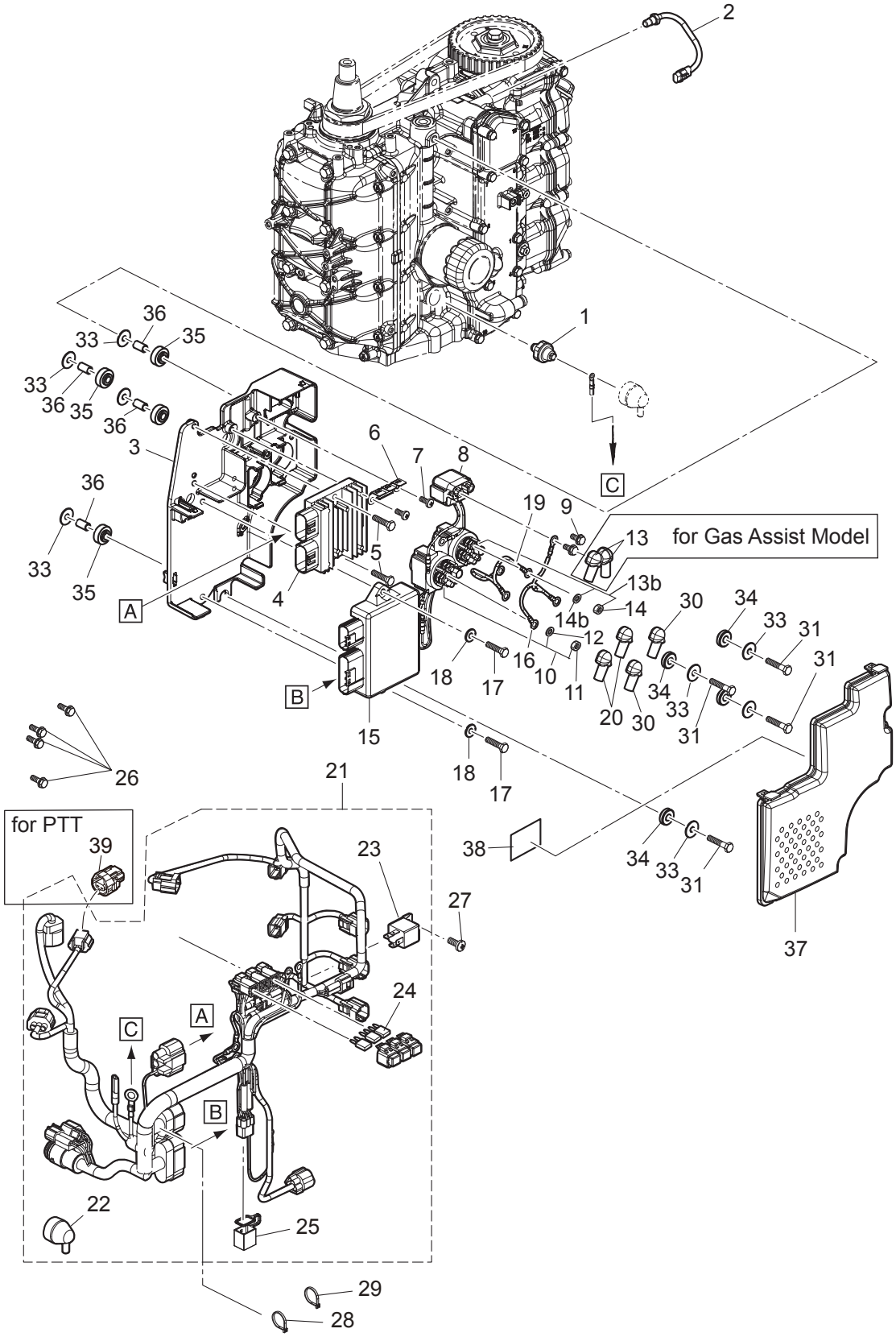

Ref.No. 見出番号		Part No. 部品番号	Description 部 品 名	Q'ty/個数		Remarks 備 考
				MFS40A	MFS50A	
9-26		910103-5612	BOLT ﾎﾞﾙﾄ	4	4	
9-27		921503-0512	SCREW ｽｸﾘｭ	1	1	
9-28		3T5-84398-0	BAND 104 ﾊﾞﾝﾄﾞ	1	1	
9-29		3Z0-84398-0	BAND 203 ﾊﾞﾝﾄﾞ ﾘｰﾄﾞﾜｲﾔ 203	1	1	
9-30		3A3-76145-0	TERMINAL CAP 8-13-28 ﾀｰﾐﾅﾙｷｬｯﾌﾟ ｽﾀｰﾀ	2	2	Black for PTT Model
9-31		910103-0630	BOLT ﾎﾞﾙﾄ	4	4	
9-33		346-67115-0	WASHER 6.5-21-1 ﾜｯｼｬ 6.5-21-1	8	8	
9-34		346-67113-0	MOUNT 8.5-14-2.5 ﾏｳﾝﾄ 8.5-14-2.5	4	4	In Side
9-35		3B7-06920-0	RUBBER MOUNT 8.5-14-2.5 ﾗﾊﾞｰﾏｳﾝﾄ 8.5-14-2.5	4	4	Out Side
9-36		346-67114-1	SPACER 6.2-9-15.7 ｽﾍﾟｰｻ 6.2-9-15.7	4	4	
9-37		3KY-06902-0	COVER ｶﾊﾞｰ	1	1	
9-38		3KY-72028-0	WIRING DIAGRAM DECAL ﾜｲﾔﾘﾝｸﾞﾀﾞｲﾔｸﾞﾗﾑﾃﾞｶﾙ	1	1	
9-39		3KZ-76037-0	CABLE TERMINAL PLUG ｹｰﾌﾞﾙﾀｰﾐﾅﾙﾌﾟﾗｸﾞ	1	1	

Fig. 10 DRIVE SHAFT HOUSING
ドライブシャフトハウジング

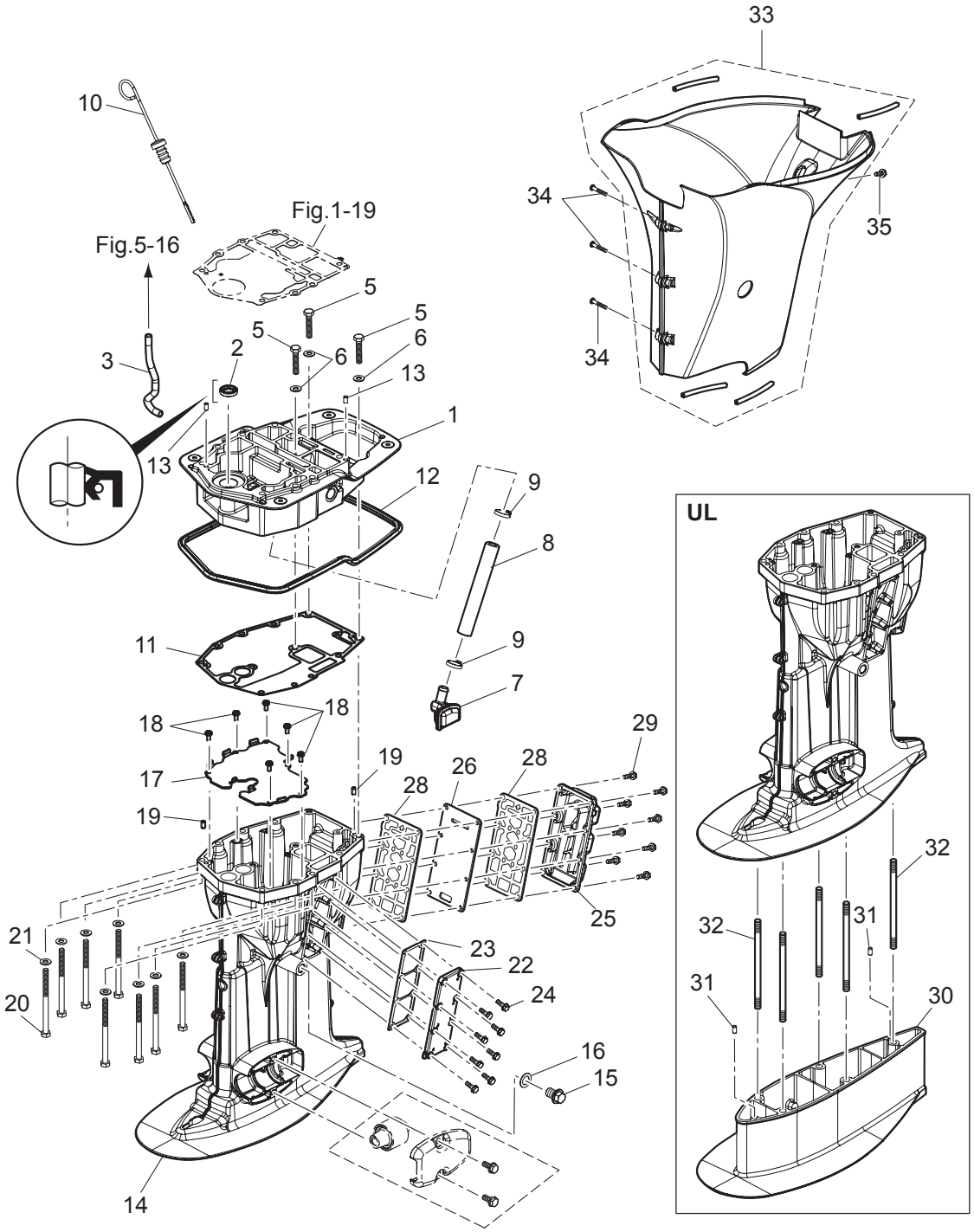

Ref.No. 見出番号		Part No. 部品番号	Description 部 品 名	Q'ty/個数		Remarks 備 考
				MFS40A	MFS50A	
10-1		3KYQ01300-0	ENGINE BASEMENT ASSY ｴﾝｼﾞﾝﾍﾞｰｽｱｯｼ	1	1	
10-2		346-01215-0	OIL SEAL 16-28-6 ｵｲﾙｼｰﾙ 16-28-6	1	1	
10-3		3KY-65210-0	COOLING HOSE ｸｰﾘﾝｸﾞﾎｰｽ	1	1	Engine Basement-Fuel Cooler
10-5		3LD-01012-0	CYLINDER HEAD BOLT ｼﾘﾝﾀﾞｰﾍｯﾄﾞﾎﾞﾙﾄ	3	3	
10-6		940103-0800	WASHER ﾜｯｼｬ	3	3	
10-7		3KY-07710-0	OIL STRAINER ASSY ｵｲﾙｽﾄﾚｰﾅｱｯｼ	1	1	
10-8		3KY-07715-0	PIPE L=150 ﾊﾟｲﾌﾟ ｽﾄﾚｰﾅ L=150	1	1	Engine Basement-Oil Strainer
10-9		369-84398-1	BAND 202 ﾊﾞﾝﾄﾞ	2	2	
10-10		3KY-07721-0	OIL LEVEL GAUGE ｵｲﾙﾚﾍﾞﾙｹﾞｰｼﾞ	1	1	
10-11		3KY-61012-0	DRIVE SHAFT HOUSING GASKET t=0.5 ﾄﾞﾗｲﾌﾞｼｬﾌﾄﾊｳｼﾞﾝｸﾞｶﾞｽｹｯﾄ	1	1	
10-12		3KY-67116-0	ENGINE BASEMENT SEAL ｴﾝｼﾞﾝﾍﾞｰｽｼｰﾙ	1	1	
10-13		345-01111-0	DOWEL PIN 6-12 ﾀﾞｳｪﾙﾋﾟﾝ 6-12	2	2	
10-14	1	3KYQ61030-1	DRIVE SHAFT HOUSING ASSY (L) ﾄﾞﾗｲﾌﾞｼｬﾌﾄﾊｳｼﾞﾝｸﾞｱｯｼ (L)	1	1	
10-14	2	3KYW61030-1	DRIVE SHAFT HOUSING ASSY (L) ﾄﾞﾗｲﾌﾞｼｬﾌﾄﾊｳｼﾞﾝｸﾞｱｯｼ (L)	1	1	for White Model
10-14	3	3KYQ61020-0	DRIVE SHAFT HOUSING ASSY (S) ﾄﾞﾗｲﾌﾞｼｬﾌﾄﾊｳｼﾞﾝｸﾞｱｯｼ (S)	1	1	
10-14	4	3KYW61020-0	DRIVE SHAFT HOUSING ASSY (S) ﾄﾞﾗｲﾌﾞｼｬﾌﾄﾊｳｼﾞﾝｸﾞｱｯｼ (S)	1	1	for White Model
10-15		3R3-07705-1	DRAIN BOLT 14-14 ﾄﾞﾚﾝﾎﾞﾙﾄ	1	1	
10-16		3R3-07406-0	WASHER 14.5-24-1 ﾜｯｼｬ 14.5-24-1	1	1	
10-17		3KY-07740-0	GUIDE PLATE ｶﾞｲﾄﾞﾌﾟﾚｰﾄ	1	1	
10-18		921503-5512	SCREW ｽｸﾘｭ	6	6	
10-19		345-01111-0	DOWEL PIN 6-12 ﾀﾞｳｪﾙﾋﾟﾝ 6-12	2	2	
10-20		3B7-61018-2	BOLT 8-115 ﾎﾞﾙﾄ 8-115	8	8	
10-21		9401E3-0800	WASHER ﾜｯｼｬ	8	8	
10-22	1	3KYQ61028-0	COVER ｶﾊﾞｰ	1	1	
10-22	2	3KYW61028-0	COVER ｶﾊﾞｰ	1	1	for White Model
10-23		3KY-61029-0	GASKET ｶﾞｽｹｯﾄ ﾄﾞﾚﾝｶﾊﾞｰ	1	1	
10-24		9101E3-5620	BOLT ﾎﾞﾙﾄ	8	8	
10-25	1	3KYQ61208-0	IDLE EXHAUST PORT COVER ｱｲﾄﾞﾙｴｷｿﾞｰｽﾄﾎﾟｰﾄｶﾊﾞｰ	1	1	
10-25	2	3KYW61208-0	IDLE EXHAUST PORT COVER ｱｲﾄﾞﾙｴｷｿﾞｰｽﾄﾎﾟｰﾄｶﾊﾞｰ	1	1	for White Model

Fig. 10 DRIVE SHAFT HOUSING
ドライブシャフトハウジング

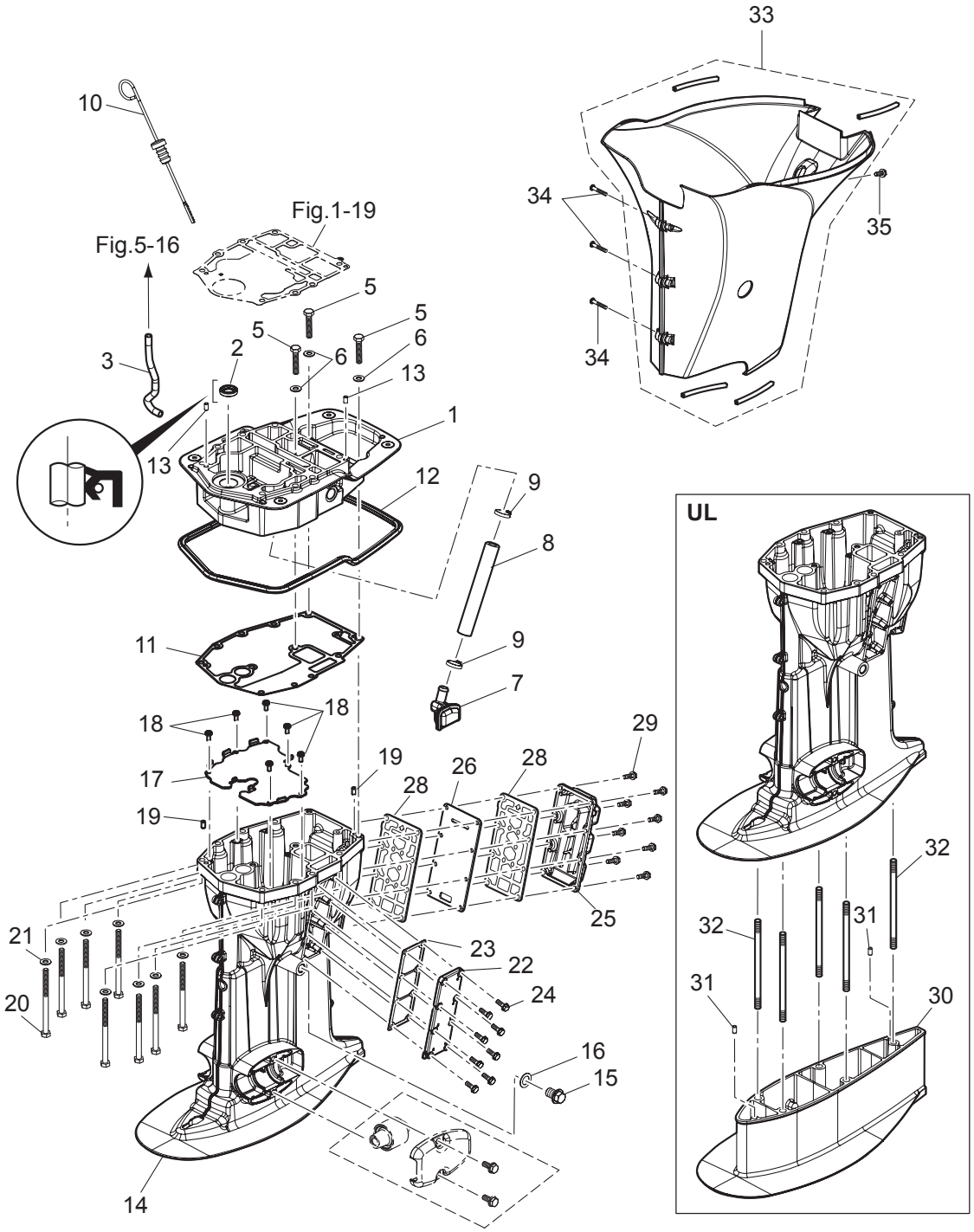

Ref.No. 見出番号		Part No. 部品番号	Description 部 品 名	Q'ty/個数 MFS40A	MFS50A	Remarks 備 考
10-26		3KY-62114-0	PLATE ﾌﾟﾚｰﾄ	1	1	
10-28		3KY-61220-0	IDLE EXHAUST PORT GASKET ｱｲﾄﾞﾙｴｷｿﾞｰｽﾄﾎﾟｰﾄｶﾞｽｹｯﾄ(ｱｳﾀｰ)	2	2	
10-29		9101E3-5620	BOLT ﾎﾞﾙﾄ	8	8	
10-30		3KYQ61110-0	EXTENSION HOUSING (UL) ｴｸｽﾃﾝｼｮﾝﾊｳｼﾞﾝｸﾞ (UL)	1	1	for Transom "UL"
10-31		3AB-01111-0	DOWEL PIN 6-12 ﾀﾞｳｪﾙﾋﾟﾝ 6-12	2	2	for Transom "UL"
10-32		3KY-61111-0	STUD M10-145 ｽﾀｯﾄﾞ M10-145	5	5	for Transom "UL"
10-33	1	3KYQ61225-0	APRON ASSY ｴﾌﾟﾛﾝｱｯｼ	1	1	for Transom "L,UL"
10-33	2	3KYW61225-0	APRON ASSY ｴﾌﾟﾛﾝｱｯｼ	1	1	for Transom "L" for White Model
10-33	3	3KZQ61225-0	APRON ASSY ｴﾌﾟﾛﾝｱｯｼ	1	1	for Transom "S"
10-33	4	3KZW61225-0	APRON ASSY ｴﾌﾟﾛﾝｱｯｼ	1	1	for Transom "S" for White Model
10-34	1	3F3-02423-0	TAPPING SCREW 5-30 ﾀｯﾋﾟﾝｸﾞｽｸﾘｭ 5-30	3	3	for Transom "L,UL"
10-34	2	3F3-02423-0	TAPPING SCREW 5-30 ﾀｯﾋﾟﾝｸﾞｽｸﾘｭ 5-30	4	4	for White Model
10-34	3	3F3-02423-0	TAPPING SCREW 5-30 ﾀｯﾋﾟﾝｸﾞｽｸﾘｭ 5-30	2	2	for Transom "S"
10-35		9101E3-5616	BOLT ﾎﾞﾙﾄ	1	1	

Fig. 11 GEAR CASE (DRIVE SHAFT)
ギヤケース (ドライブシャフト)

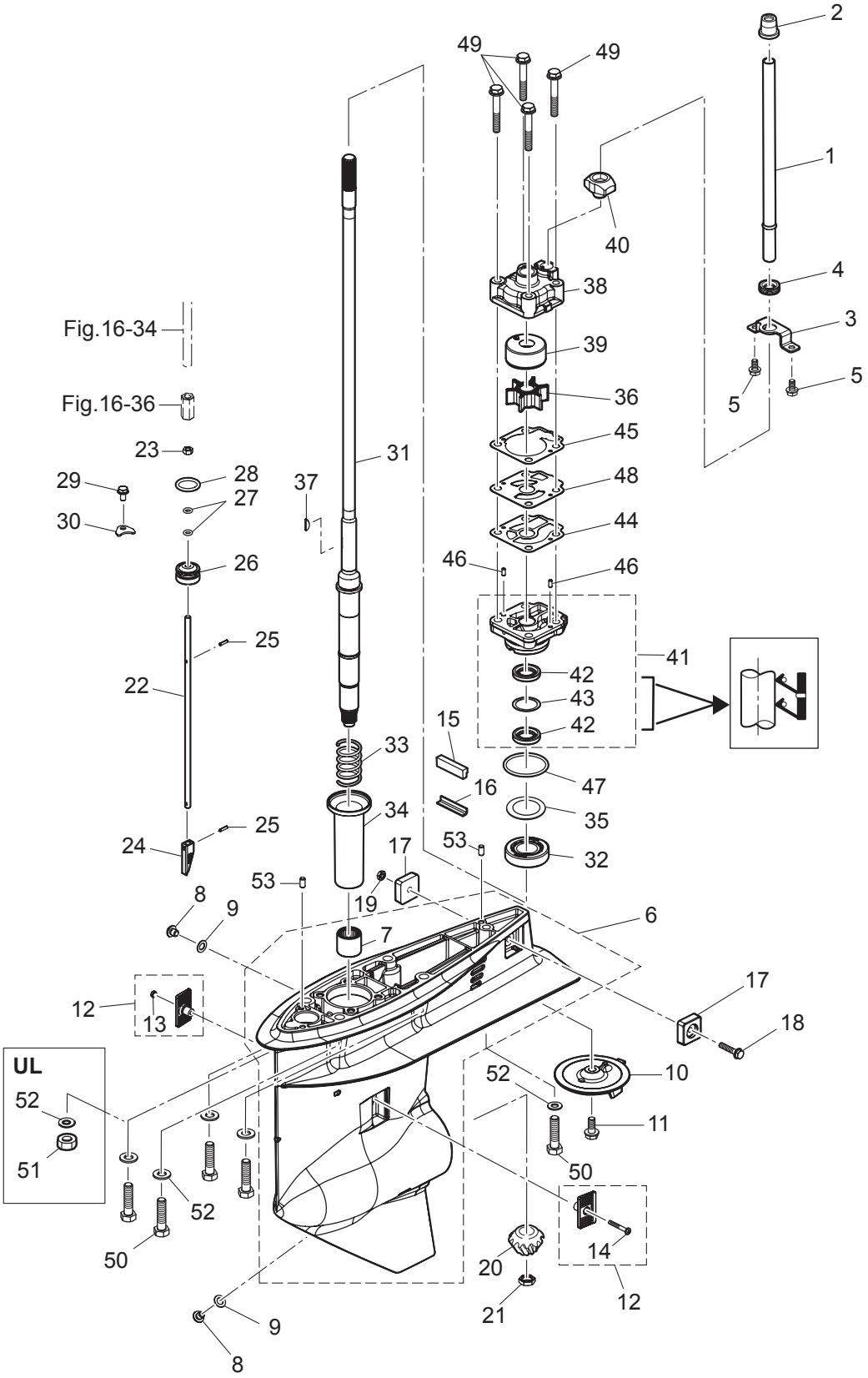

Ref.No. 見出番号		Part No. 部品番号	Description 部 品 名	Q'ty/個数		Remarks 備 考
				MFS40A	MFS50A	
11-1	1	3KY-65110-0	WATER PIPE (L) ｳｫｰﾀﾊﾟｲﾌﾟ (L)	1	1	for Transom "L"
11-1	2	3KY-65100-0	WATER PIPE (S) ｳｫｰﾀﾊﾟｲﾌﾟ (S)	1	1	for Transom "S"
11-1	3	3KY-65120-0	WATER PIPE (UL) ｳｫｰﾀﾊﾟｲﾌﾟ (UL)	1	1	for Transom "UL"
11-2		3KY-65206-0	WATER PIPE SEAL (UPPER) ｳｫｰﾀﾊﾟｲﾌﾟｼｰﾙ (ｱｯﾊﾟ)	1	1	
11-3		3KY-65203-0	LOCK PLATE ﾛｯｸﾌﾟﾚｰﾄ	1	1	
11-4		3KY-65204-0	WATER PIPE AUXILIARY MOUNT ｳｫｰﾀﾊﾟｲﾌﾟｵｳｷｼﾘｱﾘﾏｳﾝﾄ	1	1	
11-5		9101E3-5612	BOLT ﾎﾞﾙﾄ	2	2	
11-6	1	3KYQ60000-1	GEAR CASE ASSY ｷﾞｬｹｰｽｱｯｼ	1	1	
11-6	2	3KYW60000-1	GEAR CASE ASSY ｷﾞｬｹｰｽｱｯｼ	1	1	for White Model
11-7		3KY-60211-0	* ROLLER BEARING * ﾛｰﾗﾍﾞｱﾘﾝｸﾞ	1	1	
11-8		332-60005-2	PLUG 8-8 ﾌﾟﾗｸﾞ 8-8	2	2	
11-9		332-60006-1	GASKET 8.1-15-1 ｶﾞｽｹｯﾄ	2	2	
11-10		3KZ-60217-0	TRIM TAB 3S ﾄﾘﾑﾀﾌﾞ	1	1	
11-11		910103-5820	BOLT ﾎﾞﾙﾄ	1	1	
11-12		3KY-60205-0	WATER STRAINER SET ｳｫｰﾀｽﾄﾚｰﾅｾｯﾄ	1	1	
11-13		930403-0400	* NYLON NUT 4-P0.7 * ﾅｲﾛﾝﾅｯﾄ 4-P0.7	1	1	
11-14		921503-0430	* SCREW * ｽｸﾘｭ	1	1	
11-15		3KY-60041-0	WATER SEAL RUBBER ｳｫｰﾀｼｰﾙﾗﾊﾞｰ	1	1	
11-16		3KY-60042-0	WATER SEAL PLATE ｳｫｰﾀｼｰﾙﾌﾟﾚｰﾄ	1	1	
11-17		3KY-60218-0	ANODE ｱﾉｰﾄﾞ	2	2	
11-18		910103-5625	BOLT ﾎﾞﾙﾄ	1	1	
11-19		930403-0600	NYLON NUT 6-P1.0 ﾅｲﾛﾝﾅｯﾄ 6-P1.0	1	1	
11-20		3KY-64020-0	BEVEL GEAR B ﾍﾞﾍﾞﾙｷﾞﾔ B	1	1	
11-21		3C8-64027-0	NUT ﾅｯﾄ ﾍﾞﾍﾞﾙｷﾞﾔ B	1	1	
11-22	1	3KY-66014-0	CAM ROD (UL) ｶﾑﾛｯﾄﾞ (UL)	1	1	for Transom "UL"
11-22	2	3KY-66013-0	CAM ROD (L) ｶﾑﾛｯﾄﾞ (L)	1	1	for Transom "S"&"L"
11-23		930103-0600	NUT ﾅｯﾄ	1	1	
11-24		3AC-66011-1	CLUTCH CAM ｸﾗｯﾁｶﾑ	1	1	
11-25		951407-0312	SPRING PIN 3-12 ｽﾌﾟﾘﾝｸﾞﾋﾟﾝ 3-12	2	2	

Fig. 11 GEAR CASE (DRIVE SHAFT)
ギヤケース (ドライブシャフト)

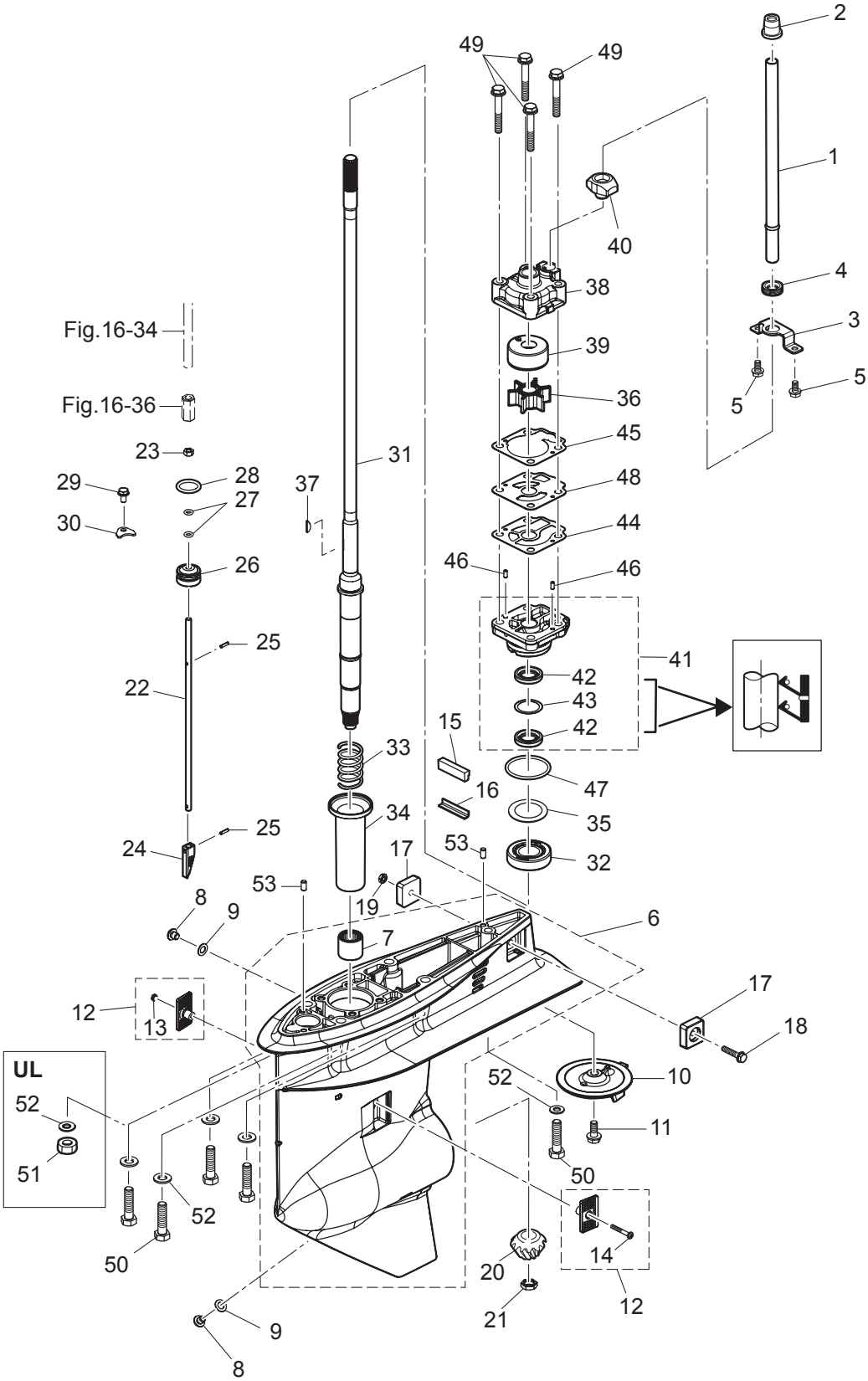

Ref.No. 見出番号		Part No. 部品番号	Description 部 品 名	Q'ty/個数		Remarks 備 考
				MFS40A	MFS50A	
11-26		3R0-66031-0	CAM ROD BUSHING ｶﾑﾛｯﾄﾞﾌﾞｯｼﾝｸﾞ	1	1	
11-27		332-66021-0	O-RING 2.4-5.8 Oﾘﾝｸﾞ 2.4-5.8	2	2	
11-28		3C8-66032-0	O-RING 3.5-21.7 Oﾘﾝｸﾞ 3.5-21.7	1	1	
11-29		9101E3-5612	BOLT ﾎﾞﾙﾄ	1	1	
11-30		353-66024-0	STOPPER ｽﾄｯﾊﾟﾄﾞﾗｲﾌﾞｼｬﾌﾄﾊｳｼﾞﾝｸﾞ	1	1	
11-31	1	3KY-64301-0	DRIVE SHAFT (S) ﾄﾞﾗｲﾌﾞｼｬﾌﾄ (S)	1	1	for Transom "S"
11-31	2	3KY-64303-0	DRIVE SHAFT (UL) ﾄﾞﾗｲﾌﾞｼｬﾌﾄ (UL)	1	1	for Transom "UL"
11-31	3	3KY-64302-0	DRIVE SHAFT (L) ﾄﾞﾗｲﾌﾞｼｬﾌﾄ (L)	1	1	for Transom "L"
11-32		3KY-60215-0	TAPERED ROLLER BEARING ﾎﾞｰﾙﾍﾞｱﾘﾝｸﾞ	1	1	
11-33		3KY-64327-0	DRIVE SHAFT SPRING ﾄﾞﾗｲﾌﾞｼｬﾌﾄｽﾌﾟﾘﾝｸﾞ	1	1	
11-34		3KY-64328-0	DRIVE SHAFT SPRING GUIDE ﾄﾞﾗｲﾌﾞｼｬﾌﾄｽﾌﾟﾘﾝｸﾞｶﾞｲﾄﾞ	1	1	
11-35	1	345-64081-0	SHIM 41-51.5-0.1 ｼﾑ 41-51.5-0.1	A	A	t=0.1
11-35	2	345-64082-0	SHIM 41-51.5-0.15 ｼﾑ 41-51.5-0.15	A	A	t=0.15
11-35	3	345-64083-0	SHIM 41-51.5-0.3 ｼﾑ 41-51.5-0.3	A	A	t=0.3
11-35	4	345-64084-0	SHIM 41-51.5-0.5 ｼﾑ 41-51.5-0.5	A	A	t=0.5
11-36		3C8-65021-2	WATER PUMP IMPELLER ｳｫｰﾀﾎﾟﾝﾌﾟｲﾝﾍﾟﾗ	1	1	
11-37		332-65022-0	KEY 20-4.6-2 ｷｰ ﾎﾟﾝﾌﾟｲﾝﾍﾟﾗ	1	1	
11-38		3T5-65016-0	PUMP CASE (UPPER) ﾎﾟﾝﾌﾟｹｰｽ (ｱｯﾊﾟ)	1	1	
11-39		3T5-65011-0	PUMP CASE LINER ﾎﾟﾝﾌﾟｹｰｽﾗｲﾅ	1	1	
11-40		3C8-65014-0	WATER PIPE SEAL (LOWER) ｳｫｰﾀﾊﾟｲﾌﾟｼｰﾙ (ﾛﾜ)	1	1	
11-41		3KY-65002-1	PUMP CASE ASSY (LOWER) ﾎﾟﾝﾌﾟｹｰｽｱｯｼ (ﾛﾜ)	1	1	
11-42		3C8-60223-0	* OIL SEAL 17-33-6 * ｵｲﾙｼｰﾙ 17-33-6	2	2	
11-43		3C8-64084-0	* SHIM 32.9-26-0.5 * ｼﾑ 32.9-26-0.5	1	1	
11-44		3C8-65029-3	GUIDE PLATE GASKET ｶﾞｲﾄﾞﾌﾟﾚｰﾄｶﾞｽｹｯﾄ	1	1	
11-45		3T5-65018-2	PUMP CASE GASKET ﾎﾟﾝﾌﾟｹｰｽｶﾞｽｹｯﾄ	1	1	
11-46		334-65012-0	DOWEL PIN 4-10 ﾀﾞｳｪﾙﾋﾟﾝ 4-10	2	2	
11-47		345-65015-0	O-RING 3.2-47 Oﾘﾝｸﾞ 3.2-47	1	1	
11-48		3C8-65025-0	WATER PUMP GUIDE PLATE ｳｫｰﾀﾎﾟﾝﾌﾟｶﾞｲﾄﾞﾌﾟﾚｰﾄ	1	1	
11-49		9101E3-5855	BOLT ﾎﾞﾙﾄ	4	4	

Fig. 11 **GEAR CASE (DRIVE SHAFT)**
ギヤケース (ドライブシャフト)

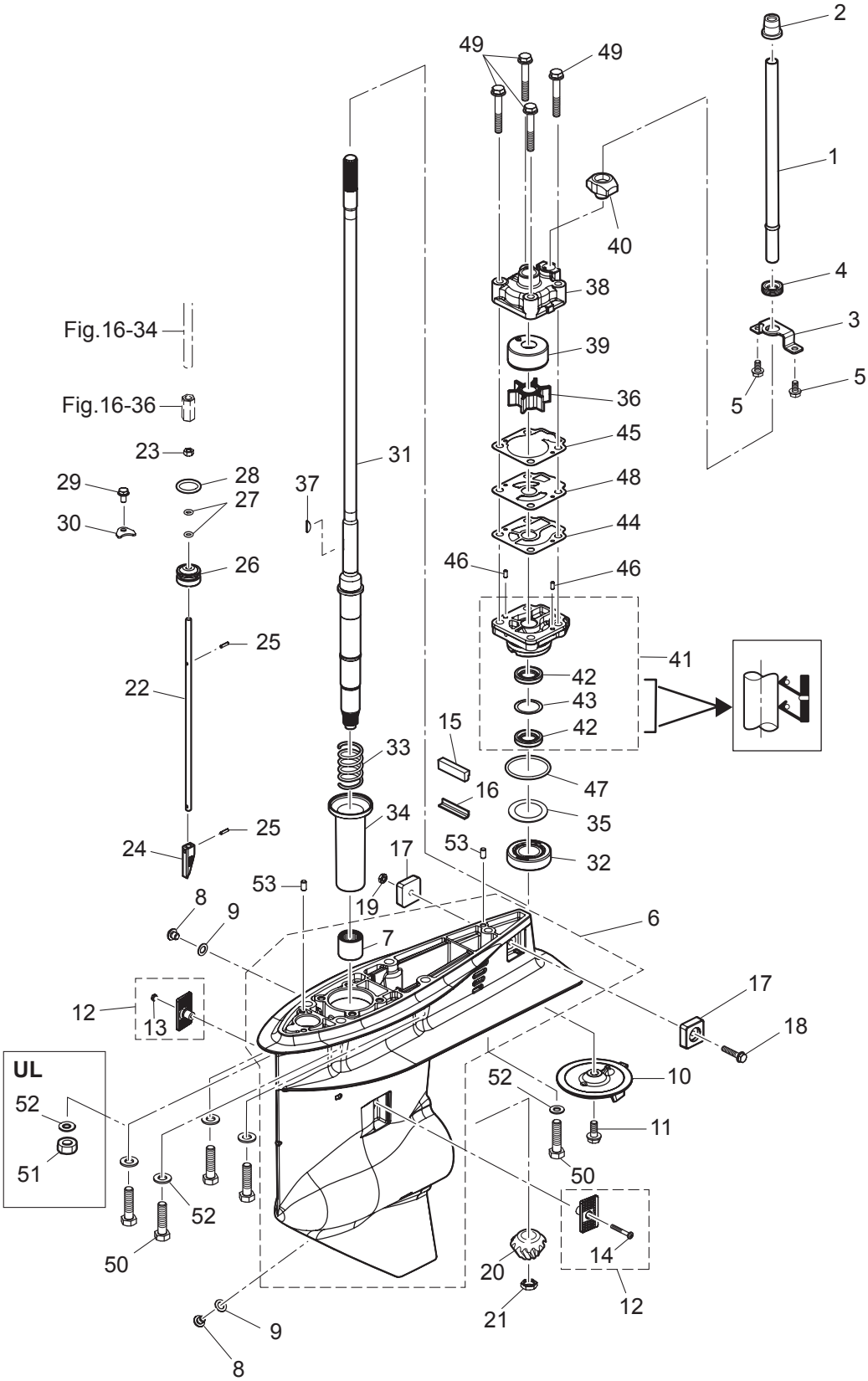

Ref.No. 見出番号		Part No. 部品番号	Description 部 品 名	Q'ty/個数		Remarks 備 考
				MFS40A	MFS50A	
11-50		3KY-60001-0	BOLT ﾎﾞﾙﾄ	5	5	for Transom "S"&"L"
11-51		3B7-61114-0	NUT 10-P1.25 ﾅｯﾄ 10-P1.25	5	5	for Transom "UL"
11-52		9402E3-1000	WASHER ﾜｯｼｬ	5	5	
11-53		3AB-01111-0	DOWEL PIN 6-12 ﾀﾞｳｪﾙﾋﾟﾝ 6-12	2	2	

Fig. 12 GEAR CASE (PROPELLER SHAFT)
ギヤケース (プロペラシャフト)

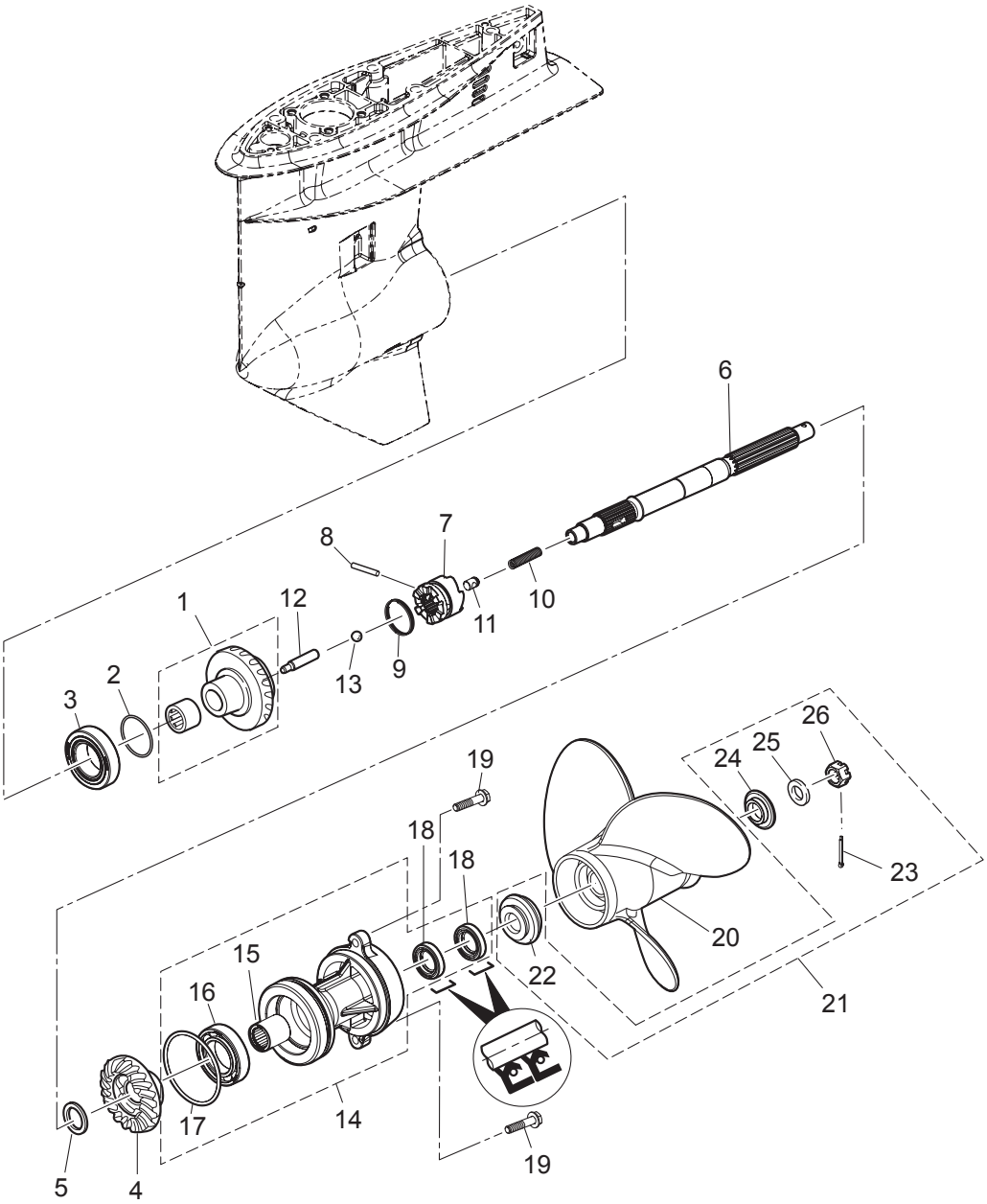

Ref.No. 見出番号		Part No. 部品番号	Description 部 品 名	Q'ty/個数		Remarks 備 考
				MFS40A	MFS50A	
12-1		3KY-64010-0	BEVEL GEAR ASSY (A) ﾍﾞﾍﾞﾙｷﾞﾔｱｯｼ (A)	1	1	
12-2	1	353-64038-0	SHIM 36-44-0.1 ｼﾑ 36-44-0.1	A	A	t=0.1
12-2	2	353-64037-0	SHIM 36-44-0.15 ｼﾑ 36-44-0.15	A	A	t=0.15
12-2	3	353-64036-0	SHIM 36-44-0.3 ｼﾑ 36-44-0.3	A	A	t=0.3
12-3		345-60215-0	TAPERED ROLLER BEARING 32007 ﾃｰﾊﾟｰﾛｰﾗﾍﾞｱﾘﾝｸﾞ 32007	1	1	
12-4		3KY-64030-0	BEVEL GEAR C ﾍﾞﾍﾞﾙｷﾞﾔ C	1	1	
12-5		3KY-64032-0	WASHER 22.1-26-3 ﾜｯｼｬ 22.1-26-3	1	1	
12-6		3KY-64211-1	PROPELLER SHAFT ﾌﾟﾛﾍﾟﾗｼｬﾌﾄ	1	1	
12-7		3KY-64215-0	CLUTCH ｸﾗｯﾁ	1	1	
12-8		3C8-64217-0	PIN ﾋﾟﾝ ｸﾗｯﾁ	1	1	
12-9		3C8-64219-1	SNAP ｽﾅｯﾌﾟ ｸﾗｯﾁﾋﾟﾝ	1	1	
12-10		3C8-64221-0	SPRING ｽﾌﾟﾘﾝｸﾞ ｸﾗｯﾁ	1	1	
12-11		3C8-64222-0	SPRING RETAINER ｽﾌﾟﾘﾝｸﾞﾘﾃｰﾅ ｸﾗｯﾁ	1	1	
12-12		3KY-64223-0	PUSH ROD ﾌﾟｯｼｭﾛｯﾄﾞ ｸﾗｯﾁ	1	1	
12-13		965002-0803	BALL 3/8 ﾎﾞｰﾙ ｽﾁｰﾙ 3/8	1	1	
12-14	1	3KYQ87323-1	PROPELLER SHAFT HOUSING ASSY ﾌﾟﾛﾍﾟﾗｼｬﾌﾄﾊｳｼﾞﾝｸﾞｱｯｼ	1	1	
12-14	2	3KYW87323-1	PROPELLER SHAFT HOUSING ASSY ﾌﾟﾛﾍﾟﾗｼｬﾌﾄﾊｳｼﾞﾝｸﾞｱｯｼ	1	1	for White Model
12-15		3KY-60102-0	* ROLLER BEARING * ﾛｰﾗﾍﾞｱﾘﾝｸﾞ	1	1	
12-16		9601-0-6007	* BALL BEARING 6007 * ﾎﾞｰﾙﾍﾞｱﾘﾝｸﾞ 6007	1	1	
12-17		3KY-60103-0	* O-RING * Oﾘﾝｸﾞ	1	1	
12-18		3F3-60223-0	* OIL SEAL 22-37-8 * ｵｲﾙｼｰﾙ 22-37-8	2	2	
12-19		9101E3-5830	BOLT ﾎﾞﾙﾄ	2	2	
12-20	1	348B64108-1	PROPELLER ASSY (7") ﾌﾟﾛﾍﾟﾗｱｯｼ (7")	1	1	OPT 4 x 290 x 180
12-20	2	3T5B64518-1	PROPELLER ASSY (9) ﾌﾟﾛﾍﾟﾗｱｯｼ (9)	1	1	OPT 3 x 311 x 229
12-20	3	3T5B64523-1	PROPELLER ASSY (11) ﾌﾟﾛﾍﾟﾗｱｯｼ (11)	1	1	OPT 3 x 290 x 279
12-20	4	3T5B64525-1	PROPELLER ASSY (12) ﾌﾟﾛﾍﾟﾗｱｯｼ (12)	1	1	OPT 3 x 283 x 305
12-20	5	3T5B64527-1	PROPELLER ASSY (13) ﾌﾟﾛﾍﾟﾗｱｯｼ (13)	1	1	40ps STD 3 x 277 x 330
12-20	6	3T5B64529-1	PROPELLER ASSY (14") ﾌﾟﾛﾍﾟﾗｱｯｼ (14)	1	1	50ps STD 3 x 279 x 356
12-20	7	3T5B64532-1	PROPELLER ASSY (15) ﾌﾟﾛﾍﾟﾗｱｯｼ (15)	1	1	OPT 3 x 278 x 381

Fig. 12 GEAR CASE (PROPELLER SHAFT)
ギヤケース (プロペラシャフト)

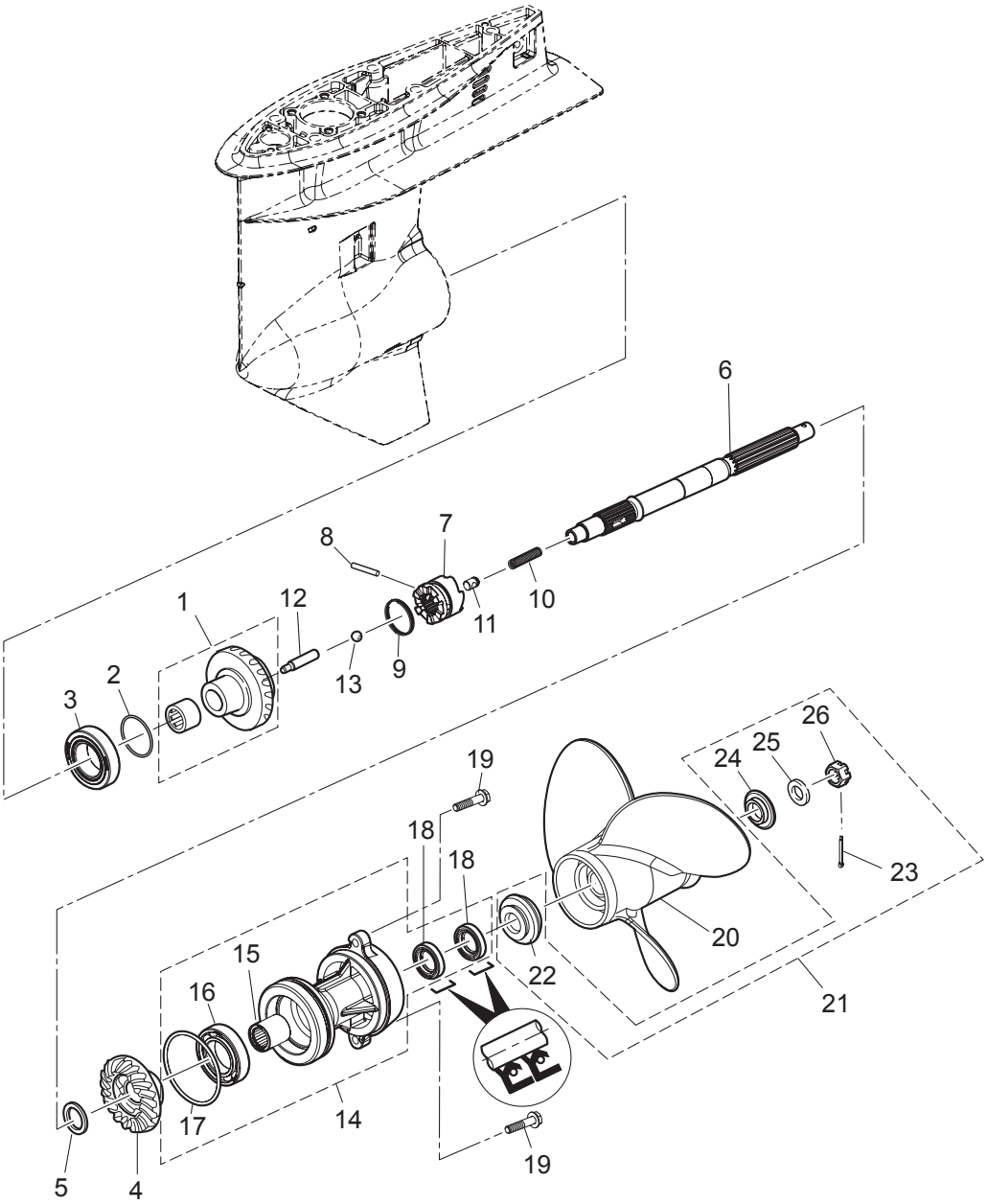

Ref.No. 見出番号		Part No. 部品番号	Description 部 品 名	Q'ty/個数 MFS40A	MFS50A	Remarks 備 考
12-20	8	3KYB64534-1	PROPELLER ASSY (16) プロペラアッシ (16)	1	1	OPT 3 x 406 x 279
12-20	9	3KYB64536-1	PROPELLER ASSY (17) ﾌﾟﾛﾍﾟﾗｱｯｼ (17)	1	1	OPT 3 x 432 x 280
12-21		3KY-87326-0	PROPELLER HARDWARE KIT ﾌﾟﾛﾍﾟﾗﾊｰﾄﾞｳｪｱｷｯﾄ	1	1	
12-22		3KY-64231-0	* THRUST HOLDER * ｽﾗｽﾄﾎﾙﾀﾞ	1	1	
12-23		951503-0325	* SPLIT PIN 3-25 * ｽﾌﾟﾘｯﾄﾋﾟﾝ 3-25	1	1	
12-24		3TW-64232-0	* STOPPER * ｽﾄｯﾊﾟｰ	1	1	
12-25		3TW-64124-0	* WASHER 17-40-3 * ﾜｯｼｬ 17-40-3	1	1	
12-26		353-64121-0	* PROPELLER NUT M16P1.5 * ﾌﾟﾛﾍﾟﾗﾅｯﾄ	1	1	

Fig. 13 BRACKET
ブラケット

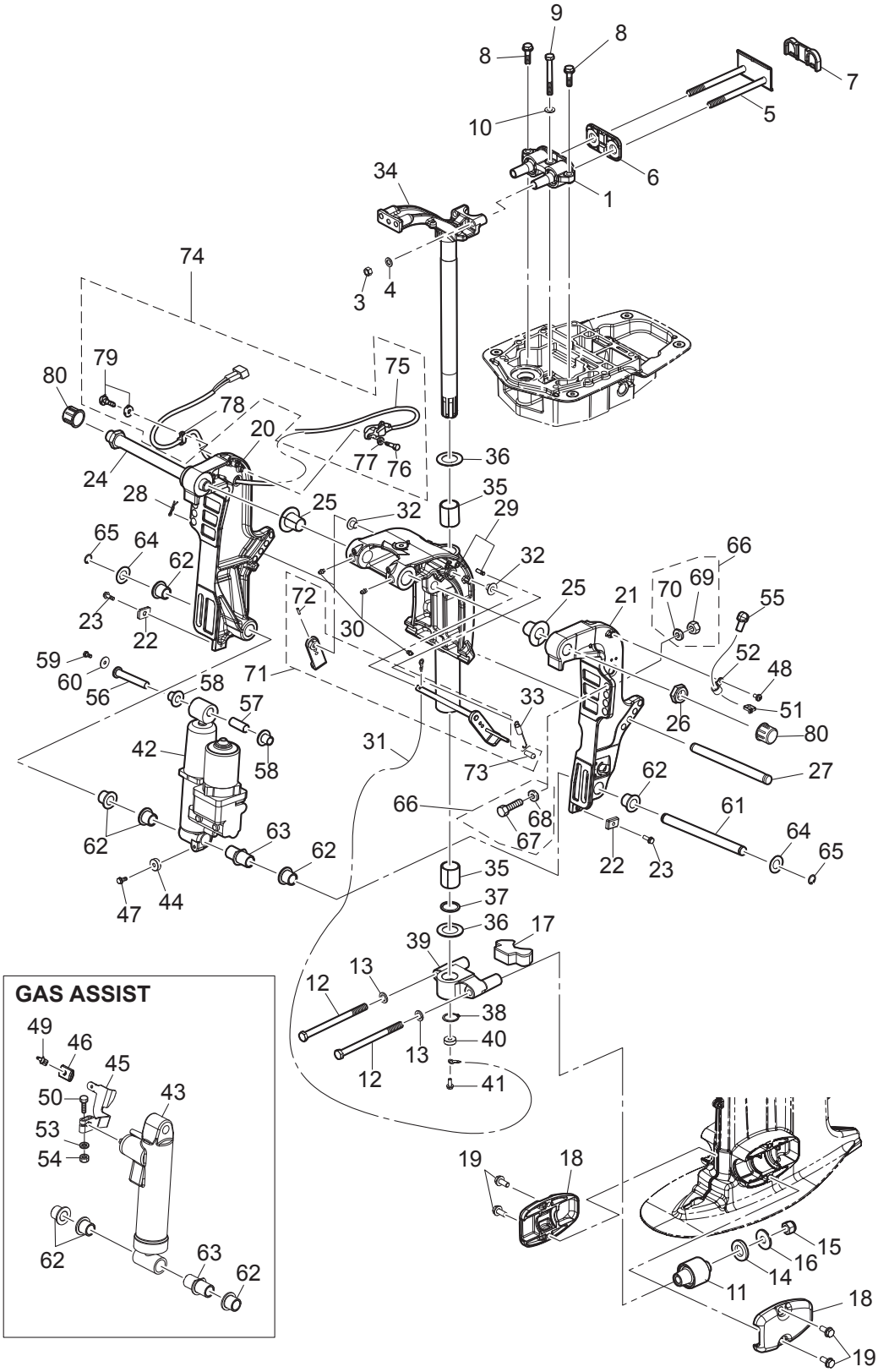

Ref.No. 見出番号		Part No. 部品番号	Description 部 品 名	Q'ty/個数		Remarks 備 考
				MFS40A	MFS50A	
13-1		3KY-61301-1	RUBBER MOUNT (UPPER) ﾗﾊﾞｰﾏｳﾝﾄ (ｱｯﾊﾟ)	1	1	
13-3		3B7-61114-0	NUT 10-P1.25 ﾅｯﾄ 10-P1.25	2	2	
13-4		940203-1000	WASHER ﾜｯｼｬ	2	2	
13-5		3KY-61326-0	LOCK PLATE W/BOLT ﾛｯｸﾌﾟﾚｰﾄ W/ﾎﾞﾙﾄ	1	1	
13-6		3KY-61333-0	DAMPER (UPPER) ﾀﾞﾝﾊﾟ (ｱｯﾊﾟ)	1	1	Front Side
13-7		3KY-61339-0	DAMPER (UPPER) ﾀﾞﾝﾊﾟ (ｱｯﾊﾟ)	1	1	Rear Side
13-8		9101E3-5830	BOLT ﾎﾞﾙﾄ	2	2	
13-9		3KY-61343-0	BOLT M8-70 ﾎﾞﾙﾄ	1	1	
13-10		9402E3-0800	WASHER ﾜｯｼｬ	1	1	
13-11		3KY-61302-0	RUBBER MOUNT (LOWER) ﾗﾊﾞｰﾏｳﾝﾄ (ﾛﾜ)	2	2	
13-12		3KY-61321-0	BOLT M12,P1.25-177.5 ﾎﾞﾙﾄ ﾏｳﾝﾄﾗﾊﾞｰ M12-P1.25-177.5	2	2	
13-13		9402E3-1200	WASHER ﾜｯｼｬ	2	2	Bolt Side
13-14		3C7-61338-0	DAMPER 21-36-5 ﾀﾞﾝﾊﾟ 21-36-5	2	2	
13-15		3R0-61324-0	NYLON NUT 12-P1.25 ﾅｲﾛﾝﾅｯﾄ 12-P1.25	2	2	
13-16		353-61334-0	WASHER 13-34-3 ﾜｯｼｬ 13-34-3	2	2	Nut Side
13-17		3KY-61336-0	DAMPER (LOWER) ﾀﾞﾝﾊﾟ (ﾛﾜ)	1	1	Mount Bracket
13-18	1	3KYQ61342-0	MOUNT HOLDING PLATE (LOWER) ﾏｳﾝﾄﾎｰﾙﾃﾞｨﾝｸﾞﾌﾟﾚｰﾄ (ﾛﾜ)	2	2	
13-18	2	3KYW61342-0	MOUNT HOLDING PLATE (LOWER) ﾏｳﾝﾄﾎｰﾙﾃﾞｨﾝｸﾞﾌﾟﾚｰﾄ (ﾛﾜ)	2	2	for White Model
13-19		9101E3-5820	BOLT ﾎﾞﾙﾄ	4	4	
13-20	1	3KYQ77211-1	CLAMP BRACKET (PTT-R) ｸﾗﾝﾌﾟﾌﾞﾗｹｯﾄ (PTT-R)	1	1	
13-20	2	3KYW77211-1	CLAMP BRACKET (PTT-R) ｸﾗﾝﾌﾟﾌﾞﾗｹｯﾄ (PTT-R)	1	1	for White Model
13-21	1	3KYQ77212-1	CLAMP BRACKET (PTT-L) ｸﾗﾝﾌﾟﾌﾞﾗｹｯﾄ (PTT-L)	1	1	
13-21	2	3KYW77212-1	CLAMP BRACKET (PTT-L) ｸﾗﾝﾌﾟﾌﾞﾗｹｯﾄ (PTT-L)	1	1	for White Model
13-22		3H6-60218-0	ANODE ｱﾉｰﾄﾞ	2	2	Clamp Bracket
13-23		910103-5620	BOLT ﾎﾞﾙﾄ	2	2	
13-24		3AD-62191-0	SWIVEL BRACKET SHAFT ASSY ｽｲﾍﾞﾙﾌﾞﾗｹｯﾄｼｬﾌﾄｱｯｼ	1	1	
13-25		3KY-77213-0	BUSHING ﾌﾞｯｼﾝｸﾞ ﾌﾞﾗｹｯﾄﾎﾞﾙﾄ	2	2	
13-26		346-62124-1	NYLON NUT 7/8-14 ﾅｲﾛﾝﾅｯﾄ 7/8-14	1	1	
13-27		3R0-77118-0	PTT THRUST ROD PTTｽﾗｽﾄﾛｯﾄﾞ	1	1	

Fig. 13 BRACKET
ブラケット

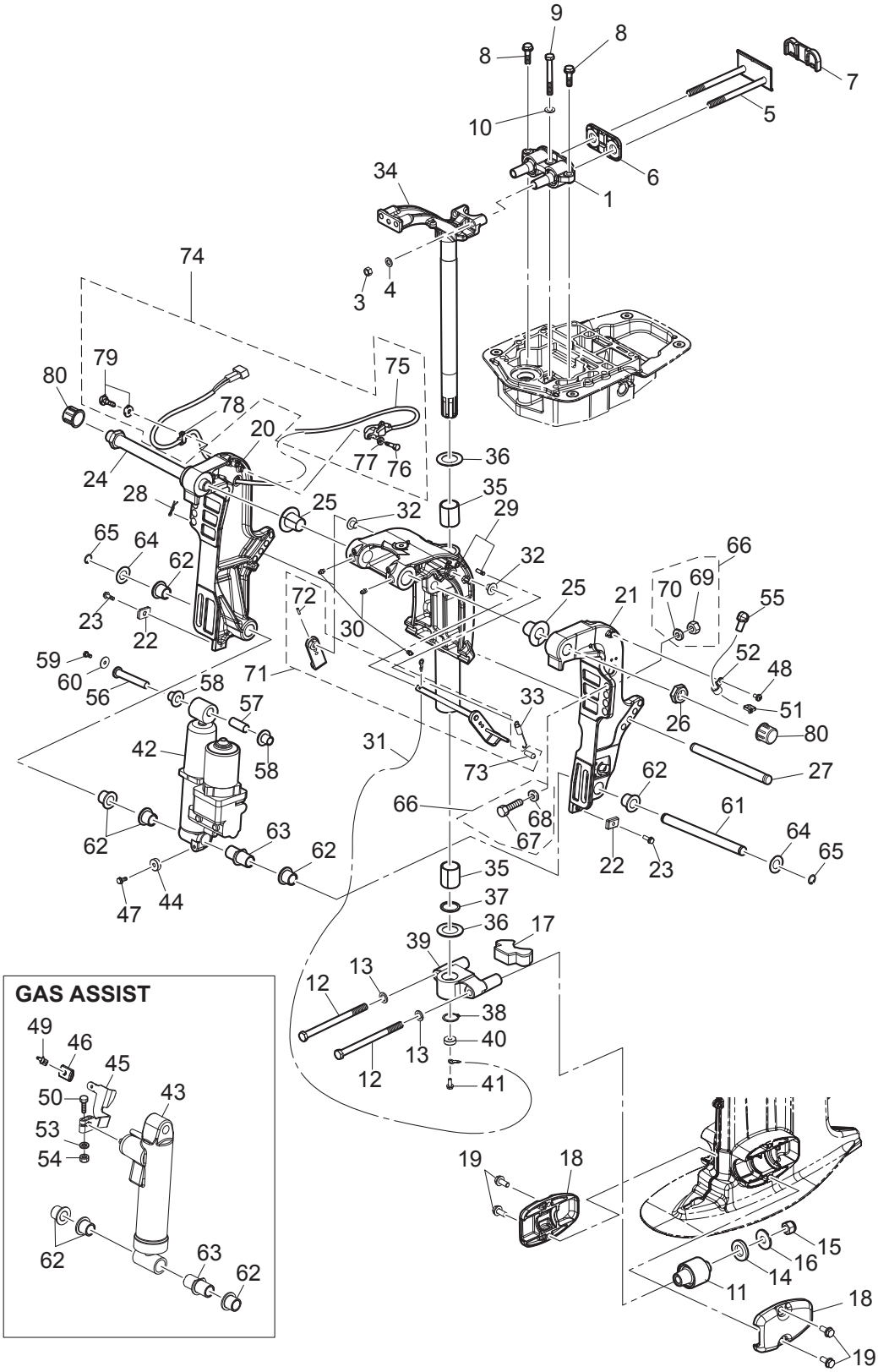

Ref.No. 見出番号		Part No. 部品番号	Description 部 品 名	Q'ty/個数 MFS40A	Q'ty/個数 MFS50A	Remarks 備 考
13-28		951603-1000	SNAP PIN ｽﾅｯﾌﾟﾋﾟﾝ	1	1	
13-29	1	3KYQ77208-1	SWIVEL BRACKET ASSY ｽｲﾍﾞﾙﾌﾞﾗｹｯﾄｱｯｼ	1	1	for Transom "L,UL"
13-29	2	3KYW77208-1	SWIVEL BRACKET ASSY ｽｲﾍﾞﾙﾌﾞﾗｹｯﾄｱｯｼ	1	1	for Transom "L," for White Model
13-29	3	3KZQ77208-1	SWIVEL BRACKET ASSY ｽｲﾍﾞﾙﾌﾞﾗｹｯﾄｱｯｼ	1	1	for Transom "S"
13-29	4	3KZW77208-1	SWIVEL BRACKET ASSY ｽｲﾍﾞﾙﾌﾞﾗｹｯﾄｱｯｼ	1	1	for Transom "S" for White Model
13-30		344-67177-1	GREASE FITTING ｸﾞﾘｽﾌｨｯﾃｨﾝｸﾞ	3	3	
13-31		3C8-62396-1	GROUND L=210 ｸﾞﾗﾝﾄﾞ (ｱｰｽﾜｲﾔ) L=210	1	1	Swivel Bracket -Drive Shaft Housing
13-32		353-63207-0	COLLAR 10.2-12-12 ｶﾗｰ 10.2-12-12	2	2	
13-33		3R0-62473-0	TILT STOPPER SPRING ﾁﾙﾄｽﾄｯﾊﾟｽﾌﾟﾘﾝｸﾞ	1	1	
13-34	1	3KYQ62010-1	STEERING SHAFT ASSY ｽﾃｱﾘﾝｸﾞｼｬﾌﾄｱｯｼ	1	1	for Transom "L,UL"
13-34	2	3KYW62010-1	STEERING SHAFT ASSY ｽﾃｱﾘﾝｸﾞｼｬﾌﾄｱｯｼ	1	1	for Transom "L," for White Model
13-34	3	3KZQ62010-1	STEERING SHAFT ASSY ｽﾃｱﾘﾝｸﾞｼｬﾌﾄｱｯｼ	1	1	for Transom "S"
13-34	4	3KZW62010-1	STEERING SHAFT ASSY ｽﾃｱﾘﾝｸﾞｼｬﾌﾄｱｯｼ	1	1	for Transom "S" for White Model
13-35		353-62417-0	BUSHING 30-36-41 ﾌﾞｯｼﾝｸﾞ ﾌﾞﾗｹｯﾄｼｬﾌﾄ 30-36-41	2	2	
13-36		353-62423-1	THRUST PLATE (UPPER) 31-50-2 ｽﾗｽﾄﾌﾟﾚｰﾄ (ｱｯﾊﾟ) 31-50-2	2	2	Upper & Lower
13-37		353-62415-0	O-RING 3.5-29.7 Oﾘﾝｸﾞ ﾌﾞﾗｹｯﾄｼｬﾌﾄ 3.5-29.7	1	1	
13-38		945103-2800	C-RING d=28 Cﾘﾝｸﾞ d=28	1	1	
13-39		3KYQ61411-1	MOUNT BRACKET ﾏｳﾝﾄﾌﾞﾗｹｯﾄ	1	1	
13-40		338-60218-2	ANODE ｱﾉｰﾄﾞ	1	1	Mount Bracket
13-41		910103-5616	BOLT ﾎﾞﾙﾄ	1	1	
13-42		3Z5-77150-2	PTT ASSY PTTｱｯｼ	1	1	for PTT Model
13-43		3Z5-77601-0	GAS SHOCK ABSORBER ｶﾞｽｼｮｯｸｱﾌﾞｿｰﾊﾞ	1	1	for Gas Assist Model
13-44		338-60218-2	ANODE ｱﾉｰﾄﾞ	1	1	for PTT Model
13-45		3R0-66311-0	REVERSE LOCK LEVER ﾘﾊﾞｰｽﾛｯｸﾚﾊﾞｰ	1	1	for Gas Assist Model
13-46		3AL-66333-0	REVERSE LOCK LEVER GRIP ﾘﾊﾞｰｽﾛｯｸﾚﾊﾞｰｸﾞﾘｯﾌﾟ	1	1	for Gas Assist Model
13-47		910103-5616	BOLT ﾎﾞﾙﾄ	1	1	for PTT Model
13-48		921503-5612	SCREW ｽｸﾘｭ	1	1	for PTT Model
13-49		346-66334-0	STOPPER ｽﾄｯﾊﾟ ﾘﾊﾞｰｽﾛｯｸﾚﾊﾞｰｸﾞﾘｯﾌﾟ	1	1	for Gas Assist Model
13-50		3V2-60001-0	BOLT 6-35 ﾎﾞﾙﾄ 6-35	1	1	for Gas Assist Model

Fig. 13 BRACKET
ブラケット

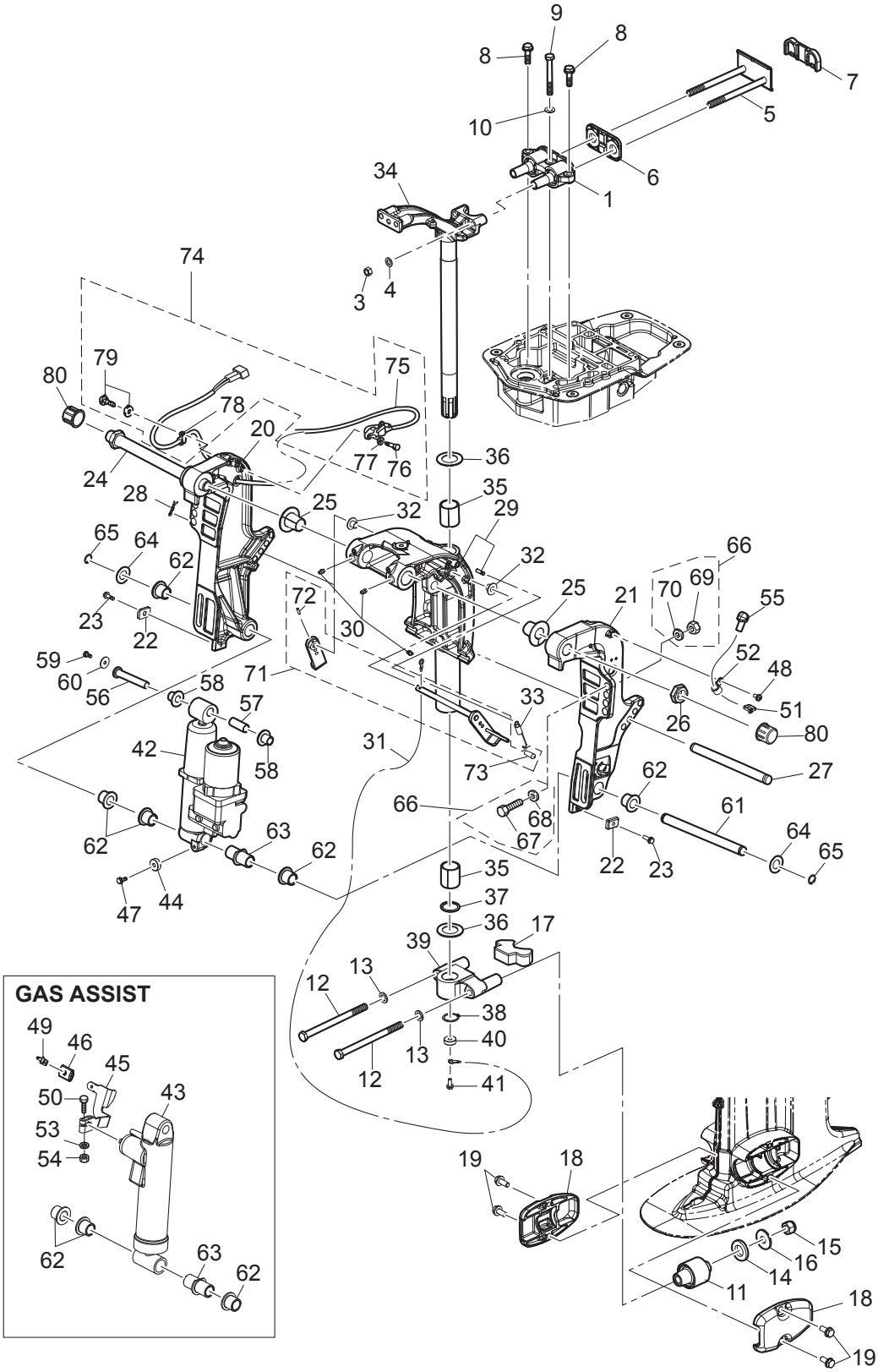

Ref.No. 見出番号		Part No. 部品番号	Description 部 品 名	Q'ty/個数 MFS40A	 MFS50A	Remarks 備 考
13-51		3Z0-84398-0	BAND 203 ﾊﾞﾝﾄﾞ ﾘｰﾄﾞﾜｲﾔ 203	1	1	for PTT Model
13-52		345-06915-0	CLAMP 6.5-14L ｸﾗﾝﾌﾟ 6.5-14L	1	1	for PTT Model
13-53		9401E3-0600	WASHER ﾜｯｼｬ	1	1	for Gas Assist Model
13-54		9301E3-0600	NUT ﾅｯﾄ	1	1	for Gas Assist Model
13-55		3Y1-76145-0	TERMINAL CAP 8-13-28 ﾀｰﾐﾅﾙｷｬｯﾌﾟ	2	2	Red for PTT Model
13-56		3KY-77071-0	CYLINDER PIN (UPPER) ｼﾘﾝﾀﾞｰﾋﾟﾝ (ｱｯﾊﾟｰ)	1	1	
13-57		3R0-77075-0	BUSHING 13-16-40 ﾌﾞｯｼﾝｸﾞ 13-16-40	1	1	
13-58		3KY-77075-0	BUSHING 13-17-19.5 18-24-22 ﾌﾞｯｼﾝｸﾞ 13-17-19.5	2	2	
13-59		910103-0612	BOLT ﾎﾞﾙﾄ	1	1	
13-60		345-05122-1	WASHER 6.5-23-1.5 ﾜｯｼｬ 6.5-23-1.5	1	1	
13-61		3KY-77101-0	CYLINDER PIN (LOWER) ｼﾘﾝﾀﾞｰﾋﾟﾝ (ﾛﾜ)	1	1	
13-62		3KY-77076-0	BUSHING 18-24-22 ﾌﾞｯｼﾝｸﾞ 18-24-22	5	5	
13-63		3KY-77103-0	BUSHING 18-24-57.5 18-24-60 ﾌﾞｯｼﾝｸﾞ 18-24-57.5	1	1	
13-64		3R0-77112-0	WASHER 18.2-34-1 ﾜｯｼｬ 18.2-34-1	2	2	
13-65		945103-1800	C-RING d=18 Cﾘﾝｸﾞ d=18	2	2	
13-66		3AD-72120-0	RIGGING BOLT SET ﾘｷﾞﾝｸﾞﾎﾞﾙﾄｾｯﾄ	1	1	
13-67		3C7-62133-2	* BOLT 12-105 P1.25 * ﾎﾞﾙﾄ 12-105 P1.25	4	4	
13-68		353-61334-0	* WASHER 13-34-3 * ﾜｯｼｬ 13-34-3	4	4	
13-69		3C7-62139-1	* NUT 12-P1.25 * ﾅｯﾄ 12-P1.25	4	4	
13-70		9401E3-1200	* WASHER * ﾜｯｼｬ	4	4	
13-71	1	3GF-62466-1	TILT STOPPER KIT ﾁﾙﾄｽﾄｯﾊﾟｰｷｯﾄ	1	1	for PTT Model two holes
13-71	2	3AC-62466-1	TILT STOPPER KIT ﾁﾙﾄｽﾄｯﾊﾟｰｷｯﾄ	1	1	for Gas Assist Model non hole
13-72		951403-3516	* SPRING PIN 3.5-16 * ｽﾌﾟﾘﾝｸﾞﾋﾟﾝ 3.5-16	1	1	
13-73		369-62433-1	* TILT STOPPER GRIP * ﾁﾙﾄｽﾄｯﾊﾟｰｸﾞﾘｯﾌﾟ	1	1	
13-74		3KY-72575-0	TRIM SENSOR KIT ﾄﾘﾑｾﾝｻｰｷｯﾄ	1	1	
13-75		3Z4-72574-0	* TRIM SENSOR L=1700 * ﾄﾘﾑｾﾝｻ L=1700	1	1	
13-76		910103-0620	* BOLT * ﾎﾞﾙﾄ	2	2	
13-77		3C8-66308-0	* WASHER 6-16-1.5 * ﾜｯｼｬ 6-16-1.5	2	2	
13-78		336-06973-0	* CLAMP 6-9.5L * ｸﾗﾝﾌﾟ 6-9.5L	1	1	

Fig. 13 BRACKET
ブラケット

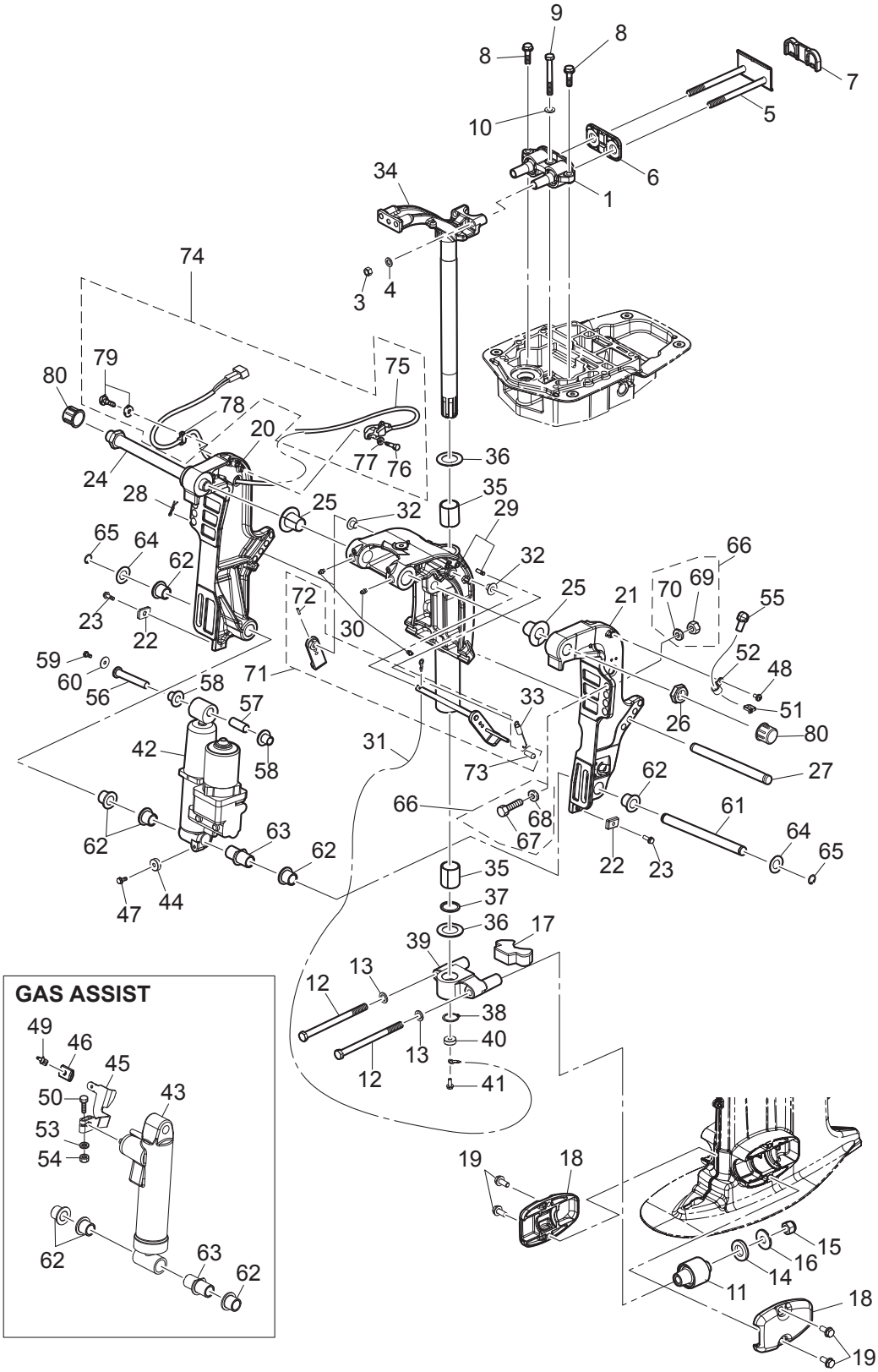

Ref.No. 見出番号		Part No. 部品番号	Description 部 品 名	Q'ty/個数		Remarks 備 考
				MFS40A	MFS50A	
13-79		921503-5612	＊SCREW ＊ｽｸﾘｭ	1	1	
13-80		346-62127-0	CAP NUT ｷｬｯﾌﾟﾅｯﾄ ﾌﾞﾗｹｯﾄﾎﾞﾙﾄ	2	2	OPT

Fig. 14 POWER TRIM&TILT
パワートリム & チルト

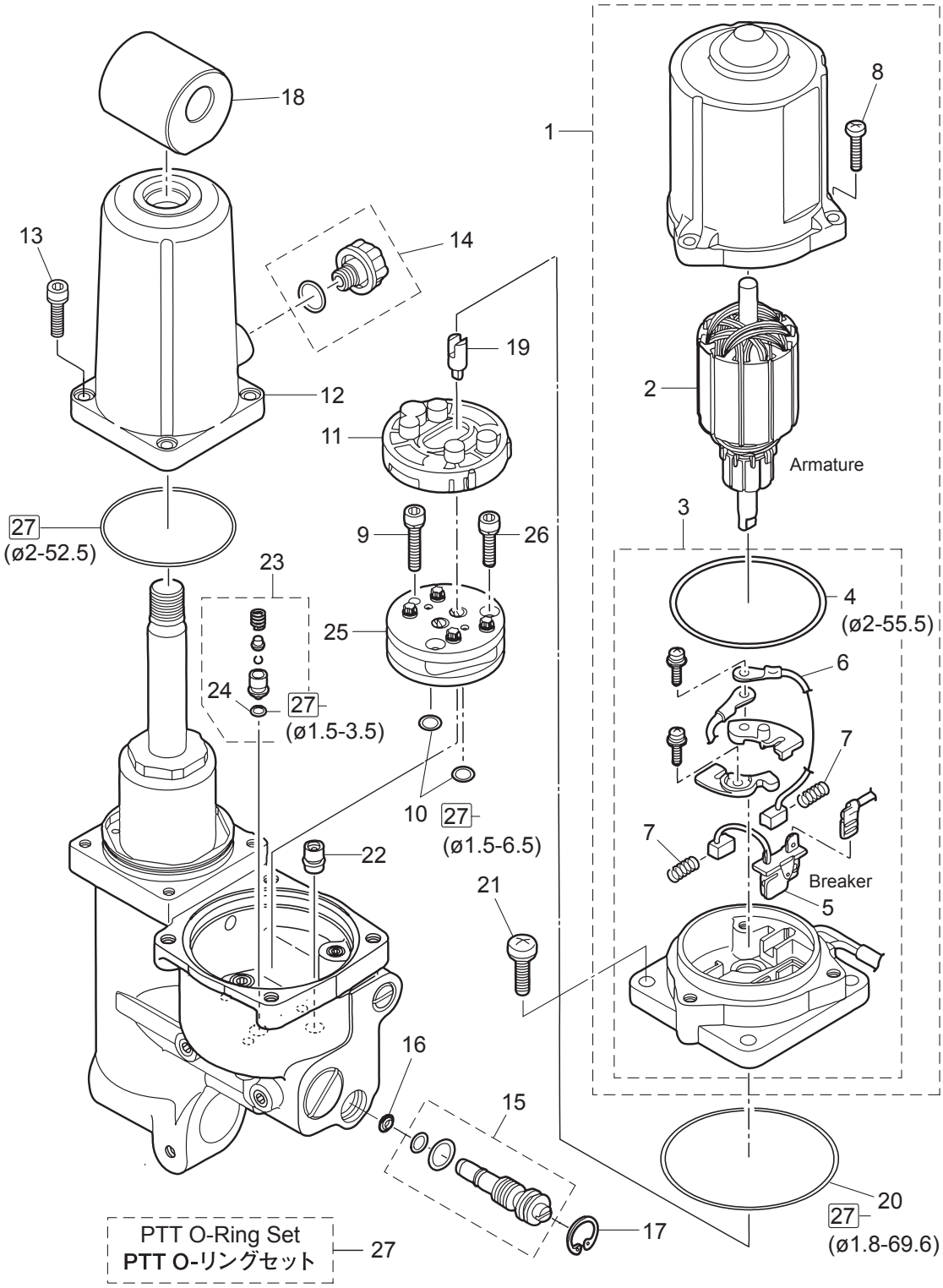

Ref.No. 見出番号		Part No. 部品番号	Description 部 品 名	Q'ty/個数 MFS40A	 MFS50A	Remarks 備 考
14-1		3Z5-77180-0	MOTOR ASSY ﾓｰﾀｱｯｼ	1	1	for PTT Model
14-2		3Z5-77190-0	* ARMATURE ASSY * ｱｰﾏﾁｭｱｱｯｼ	1	1	
14-3		3Z5-77192-0	* MOTOR BRACKET ASSY * ﾓｰﾀﾌﾞﾗｹｯﾄｱｯｼ	1	1	
14-4		3Z5-77182-0	** O-RING 2-55.5 ** Oﾘﾝｸﾞ 2-55.5	1	1	
14-5		3Z5-77191-0	** BREAKER ** ﾌﾞﾚｰｶ	1	1	
14-6		3E0-77183-0	** BRUSH ** ﾌﾞﾗｼ	1	1	
14-7		3E0-77184-0	** BRUSH SPRING ** ﾌﾞﾗｼｽﾌﾟﾘﾝｸﾞ	2	2	
14-8		921503-0520	* SCREW * ｽｸﾘｭ	3	3	
14-9		3B7-77431-1	BOLT ﾎﾞﾙﾄ	1	1	
14-10		3B7-77433-0	O-RING 1.5-6.5 Oﾘﾝｸﾞ 1.5-6.5	2	2	
14-11		3B7-77434-1	FILTER ﾌｨﾙﾀ B	1	1	
14-12		3Z5-77165-1	RESERVE TANK ﾘｻﾞｰﾌﾞﾀﾝｸ	1	1	
14-13		3Z5-77159-0	BOLT ﾎﾞﾙﾄ	4	4	
14-14		3Z5-77221-0	CAP ASSY ｷｬｯﾌﾟｱｯｼ	1	1	
14-15		3Z5-77175-0	MANUAL VALVE ASSY ﾏﾆｭｱﾙﾊﾞﾙﾌﾞｱｯｼ	1	1	
14-16		3R0-77173-0	SEAL WASHER ｼｰﾙﾜｯｼｬ	1	1	
14-17		3Z5-77171-0	C-RING Cﾘﾝｸﾞ	1	1	
14-18		3Z5-77367-0	JOINT ｼﾞｮｲﾝﾄ ﾒﾀﾙ	1	1	
14-19		3Z5-77166-0	COUPLING ｶｯﾌﾟﾘﾝｸﾞ ﾎﾟﾝﾌﾟ	1	1	
14-20		3B7-77167-0	O-RING 1.8-69.6 Oﾘﾝｸﾞ 1.8-69.6	1	1	
14-21		3Z5-77194-0	SCREW ｽｸﾘｭ	4	4	
14-22		3Z5-77460-0	VALVE ASSY ﾊﾞﾙﾌﾞｱｯｼ	1	1	
14-23		3Z5-77450-0	RELIEF VALVE ASSY ﾘﾘｰﾌﾊﾞﾙﾌﾞｱｯｼ	1	1	
14-24		3R0-77451-0	* O-RING 1.5-3.5 * Oﾘﾝｸﾞ 1.5-3.5	1	1	
14-25		3B7-77430-0	PUMP ﾎﾟﾝﾌﾟ	1	1	
14-26		3B7-77432-1	BOLT ﾎﾞﾙﾄ	2	2	
14-27		3Z5-77225-0	PTT O-RING SET PTT Oﾘﾝｸﾞｾｯﾄ	1	1	

Fig. 15 BOTTOM COWL
ボトムカウル

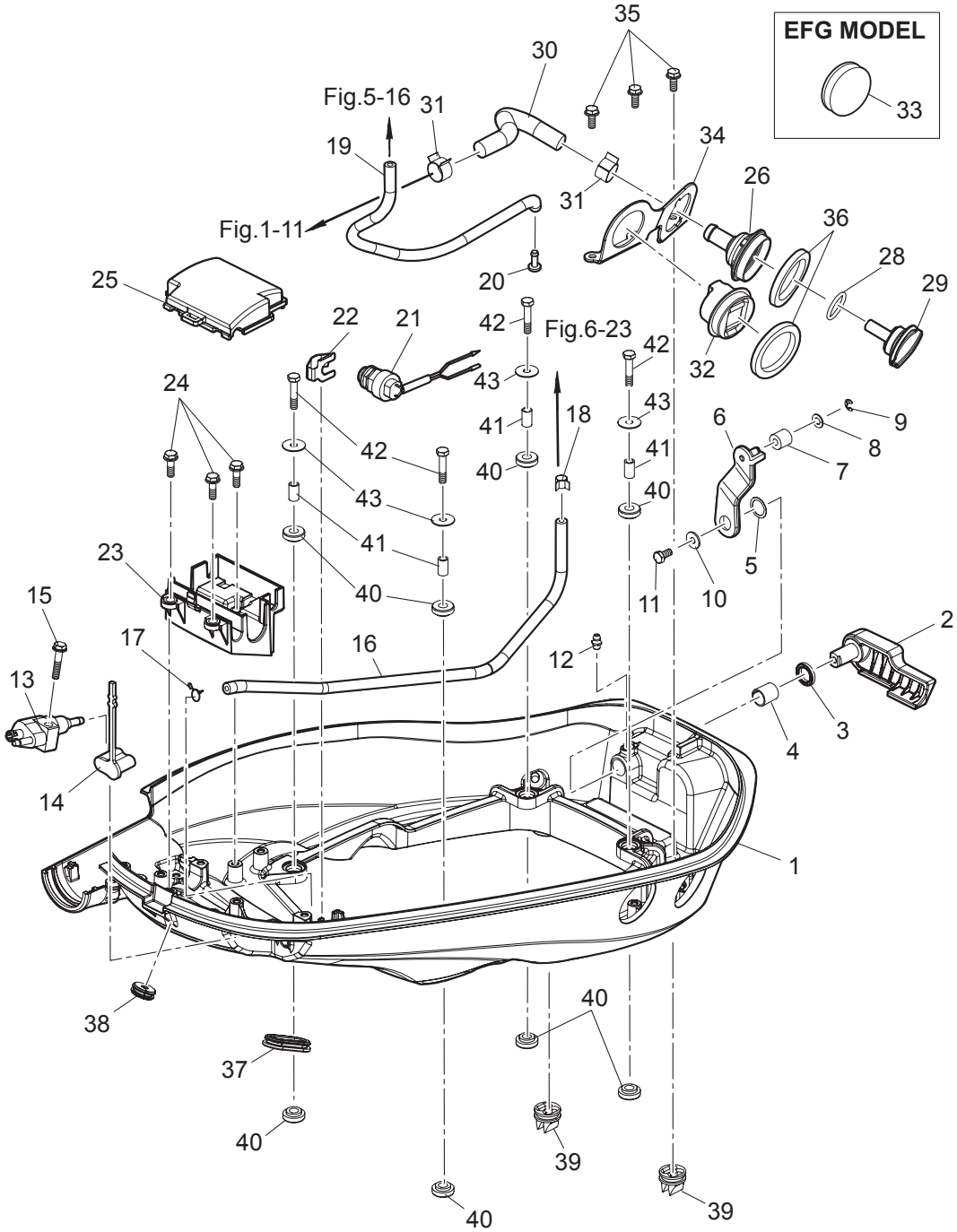

Ref.No. 見出番号		Part No. 部品番号	Description 部 品 名	Q'ty/個数		Remarks 備 考
				MFS40A	MFS50A	
15-1	1	3KYQ67100-0	BOTTOM COWL ﾎﾞﾄﾑｶｳﾙ	1	1	
15-1	2	3KYW67100-0	BOTTOM COWL ﾎﾞﾄﾑｶｳﾙ	1	1	for White Model
15-2		3KY-67141-0	HOOK LEVER ﾌｯｸﾚﾊﾞｰ	1	1	
15-3		338-67147-0	SEAL RING 13.8-22-3.7 ｼｰﾙﾘﾝｸﾞ 13.8-22-3.7	1	1	
15-4		350-67105-0	HOOK LEVER BUSHING 14-16.5-17.7 ﾌｯｸﾚﾊﾞｰﾌﾞｯｼﾝｸﾞ 14-16.5-17.7	1	1	
15-5		941403-1400	WAVE WASHER d=14 ｳｪｰﾌﾞﾜｯｼｬ d=14	1	1	
15-6		3KY-67142-0	COVER HOOK ｶﾊﾞｰﾌｯｸ	1	1	
15-7		3R0-67517-0	ROLLER 6.1-14.7-14 ﾛｰﾗ 6.1-14.7-14	1	1	
15-8		346-67115-0	WASHER 6.5-21-1 ﾜｯｼｬ 6.5-21-1	1	1	
15-9		945303-0500	E-RING d=5 Eﾘﾝｸﾞ d=5	1	1	
15-10		3R0-66308-0	WASHER 6-16-1.5 ﾜｯｼｬ 6-16-1.5	1	1	
15-11		910103-0616	BOLT ﾎﾞﾙﾄ	1	1	
15-12		344-67177-1	GREASE FITTING ｸﾞﾘｽﾌｨｯﾃｨﾝｸﾞ	1	1	
15-13		394-70260-0	FUEL CONNECTOR (MALE) ﾌｭｴﾙｺﾈｸﾀ (ｴﾝｼﾞﾝﾒｰﾙ)	1	1	
15-14		3H6-70262-0	FUEL CONNECTOR PROTECTOR ﾌｭｴﾙｺﾈｸﾀﾌﾟﾛﾃｸﾀ	1	1	
15-15		9101E3-5630	BOLT ﾎﾞﾙﾄ	1	1	
15-16	1	98AB-50-450	HOSE ﾎｰｽ	1	1	Fuel Connector-Fuel Filter STD
15-16	2	3KY-04055-0	LOW PERMEATION HOSE φ5-φ10, L=450 ﾛｰﾊﾟｰﾐｭｰｼｮﾝﾎｰｽ	1	1	Low Permeation Parts USA EPA-KRI-15G
15-17		338-02215-0	CLIP φ10 ｸﾘｯﾌﾟ φ10	1	1	Fuel Connector Side
15-18		3GT-35143-0	CLIP φ9.4 ｸﾘｯﾌﾟ	1	1	Fuel Filter Side
15-19		3KY-65212-0	WATER HOSE ｳｫｰﾀﾎｰｽ	1	1	Fuel Filter-Water Nipple
15-20		3T1-01138-0	NIPPLE 6-8-11 ﾆｯﾌﾟﾙ ｳｫｰﾀ	1	1	Black
15-21		3NV-76080-0	NEUTRAL SWITCH ﾆｭｰﾄﾗﾙｽｲｯﾁ	1	1	
15-22		398-76083-0	NEUTRAL SWITCH ACTUATOR ﾆｭｰﾄﾗﾙｽｲｯﾁｱｸﾁｴｰﾀ	1	1	
15-23		3KY-06281-0	CABLE TERMINAL HOLDER ｹｰﾌﾞﾙﾀｰﾐﾅﾙﾎﾙﾀﾞ	1	1	
15-24		910103-5620	BOLT ﾎﾞﾙﾄ	3	3	
15-25		3KZ-06902-0	COVER ｶﾊﾞｰ	1	1	
15-26		3T1-72403-0	FLUSHING CONNECTOR ﾌﾗｯｼﾝｸﾞｺﾈｸﾀ	1	1	
15-28		3R0-07422-0	O-RING 3.1-24.4 Oﾘﾝｸﾞ 3.1-24.4	1	1	

Fig. 15 BOTTOM COWL
ボトムカウル

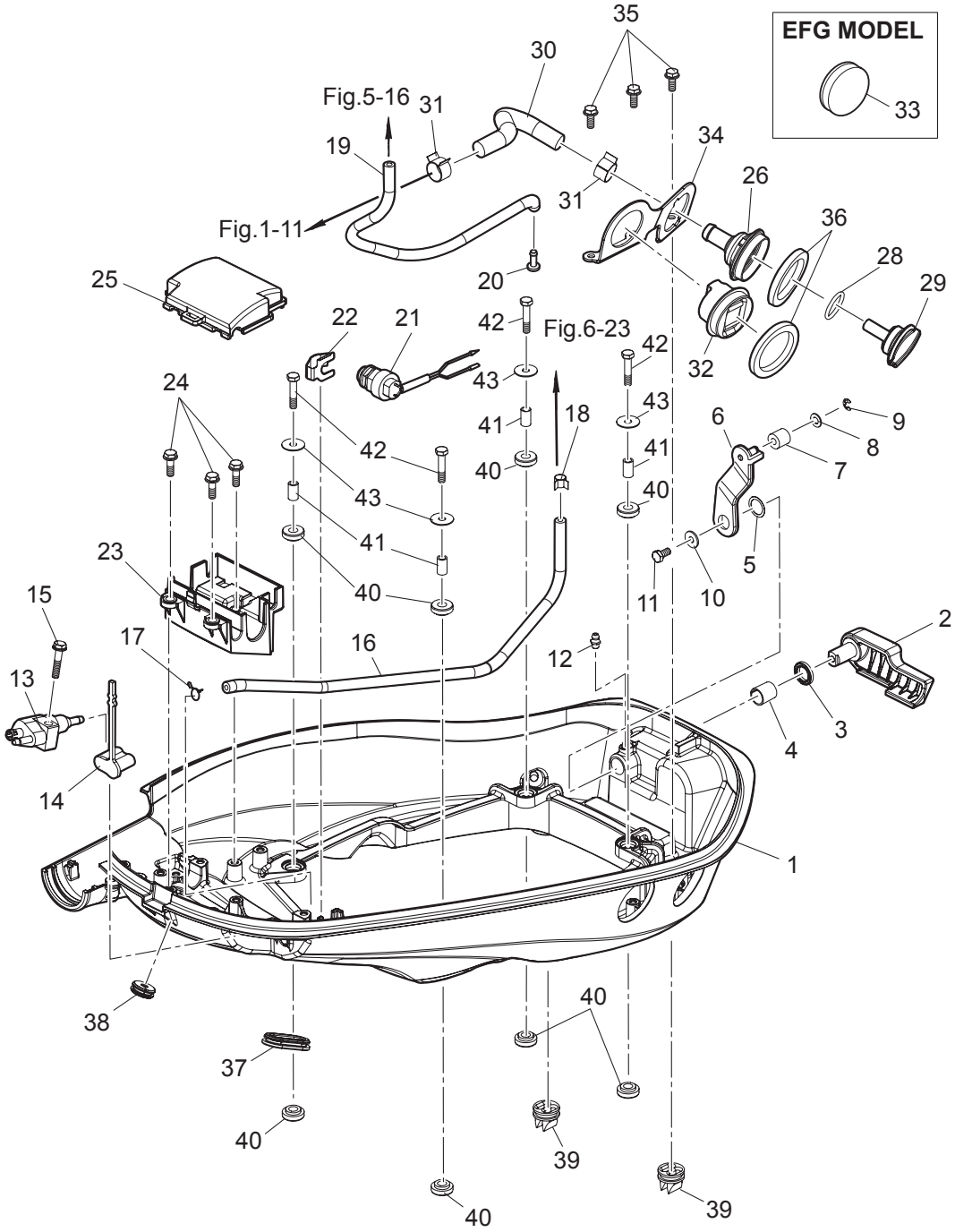

Ref.No. 見出番号		Part No. 部品番号	Description 部 品 名	Q'ty/個数		Remarks 備 考
				MFS40A	MFS50A	
15-29		3T1-72404-0	FLUSHING CONNECTOR CAP ﾌﾗｯｼﾝｸﾞｺﾈｸﾀｷｬｯﾌﾟ	1	1	
15-30		3KY-72410-0	FLUSHING HOSE ﾌﾗｯｼﾝｸﾞﾎｰｽ	1	1	
15-31		3T1-07737-1	CLIP φ17.8 ｸﾘｯﾌﾟ φ17.8	2	2	
15-32		3AC-72615-0	PTT SWITCH ASSY PTTｽｲｯﾁｱｯｼ	1	1	for PTT Model
15-33		3KY-72618-0	GROMMET ｸﾞﾛﾒｯﾄ	1	1	PTT Switch for Gas Assist Model
15-34		3KY-72413-0	FLUSHING CONNECTOR BRACKET ﾌﾗｯｼﾝｸﾞｺﾈｸﾀﾌﾞﾗｹｯﾄ	1	1	
15-35		910103-5616	BOLT ﾎﾞﾙﾄ	3	3	
15-36		3F3-72616-1	GASKET ｶﾞｽｹｯﾄ PTTｽｲｯﾁ	2	2	
15-37		3R3-66226-0	GROMMET 40-18-3 ｸﾞﾛﾒｯﾄ ｼﾌﾄﾛｯﾄﾞ	1	1	PTT Cord
15-38		3KY-67117-0	GROMMET ｸﾞﾛﾒｯﾄ	1	1	Trim Sender
15-39		3T1-67161-0	GROMMET ｸﾞﾛﾒｯﾄ	2	2	Drain
15-40		346-67113-0	MOUNT 8.5-14-2.5 ﾏｳﾝﾄ 8.5-14-2.5	8	8	
15-41		346-67114-1	SPACER 6.2-9-15.7 ｽﾍﾟｰｻ 6.2-9-15.7	4	4	
15-42		910103-0630	BOLT ﾎﾞﾙﾄ	4	4	
15-43		346-67115-0	WASHER 6.5-21-1 ﾜｯｼｬ 6.5-21-1	4	4	

Fig. 16 **SHIFT・THROTTLE**
シフト・スロットル

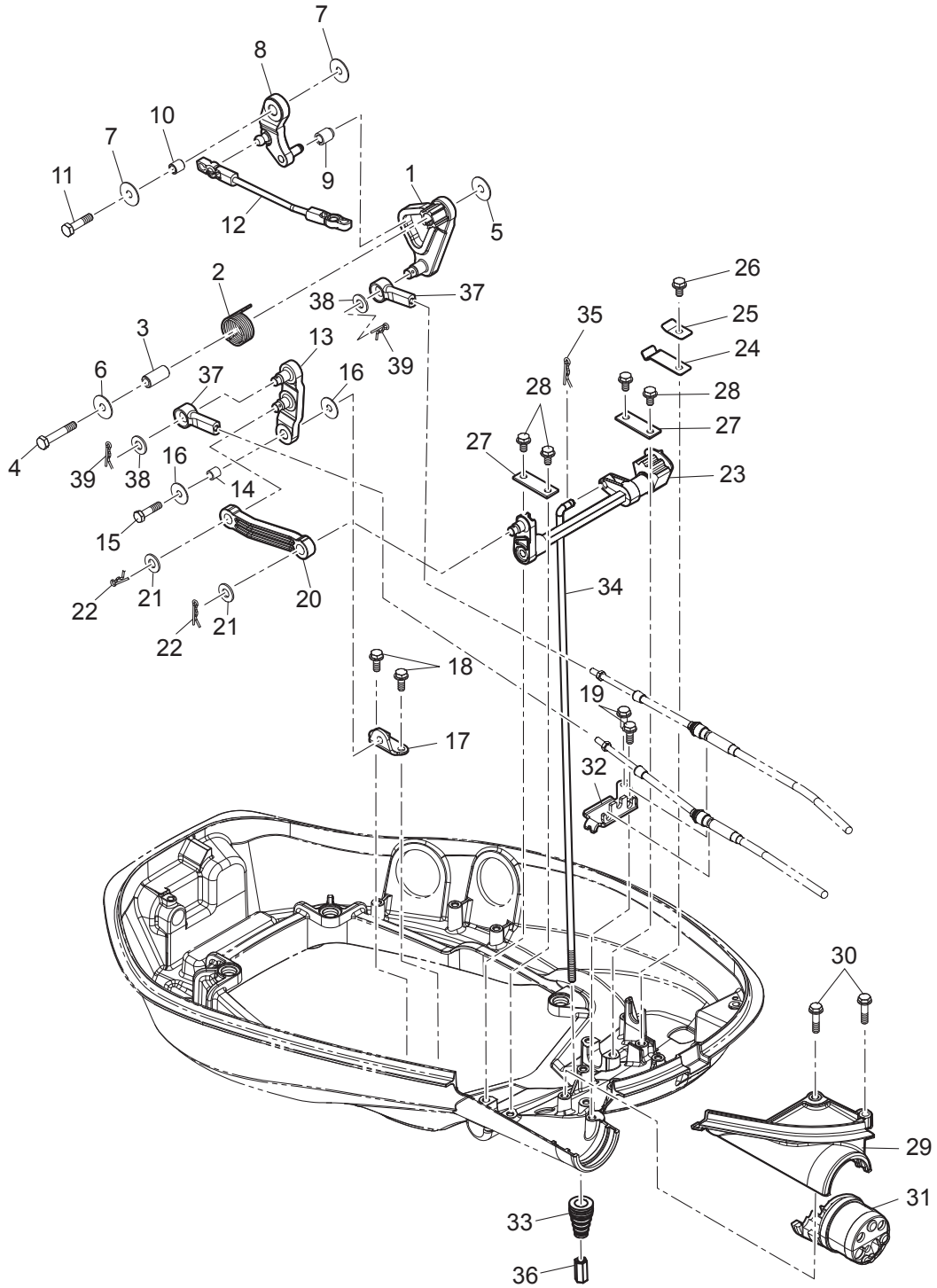

Ref.No. 見出番号		Part No. 部品番号	Description 部 品 名	Q'ty/個数		Remarks 備 考
				MFS40A	MFS50A	
16-1		3KY-63718-0	THROTTLE CAM ｽﾛｯﾄﾙｶﾑ	1	1	
16-2		3KY-63727-0	SPRING ｽﾌﾟﾘﾝｸﾞ	1	1	
16-3		3R3-66124-0	COLLAR 6.5-10.5-22.6 ｶﾗｰ 6.5-10.5-22.6	1	1	
16-4		910103-0635	BOLT ﾎﾞﾙﾄ	1	1	
16-5		346-67115-0	WASHER 6.5-21-1 ﾜｯｼｬ 6.5-21-1	1	1	
16-6		345-05122-1	WASHER 6.5-23-1.5 ﾜｯｼｬ 6.5-23-1.5	1	1	
16-7		346-67115-0	WASHER 6.5-21-1 ﾜｯｼｬ 6.5-21-1	2	2	
16-8		3KY-63751-0	THROTTLE ARM ｽﾛｯﾄﾙｱｰﾑ	1	1	
16-9		3KY-03171-0	THROTTLE ROLLER ｽﾛｯﾄﾙﾛｰﾗ	1	1	
16-10		3KY-76079-0	COLLAR 6.5-10.5-9.3 ｶﾗｰ 6.5-10.5-9.3	1	1	
16-11		910103-0620	BOLT ﾎﾞﾙﾄ	1	1	
16-12		3KY-63709-0	THROTTLE ROD ｽﾛｯﾄﾙﾛｯﾄﾞ	1	1	
16-13		3KY-66122-0	SHIFT ARM ｼﾌﾄｱｰﾑ	1	1	
16-14		3KY-76079-0	COLLAR 6.5-10.5-9.3 ｶﾗｰ 6.5-10.5-9.3	1	1	
16-15		910103-0625	BOLT ﾎﾞﾙﾄ	1	1	
16-16		346-67115-0	WASHER 6.5-21-1 ﾜｯｼｬ 6.5-21-1	2	2	
16-17		3KY-66126-0	BRACKET ﾌﾞﾗｹｯﾄ	1	1	
16-18		910103-5616	BOLT ﾎﾞﾙﾄ	2	2	Shift Arm Bracket
16-19		910103-5616	BOLT ﾎﾞﾙﾄ	2	2	Cable Clip
16-20		3KY-66134-0	SHIFT LEVER ROD ｼﾌﾄﾚﾊﾞｰﾛｯﾄﾞ	1	1	
16-21		3AA-83719-0	WASHER 8.5-18-1.6 ﾜｯｼｬ 8.5-18-1.6	2	2	
16-22		951603-0800	SNAP PIN d=8 ｽﾅｯﾌﾟﾋﾟﾝ d=8	2	2	
16-23		3KY-66130-0	SHIFT LEVER SHAFT ASSY ｼﾌﾄﾚﾊﾞｰｼｬﾌﾄｱｯｼ	1	1	
16-24		3EF-66113-0	SHIFT DETENT SPRING ｼﾌﾄﾃﾞｨﾃﾝﾄｽﾌﾟﾘﾝｸﾞ	1	1	
16-25		3Y1-66117-0	SHIFT DETENT SUPPORTER t=0.8 ｼﾌﾄﾃﾞｨﾃﾝﾄｻﾎﾟｰﾀ	1	1	
16-26		910103-5612	BOLT ﾎﾞﾙﾄ	1	1	
16-27		3V1-66145-0	HOLDER ﾎﾙﾀﾞ ｼﾌﾄﾚﾊﾞｰｼｬﾌﾄ	2	2	
16-28		910103-5612	BOLT ﾎﾞﾙﾄ	4	4	
16-29	1	3KYQ67483-0	REMOTE CONT CABLE STAY COVER ﾘﾓｰﾄｺﾝﾄﾛｰﾙｹｰﾌﾞﾙｽﾃｰｶﾊﾞｰ	1	1	

Fig. 16 **SHIFT・THROTTLE**
シフト・スロットル

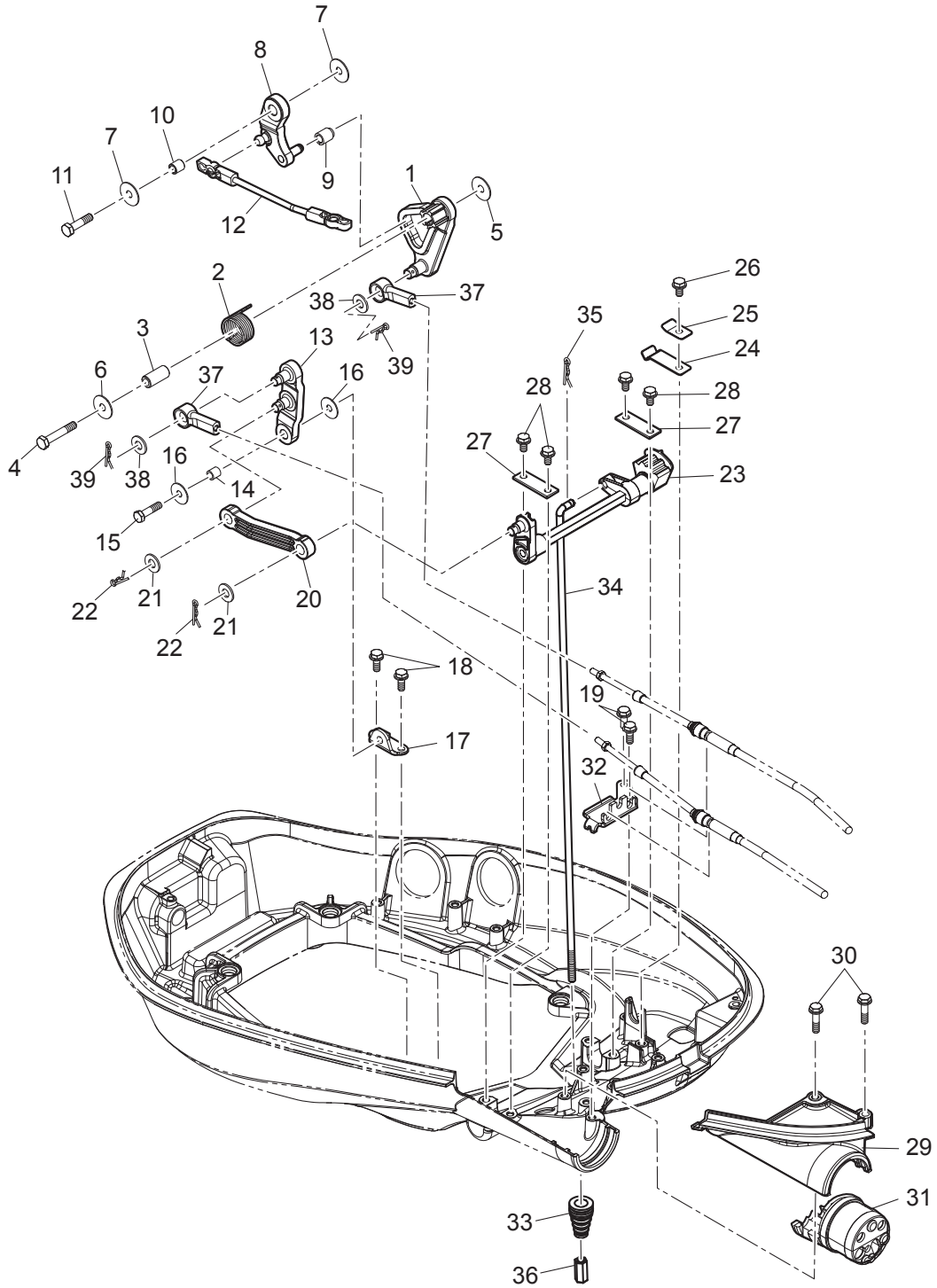

Ref.No. 見出番号		Part No. 部品番号	Description 部 品 名	Q'ty/個数 MFS40A	Q'ty/個数 MFS50A	Remarks 備 考
16-29	2	3KYW67483-0	REMOTE CONT CABLE STAY COVER ﾘﾓｰﾄｺﾝﾄﾛｰﾙｹｰﾌﾞﾙｽﾃｰｶﾊﾞｰ	1	1	for White Model
16-30		910103-5625	BOLT ﾎﾞﾙﾄ	2	2	
16-31		3KY-76116-0	GROMMET ｸﾞﾛﾒｯﾄ ｺｰﾄﾞ	1	1	
16-32		3KY-83734-0	CABLE CLIP ｹｰﾌﾞﾙｸﾘｯﾌﾟ	1	1	
16-33		3M2-66226-0	GROMMET 17-3 ｸﾞﾛﾒｯﾄ ｼﾌﾄﾛｯﾄﾞ 17-3	1	1	Shift Rod
16-34	1	3KY-66214-0	SHIFT ROD (S) ｼﾌﾄﾛｯﾄﾞ (S)	1	1	for Transom "S"
16-34	2	3KY-66215-0	SHIFT ROD (L) ｼﾌﾄﾛｯﾄﾞ (L)	1	1	for Transom "L"&"UL"
16-35		951603-0500	SNAP PIN d=5 ｽﾅｯﾌﾟﾋﾟﾝ d=5	1	1	
16-36		3KY-66241-0	SHIFT ROD JOINT M6-22 ｼﾌﾄﾛｯﾄﾞｼﾞｮｲﾝﾄ	1	1	
16-37		3B7-83715-2	CABLE JOINT ｹｰﾌﾞﾙｼﾞｮｲﾝﾄ	2	2	
16-38		3AA-83719-0	WASHER 8.5-18-1.6 ﾜｯｼｬ 8.5-18-1.6	2	2	
16-39		951603-0800	SNAP PIN d=8 ｽﾅｯﾌﾟﾋﾟﾝ d=8	2	2	

Fig. 17 STEERING
ステアリング

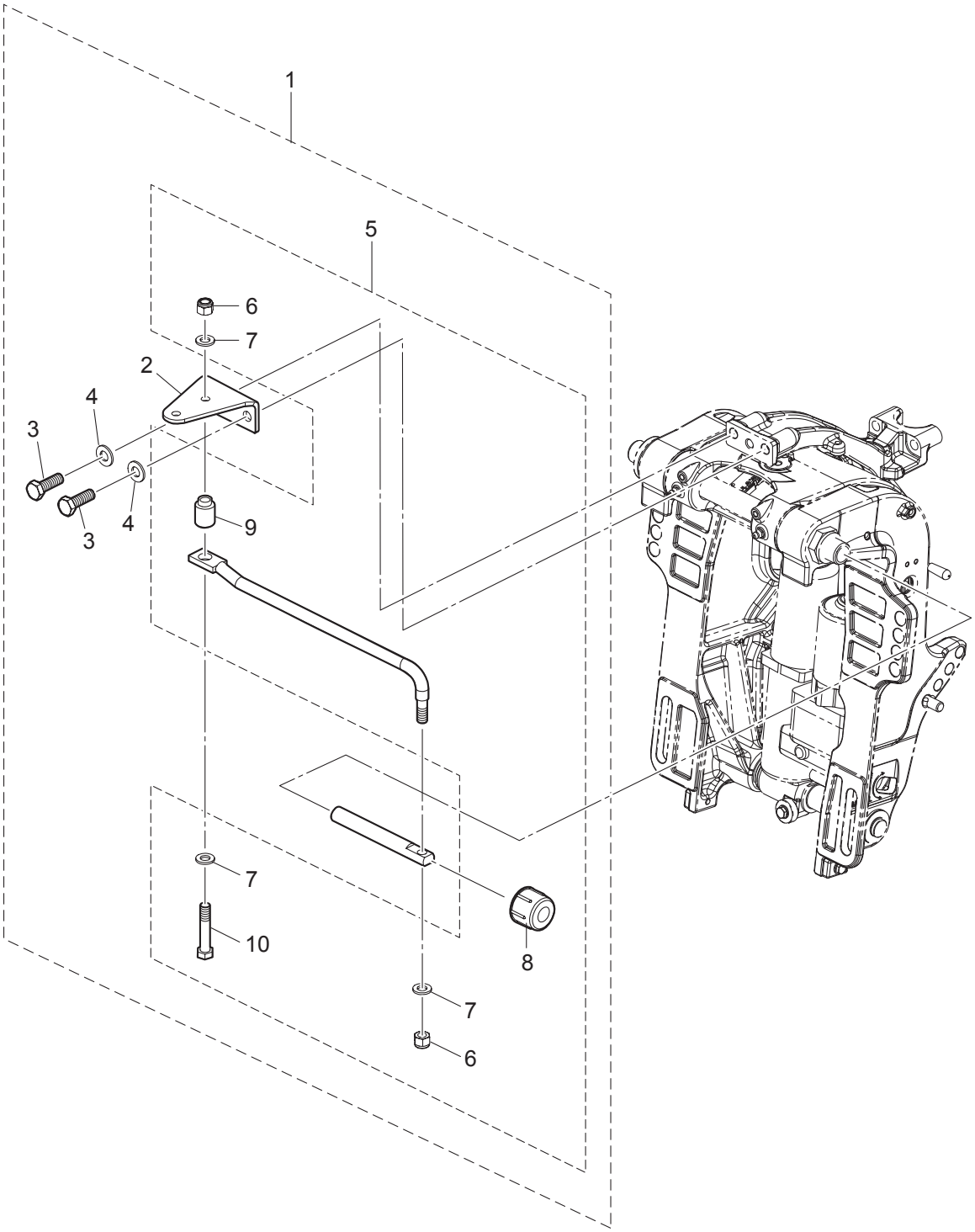

Ref.No. 見出番号		Part No. 部品番号	Description 部 品 名	Q'ty/個数		Remarks 備 考
				MFS40A	MFS50A	
17-1		3KY-83880-0	REMOTE CONTROL FITTING ASSY ﾘﾓｰﾄｺﾝﾄﾛｰﾙﾌｨｯﾃｨﾝｸﾞｱｯｼ	1	1	for EPT Model
17-2		3KY-83830-0	* STEERING HOOK PLATE * ｽﾃｱﾘﾝｸﾞﾌｯｸﾌﾟﾚｰﾄ	1	1	
17-3		910103-1030	* BOLT * ﾎﾞﾙﾄ	2	2	
17-4		940103-1000	* WASHER * ﾜｯｼｬ	2	2	
17-5		3KY-84905-0	* DRAG LINK ASSY * ﾄﾞﾗｯｸﾞﾘﾝｸｱｯｼ	1	1	
17-6		353-84918-0	** NYLON NUT 3/8-24UNF ** ﾅｲﾛﾝﾅｯﾄ 3/8-24UNF	2	2	
17-7		353-84916-0	** WASHER 9.6-18-2 ** ﾜｯｼｬ 9.6-18-2	3	3	
17-8		3F3-84908-0	** SEAL RING ** ｼｰﾙﾘﾝｸﾞ ﾄﾞﾗｯｸﾞﾘﾝｸ	1	1	
17-9		3B7-84914-0	** SPACER 9.6-19-19 ** ｽﾍﾟｰｻ	1	1	
17-10		353-84917-0	** BOLT 3/8-45 ** ﾎﾞﾙﾄ 3/8-45	1	1	

Fig. 18 TOP COWL
トップカウル

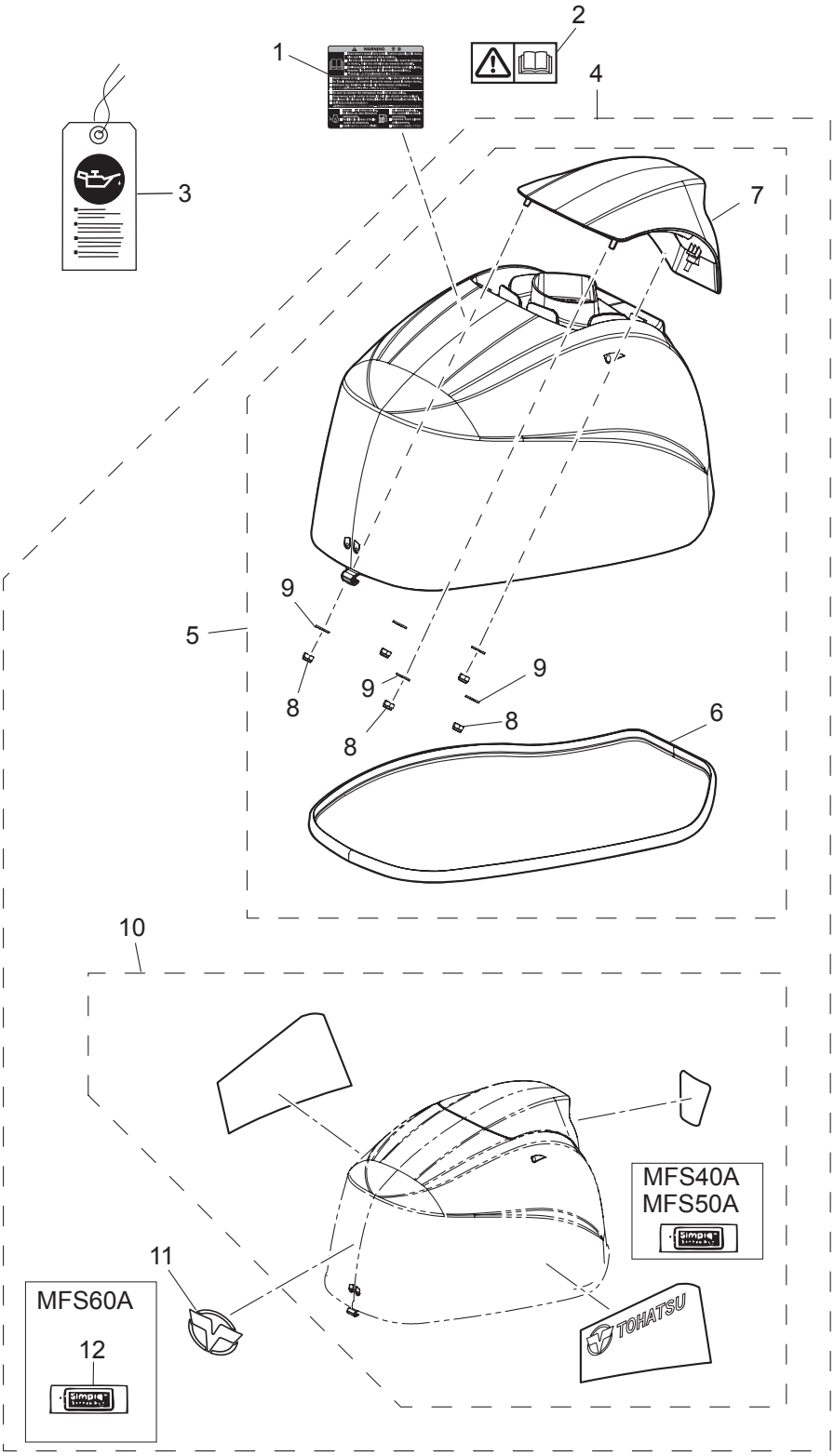

Ref.No. 見出番号		Part No. 部品番号	Description 部 品 名	Q'ty/個数		Remarks 備 考
				MFS40A	MFS50A	
18-1	1	3R0-72180-0	CAUTION DECAL (A) ｺｰｼｮﾝﾃﾞｶｰﾙ (A)	1	1	
18-1	2	3UW-72180-0	CAUTION DECAL (A) ｺｰｼｮﾝﾃﾞｶｰﾙ (A)	1	1	for White Model
18-2		3F0-72185-0	CAUTION DECAL ｺｰｼｮﾝﾃﾞｶｰﾙ	1	1	for EX/EU Model
18-3		3VJ-72044-0	OIL CAUTION TAG ｵｲﾙｺｰｼｮﾝﾃﾞﾀｸﾞ	1	1	
18-4	2	3KYQ67630-2	TOP COWL ASSY ﾄｯﾌﾟｶｳﾙｱｯｼ		1	
18-4	3	3KYW67630-2	TOP COWL ASSY ﾄｯﾌﾟｶｳﾙｱｯｼ		1	for White Model
18-5	1	3KYQ67640-1	* TOP COWL SUB-ASSY * ﾄｯﾌﾟｶｳﾙｻﾌﾞｱｯｼ	1	1	
18-5	2	3KYW67640-1	* TOP COWL SUB-ASSY * ﾄｯﾌﾟｶｳﾙｻﾌﾞｱｯｼ	1	1	for White Model
18-6		3KY-67501-1	** TOP COWL SEAL ** ﾄｯﾌﾟｶｳﾙｼｰﾙ	1	1	
18-7	1	3KYH67521-0	** TILT HANDLE ** ﾁﾙﾄﾊﾝﾄﾞﾙ	1	1	
18-8		930403-0600	** NYLON NUT 6-P1.0 ** ﾅｲﾛﾝﾅｯﾄ 6-P1.0	5	5	
18-9		3C8-66308-0	** WASHER 6-16-1.5 ** ﾜｯｼｬ 6-16-1.5	5	5	
18-10	1	3KZ-87801-2	* DECAL SET (MFS40A) * ﾃﾞｶｰﾙｾｯﾄ (MFS40A)	1		
18-10	2	3KY-87801-2	* DECAL SET (MFS50A) * ﾃﾞｶｰﾙｾｯﾄ (MFS50A)		1	
18-10	3	3UW-87801-1	* DECAL SET (MFS50A-W) * ﾃﾞｶｰﾙｾｯﾄ (MFS50A-W)		1	for White Model
18-10	5	3UY-87801-1	* DECAL SET (MFS40A-W) * ﾃﾞｶｰﾙｾｯﾄ (MFS40A-W)	1		for White Model
18-11	1	3KZ-67531-0	* FRONT DECAL * ﾌﾛﾝﾄﾃﾞｶｰﾙ	1	1	

Fig. 19 FUEL TANK
フュエルタンク

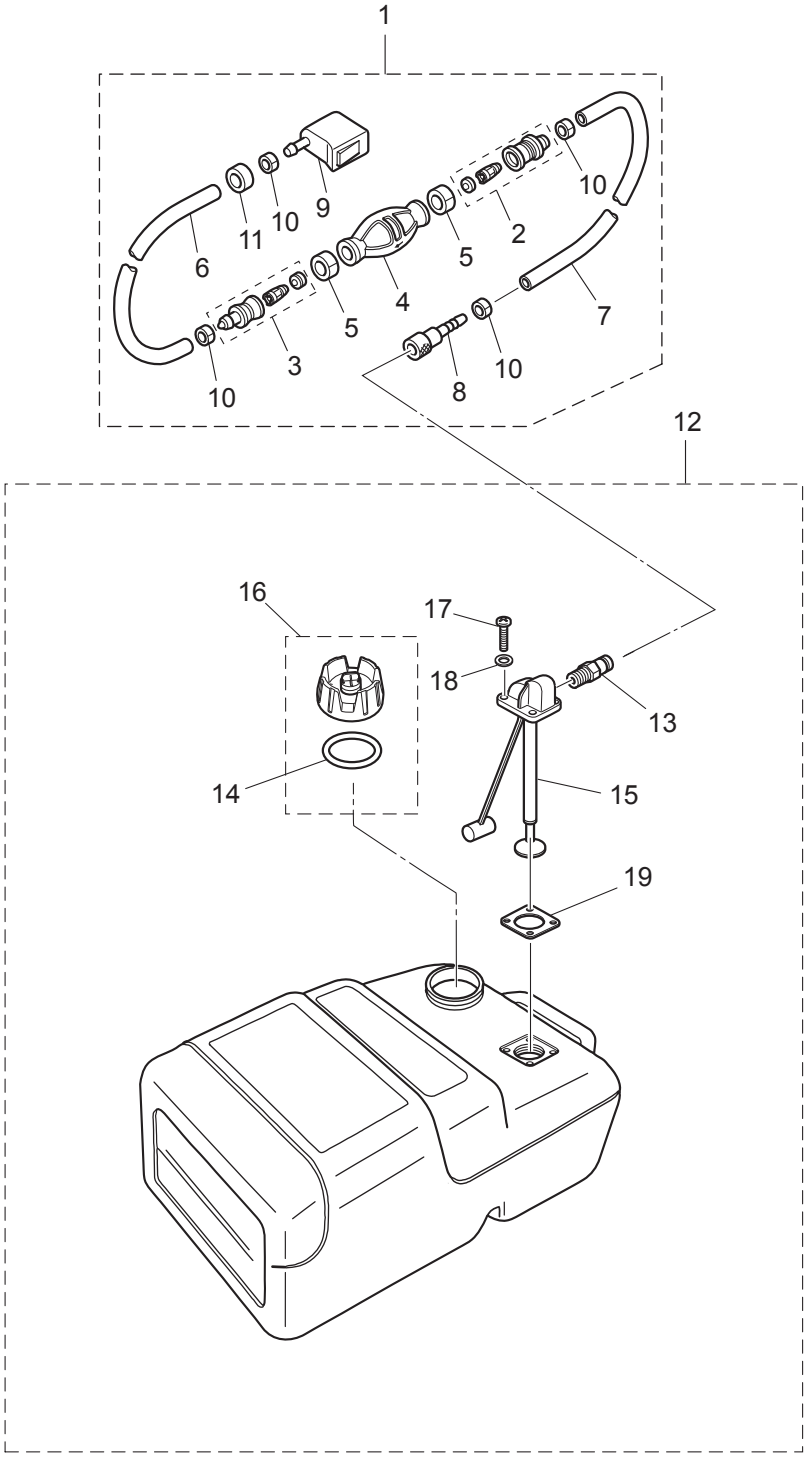

Ref.No. 見出番号		Part No. 部品番号	Description 部 品 名	Q'ty/個数		Remarks 備 考
				MFS40A	MFS50A	
19-1	2	3H6-70200-2	PRIMER BULB ASSY ﾌﾟﾗｲﾏﾊﾞﾙﾌﾞｱｯｼ	1	1	STD
19-2		3C7-70220-1	* JOINT ASSY (INLET) * ｼﾞｮｲﾝﾄｱｯｼ (ｲﾝﾚｯﾄ)	1	1	
19-3		3C7-70224-1	* JOINT ASSY (OUTLET) * ｼﾞｮｲﾝﾄｱｯｼ (ｱｳﾄﾚｯﾄ)	1	1	
19-4	2	3C7-70211-1	* PRIMER BULB * ﾌﾟﾗｲﾏﾊﾞﾙﾌﾞ	1	1	STD
19-5		3C7-70217-0	* CLAMP * ｸﾗﾝﾌﾟ	2	2	
19-6	2	98AB-70-700	* HOSE * ﾎｰｽ	1	1	STD 98AB-701000
19-7	2	98AB-701600	* HOSE * ﾎｰｽ	1	1	STD 98AB-701000 x2
19-8		3GF-70281-0	* FUEL CONNECTOR * ﾌｭｴﾙｺﾈｸﾀ (ﾀﾝｸﾌｨﾒｰﾙ)	1	1	Tank Side
19-9		3GR-70250-0	* FUEL CONNECTOR * ﾌｭｴﾙｺﾈｸﾀ (ｴﾝｼﾞﾝﾌｨﾒｰﾙ)	1	1	Engine Side
19-10		332-70201-0	* CLAMP * ｸﾗﾝﾌﾟ	4	4	
19-12		3KZ-70177-0	FUEL TANK ASSY 25L ﾌｭｴﾙﾀﾝｸｱｯｼ 25L (ﾄｰﾊﾂ)	1	1	
19-13		3E0-70270-0	* QUICK-CONNECTOR (MALE) * ｸｲｯｸｺﾈｸﾀ (ﾀﾝｸﾒｰﾙ)	1	1	
19-14		3RS-70021-0	** TANK FILLER CAP GASKET ** ﾀﾝｸﾌｨﾗｷｬｯﾌﾟｶﾞｽｹｯﾄ	1	1	
19-15		3AC-70157-0	* FUEL PICK-UP ASSY W/GAUGE * ﾌｭｴﾙﾋﾟｯｸｱｯﾌﾟｱｯｼ W/ｹﾞｰｼﾞ	1	1	
19-16		3RS-70020-0	* FUEL TANK CAP ASSY * ﾌｭｴﾙﾀﾝｸｷｬｯﾌﾟｱｯｼ	1	1	
19-17		3AC-70140-0	* SCREW * ｽｸﾘｭ	4	4	
19-18		3AC-70145-0	* WASHER * ﾜｯｼｬ	4	4	
19-19		3AC-70150-0	* GASKET * ｶﾞｽｹｯﾄ	1	1	

Fig. 20 MULTI TILLER HANDLE
マルチティラーハンドル

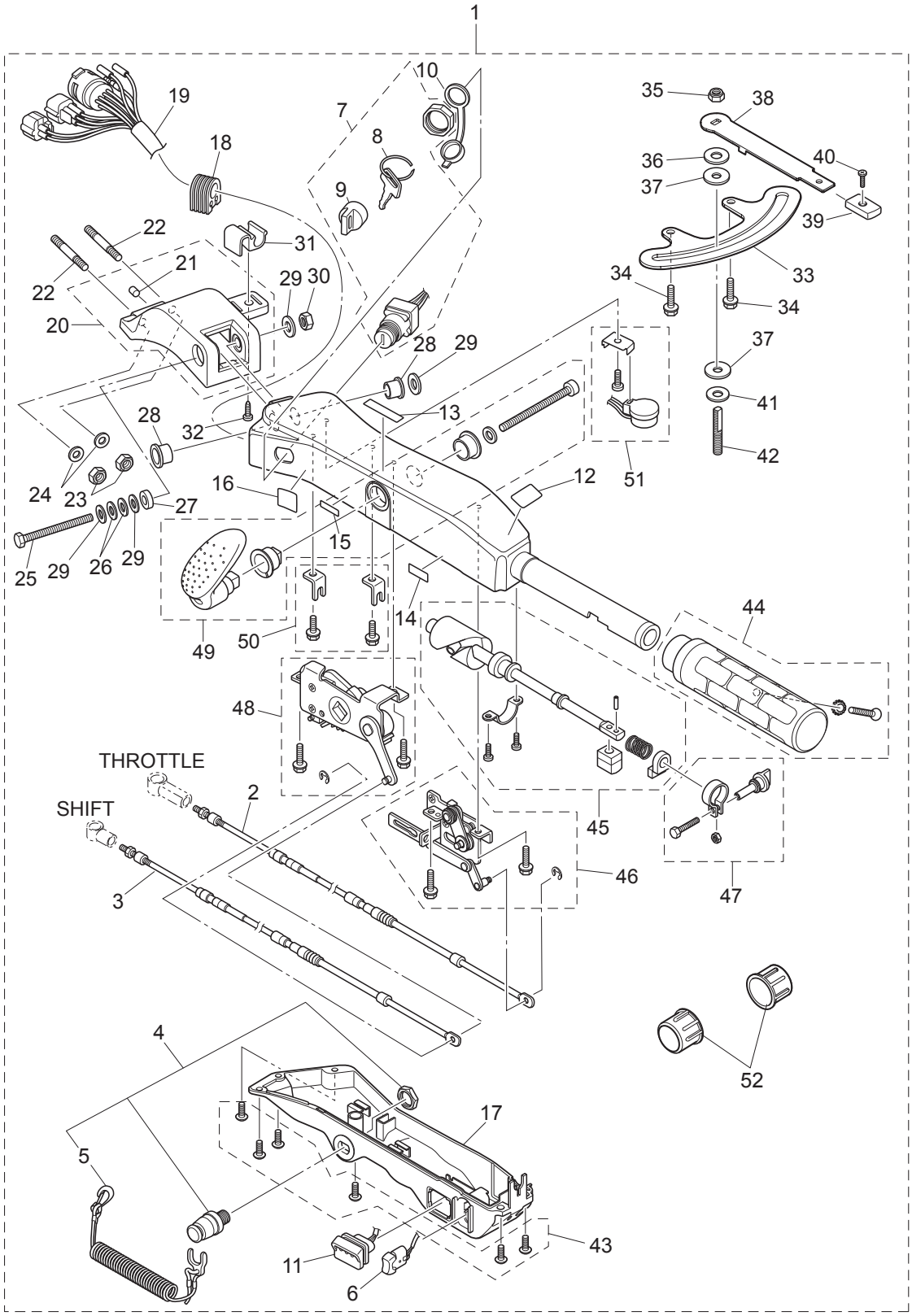

Ref.No. 見出番号		Part No. 部品番号	Description 部 品 名	Q'ty/個数 MFS40A	MFS50A	Remarks 備 考
20-1	1	3KYQ63000-1	TILLER HANDLE KIT ﾃｨﾗﾊﾝﾄﾞﾙｷｯﾄ	1	1	
20-1	2	3KYW63000-1	TILLER HANDLE KIT ﾃｨﾗﾊﾝﾄﾞﾙｷｯﾄ	1	1	for White Model
20-2		3KY-63600-0	* THROTTLE WIRE * ｽﾛｯﾄﾙﾜｲﾔ	1	1	
20-3		3KY-66196-0	* SHIFT CABLE * ｼﾌﾄｹｰﾌﾞﾙ	1	1	
20-4		398-06830-0	* STOP SWITCH ASSY * ｽﾄｯﾌﾟｽｲｯﾁｱｯｼ	1	1	
20-5		353-06821-0	** STOP SWITCH LANYARD ASSY ** ｽﾄｯﾌﾟｽｲｯﾁﾗﾝﾔｰﾄﾞｱｯｼ	1	1	
20-6		3AH-72615-0	* PTT SWITCH ASSY * PTTｽｲｯﾁｱｯｼ (B)	1	1	
20-7		3GF-76020-0	* MAIN SWITCH ASSY * ﾒｲﾝｽｲｯﾁｱｯｼ	1	1	
20-8	1	3GF-76217-0	** MAIN SWITCH KEY ** ﾒｲﾝｽｲｯﾁｷｰ No.943	A	A	
20-8	2	3GF-76218-0	** MAIN SWITCH KEY ** ﾒｲﾝｽｲｯﾁｷｰ No.944	A	A	
20-8	3	3GF-76219-0	** MAIN SWITCH KEY ** ﾒｲﾝｽｲｯﾁｷｰ No.945	A	A	
20-9		3GF-76205-0	** MAIN SWITCH KEY COVERING CAP ** ﾒｲﾝｽｲｯﾁｷｰｶﾊﾞｰﾘﾝｸﾞｷｬｯﾌﾟ	1	1	
20-10		3T5-76022-0	* MAIN SWITCH CAP (WATERPROOF) * ﾒｲﾝｽｲｯﾁｷｬｯﾌﾟ (ｳｫｰﾀﾌﾟﾙｰﾌ)	1	1	
20-11		3GF-71040-0	* PILOT LAMP ASSY * ﾊﾟｲﾛｯﾄﾗﾝﾌﾟｱｯｼ	1	1	
20-12		3GF-72019-0	* THROTTLE DECAL * ｽﾛｯﾄﾙﾃﾞｶｰﾙ	1	1	
20-13		3GF-67578-1	* SHIFT DECAL * ｼﾌﾄﾃﾞｶｰﾙ	1	1	
20-14		3GF-72198-0	* WARNING LAMP DECAL * ﾜｰﾆﾝｸﾞﾗﾝﾌﾟﾃﾞｶｰﾙ	1	1	
20-15		3GF-72200-0	* STOP SWITCH DECAL * ｽﾄｯﾌﾟｽｲｯﾁﾃﾞｶｰﾙ	1	1	
20-16		3GF-84339-0	* INSTRUCTION DECAL * ｲﾝｽﾄﾗｸｼｮﾝﾃﾞｶｰﾙ	1	1	
20-17		3GF-63320-0	* TILLER HANDLE COVER * ﾃｨﾗﾊﾝﾄﾞﾙｶﾊﾞｰ	1	1	
20-18		3GF-63624-0	* GROMMET * ｸﾞﾛﾒｯﾄ	1	1	
20-19		3KY-76119-0	* CORD ASSY * ｺｰﾄﾞｱｯｼ	1	1	
20-20	1	3AHQ62000-0	* STEERING BRACKET ASSY * ｽﾃｱﾘﾝｸﾞﾌﾞﾗｹｯﾄｱｯｼ	1	1	
20-20	2	3AHW62000-0	* STEERING BRACKET ASSY * ｽﾃｱﾘﾝｸﾞﾌﾞﾗｹｯﾄｱｯｼ	1	1	for White Model
20-21		3GF-65012-0	** DOWEL PIN 8-16 ** ﾀﾞｳｪﾙﾋﾟﾝ 8-16	1	1	
20-22		9153E3-1040	* STUD M10-40 * ｽﾀｯﾄﾞ	2	2	
20-23		930403-1000	* NYLON NUT 10-P1.5 * ﾅｲﾛﾝﾅｯﾄ 10-P1.5	2	2	
20-24		9401E3-1000	* WASHER * ﾜｯｼｬ	2	2	
20-25		3GF-63201-0	* BOLT 10-80 P1.25 * ﾎﾞﾙﾄ 10-80 P1.25	1	1	

Fig. 20 MULTI TILLER HANDLE
マルチティラーハンドル

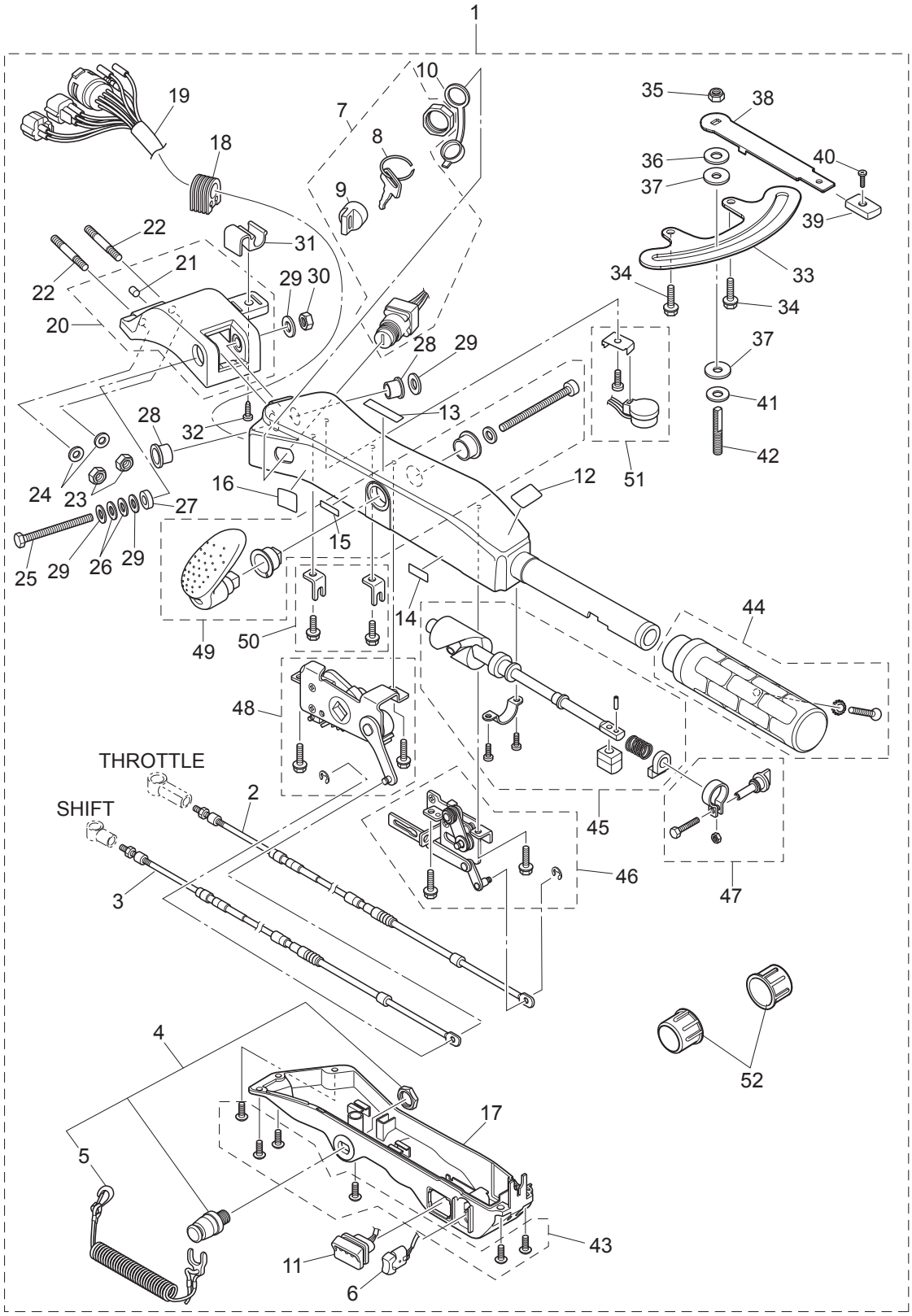

Ref.No. 見出番号	Part No. 部品番号	Description 部 品 名	Q'ty/個数 MFS40A	 MFS50A	Remarks 備 考
20-26	3GF-63305-0	* CONICAL SPRING WASHER 10.5-21-2.3 * ｺﾆｶﾙｽﾌﾟﾘﾝｸﾞﾜｯｼｬ 10.5-21-2.3	2	2	
20-27	3GF-63025-0	* SPACER 10.5-23-9 * ｽﾍﾟｰｻ 10.5-23-9	1	1	
20-28	3GF-63102-0	* BUSHING 10.5-12.7-13.5 * ﾌﾞｯｼﾝｸﾞ 10.5-12.7-13.5	2	2	
20-29	9401E3-1000	* WASHER * ﾜｯｼｬ	4	4	
20-30	3GF-63310-0	* LOCK NUT 10-P1.25 * ﾛｯｸﾅｯﾄ 10-P1.25	1	1	
20-31	3GF-62004-0	* CORD HOLDER * ｺｰﾄﾞﾎﾙﾀﾞ	1	1	
20-32	3T5-06437-0	* TAPPING SCREW 6-16 * ﾀｯﾋﾟﾝｸﾞｽｸﾘｭ 6-16	1	1	
20-33	3KY-62447-0	* PLATE * ﾌﾟﾚｰﾄ ｺﾊﾟｲﾛｯﾄ	1	1	
20-34	3V1-60108-0	* PRE-COATED BOLT 6-16 * ﾌﾟﾚｺｰﾄﾎﾞﾙﾄ 6-16	2	2	
20-35	3V5-62442-0	* NYLON NUT 8-P1.25 * ﾅｲﾛﾝﾅｯﾄ 8-P1.25	1	1	
20-36	3B7-63730-0	* WASHER 8.5-24-1.5 * ﾜｯｼｬ 8.5-24-1.5	1	1	
20-37	3GF-62449-0	* DISC 8.5-25-2 * ﾃﾞｨｽｸ ｺﾊﾟｲﾛｯﾄ 8.5-25-2	2	2	
20-38	3KY-62441-0	* FRICTION LEVER * ﾌﾘｸｼｮﾝﾌﾟﾚｰﾄﾚﾊﾞｰ	1	1	
20-39	3AC-63012-0	* GRIP * ｸﾞﾘｯﾌﾟ ｺﾊﾟｲﾛｯﾄﾊﾝﾄﾞﾙ	1	1	
20-40	346-66334-0	* STOPPER * ｽﾄｯﾊﾟ ﾘﾊﾞｰｽﾛｯｸﾚﾊﾞｰｸﾞﾘｯﾌﾟ	1	1	
20-41	3R3-62443-0	* WASHER 8.1-20-0.8 * ﾜｯｼｬ 8.1-20-0.8	1	1	
20-42	3GF-62445-0	* BOLT 8-32 P1.25 * ﾎﾞﾙﾄ 8-32 P1.25	1	1	
20-43	3GF-63205-0	* SCREW SET * ｽｸﾘｭｾｯﾄ	1	1	
20-44	3GF-63193-0	* GRIP PARTS KIT * ｸﾞﾘｯﾌﾟﾊﾟｰﾂｷｯﾄ	1	1	
20-45	3GF-63062-0	* THROTTLE SHAFT KIT * ｽﾛｯﾄﾙｼｬﾌﾄｷｯﾄ	1	1	
20-46	3GF-63067-0	* THROTTLE LINK ASSY * ｽﾛｯﾄﾙﾘﾝｸｱｯｼ	1	1	945303-0400 E-Ring x1
20-47	3GF-63032-0	* THROTTLE FRICTION ASSY * ｽﾛｯﾄﾙﾌﾘｸｼｮﾝｱｯｼ	1	1	
20-48	3GF-66160-0	* SHIFT UNIT ASSY * ｼﾌﾄﾕﾆｯﾄｱｯｼ	1	1	
20-49	3GF-66158-0	* SHIFT LEVER KIT * ｼﾌﾄﾚﾊﾞｰｷｯﾄ	1	1	
20-50	3GF-66198-0	* CABLE BRACKET KIT * ｹｰﾌﾞﾙﾌﾞﾗｹｯﾄｷｯﾄ	1	1	
20-51	3GF-76175-0	* BUZZER KIT * ﾌﾞｻﾞｰｷｯﾄ	1	1	
20-52	346-62127-0	* CAP NUT * ｷｬｯﾌﾟﾅｯﾄ ﾌﾞﾗｹｯﾄﾎﾞﾙﾄ	2	2	

Fig. 21 COMPONENT PARTS OF REMOTE CONTROL
リモコンボックス構成部品

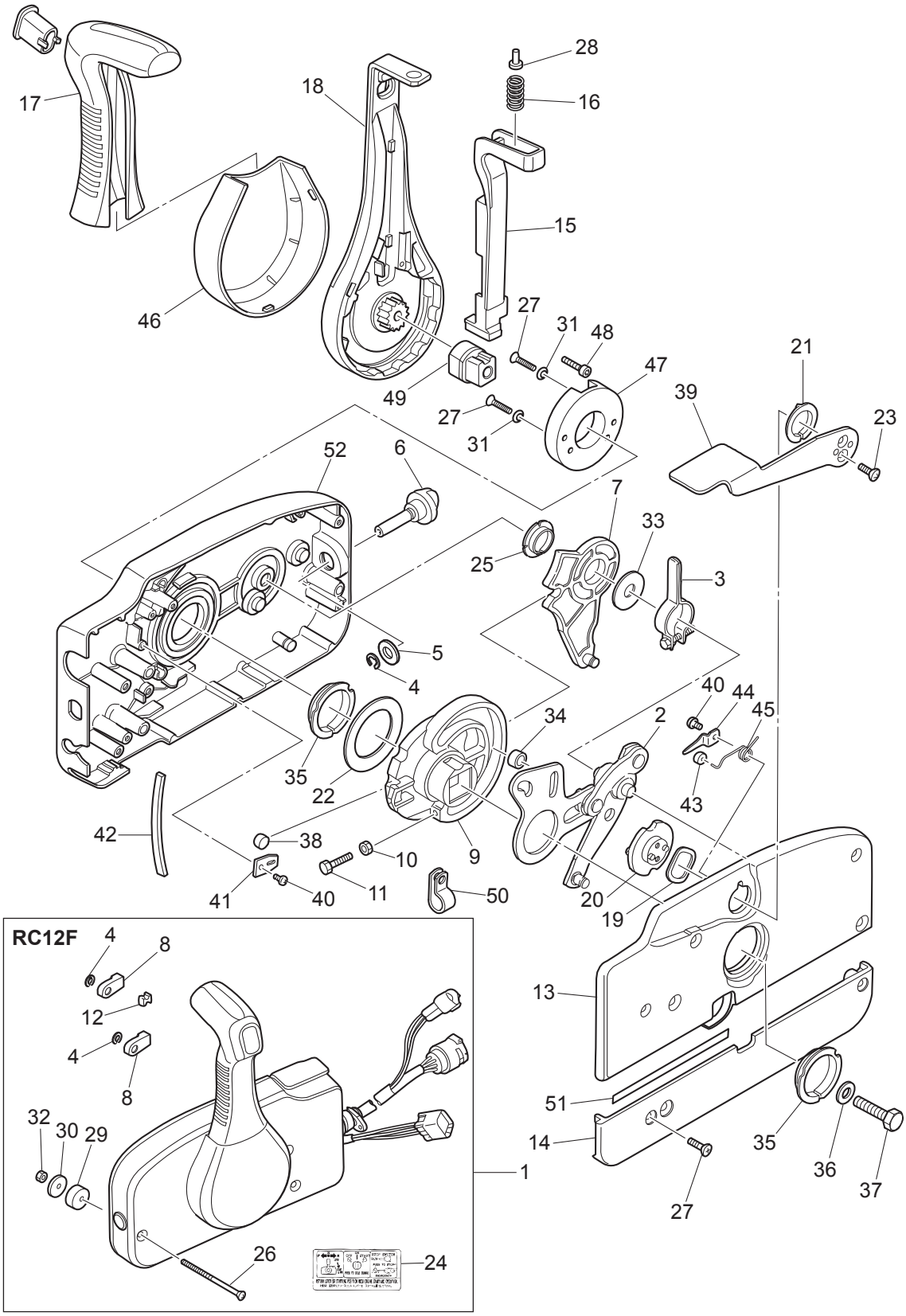

Ref.No. 見出番号	Part No. 部品番号	Description 部 品 名	Q'ty/個数		Remarks 備 考
			MFS40A	MFS50A	
21-1	3U2B84500-0	REMOTE CONTROL HEAD ASSY(RC12F) ﾘﾓｰﾄｺﾝﾄﾛｰﾙﾍｯﾄﾞｱｯｼ(RC12F)	1	1	
21-2	3A3-84365-1	* THROTTLE ARM * ｽﾛｯﾄﾙｱｰﾑ	1	1	
21-3	3A3-84428-0	* THROTTLE FRICTION ARM * ｽﾛｯﾄﾙﾌﾘｸｼｮﾝｱｰﾑ	1	1	
21-4	945303-0600	* E-RING d=6 * Eﾘﾝｸﾞ d=6	3	3	
21-5	353-84394-0	* WASHER * ﾜｯｼｬ	1	1	
21-6	3U2-84427-0	* ADJUSTING SCREW * ｱｼﾞｬｽﾄｽｸﾘｭ	1	1	
21-7	3A3-84381-0	* SHIFT GEAR ASSY * ｼﾌﾄｷﾞﾔｱｯｼ	1	1	
21-8	3A3-83314-2	* CABLE TERMINAL * ｹｰﾌﾞﾙﾀｰﾐﾅﾙ	2	2	
21-9	3A3-84364-2	* DRIVE GEAR * ﾄﾞﾗｲﾌﾞｷﾞﾔ	1	1	
21-10	930103-0500	* NUT * ﾅｯﾄ	1	1	
21-11	910103-0525	* BOLT * ﾎﾞﾙﾄ	1	1	
21-12	3A3-84376-0	* GROMMET * ｸﾞﾛﾒｯﾄ	1	1	
21-13	3U2B84441-0	* REAR HOUSING * ﾘﾔﾊｳｼﾞﾝｸﾞ	1	1	
21-14	3U2B84366-0	* REAR PANEL * ﾘﾔﾊﾟﾈﾙ	1	1	
21-15	3U2-84401-0	* NEUTRAL LOCK ARM * ﾆｭｰﾄﾗﾙﾛｯｸｱｰﾑ	1	1	
21-16	3A3-84403-0	* NEUTRAL LOCK SPRING * ﾆｭｰﾄﾗﾙﾛｯｸｽﾌﾟﾘﾝｸﾞ	1	1	
21-17	3U2-84404-0	* GRIP * ｸﾞﾘｯﾌﾟ	1	1	
21-18	3U2-84343-0	* CONTROL LEVER * ｺﾝﾄﾛｰﾙﾚﾊﾞｰ	1	1	
21-19	3A3-84368-0	* WAVE WASHER * ｳｪｰﾌﾞﾜｯｼｬ	1	1	
21-20	3A3-84391-0	* FREE THROTTLE DRUM * ﾌﾘｰｽﾛｯﾄﾙﾄﾞﾗﾑ	1	1	
21-21	3A3-84435-0	* BUSHING * ﾌﾞｯｼﾝｸﾞ D	1	1	
21-22	3A3-84422-0	* THRUST PLATE * ｽﾗｽﾄﾌﾟﾚｰﾄ	1	1	
21-23	921603-0512	* SCREW * ｽｸﾘｭ	2	2	
21-24	3VK-84339-0	* INSTRUCTION DECAL * ｲﾝｽﾄﾗｸｼｮﾝﾃﾞｶｰﾙ	1	1	
21-25	3A3-84432-0	* BUSHING * ﾌﾞｯｼﾝｸﾞ B	1	1	
21-26	3U2-84375-0	* SCREW * ｽｸﾘｭ	3	3	
21-27	3VK-84375-0	* SCREW * ｽｸﾘｭ	7	7	
21-28	3VL-84375-0	* SCREW * ｽｸﾘｭ	1	1	
21-29	3A3-84374-0	* SPACER * ｽﾍﾟｰｻ	3	3	

Fig. 21 COMPONENT PARTS OF REMOTE CONTROL
リモコンボックス構成部品

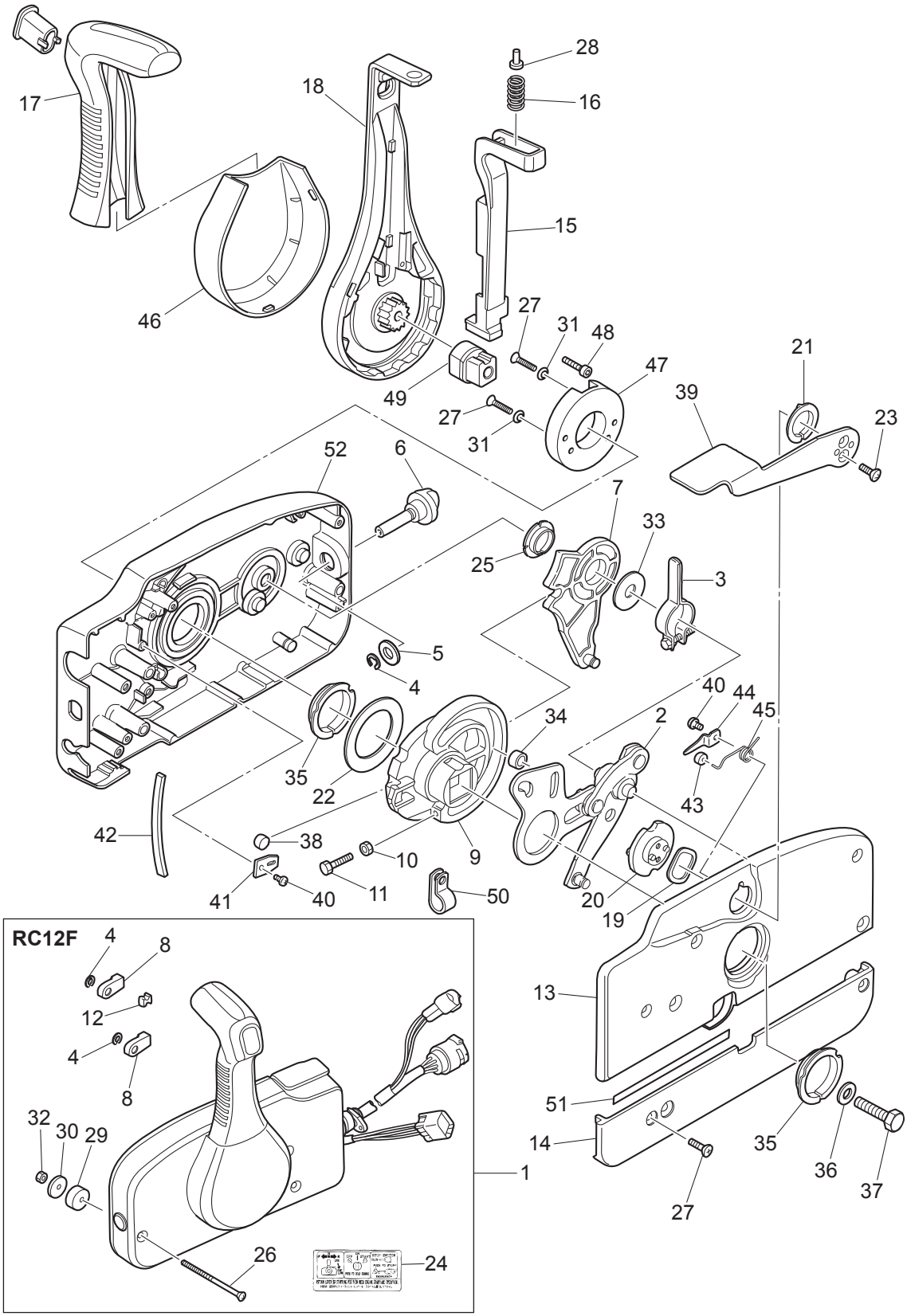

Ref.No. 見出番号	Part No. 部品番号	Description 部 品 名	Q'ty/個数		Remarks 備 考
			MFS40A	MFS50A	
21-30	353-84371-0	* WASHER * ﾜｯｼｬ ﾘﾓｺﾝﾎﾞｯｸｽ	3	3	
21-31	3U2-84371-0	* WASHER * ﾜｯｼｬ	2	2	
21-32	930103-0600	* NUT * ﾅｯﾄ	3	3	
21-33	3A3-84383-0	* WASHER * ﾜｯｼｬ	1	1	
21-34	3A3-84421-0	* ROLLER * ﾛｰﾗ	1	1	
21-35	3U2-84431-0	* BUSHING * ﾌﾞｯｼﾝｸﾞ	2	2	
21-36	940103-0800	* WASHER * ﾜｯｼｬ	1	1	
21-37	3U2-84442-0	* BOLT * ﾎﾞﾙﾄ	1	1	
21-38	353-84388-0	* DETENT ROLLER * ﾃﾞﾃﾝﾄﾛｰﾗ	1	1	
21-39	3U2B84312-0	* FREE THROTTLE LEVER * ﾌﾘｰｽﾛｯﾄﾙﾚﾊﾞｰ	1	1	
21-40	921503-0406	* SCREW * ｽｸﾘｭ	3	3	
21-41	3A3-84423-0	* DETENT RETAINER * ﾃﾞﾃﾝﾄﾘﾃｰﾅ	1	1	
21-42	3A3-84307-0	* DETENT SPRING * ﾃﾞﾃﾝﾄｽﾌﾟﾘﾝｸﾞ	6	6	
21-43	3A3-84424-0	* FREE THROTTLE ROLLER * ﾌﾘｰｽﾛｯﾄﾙﾛｰﾗ	1	1	
21-44	3A3-84426-0	* ROLLER RETAINER * ﾛｰﾗﾘﾃｰﾅ	1	1	
21-45	3A3-84425-0	* FREE THROTTLE SPRING * ﾌﾘｰｽﾛｯﾄﾙｽﾌﾟﾘﾝｸﾞ	1	1	
21-46	3U2-63107-0	* COVER * ｶﾊﾞｰ	1	1	
21-47	3U2-63506-0	* HOLDER * ﾎﾙﾀﾞ	1	1	
21-48	3U2-84917-0	* BOLT * ﾎﾞﾙﾄ	1	1	
21-49	3U2-77367-0	* JOINT * ｼﾞｮｲﾝﾄ	1	1	
21-50	3U2-06973-0	* CLAMP * ｸﾗﾝﾌﾟ	1	1	
21-51	3U2-72187-0	* CAUTION DECAL(SIGP) * ｺｰｼｮﾝﾃﾞｶｰﾙ (SIGP)	1	1	
21-52	3U2B84440-0	* FRONT HOUSING * ﾌﾛﾝﾄﾊｳｼﾞﾝｸﾞ	1	1	

Fig. 22 COMPONENT PARTS OF REMOTE CONTROL (ELECTRIC PARTS)
リモコンボックス構成部品 (電装品関係)

コード色 **Cord Colors**

B	：黒	Black
Br	：茶	Brown
G	：緑	Green
L	：青	Blue
Lg	：ライトグリーン	Light green
P	：ピンク	Pink
R	：赤	Red
Sb	：空	Sky blue
W	：白	White
Y	：黄	Yellow

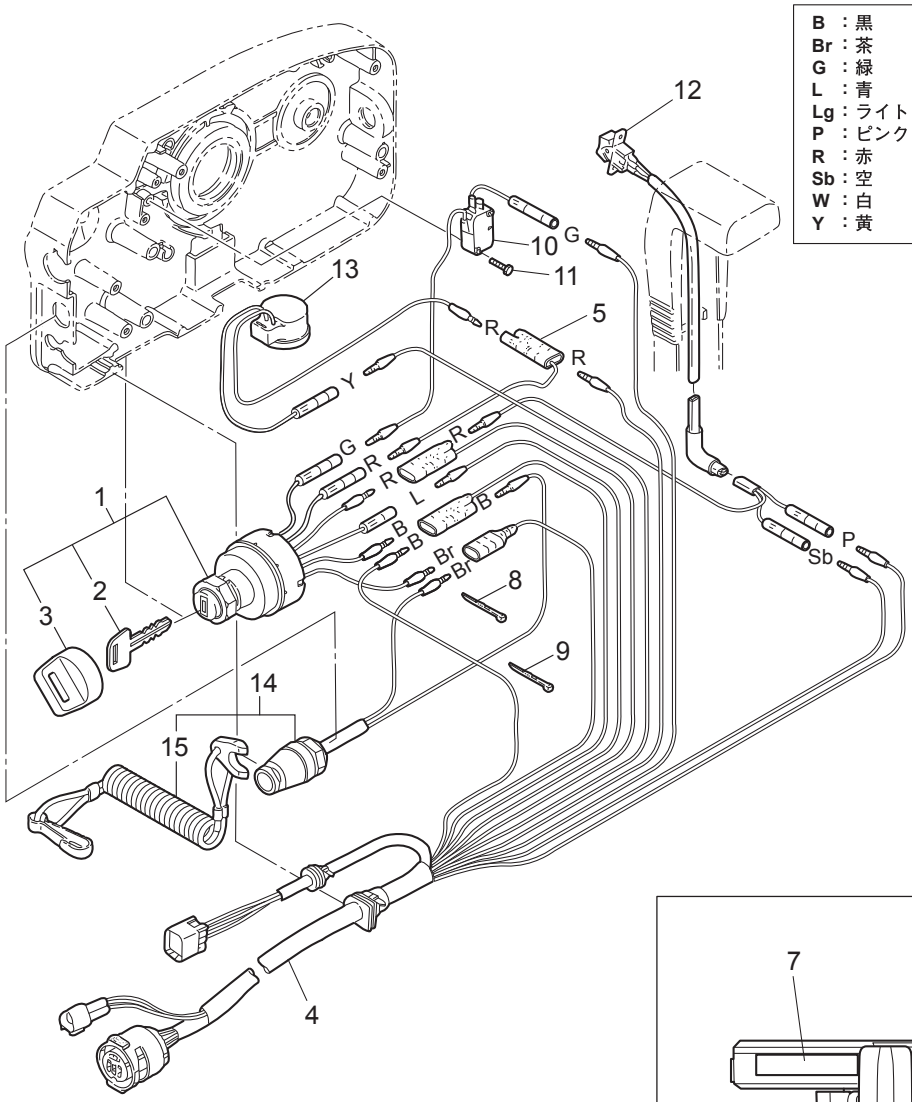

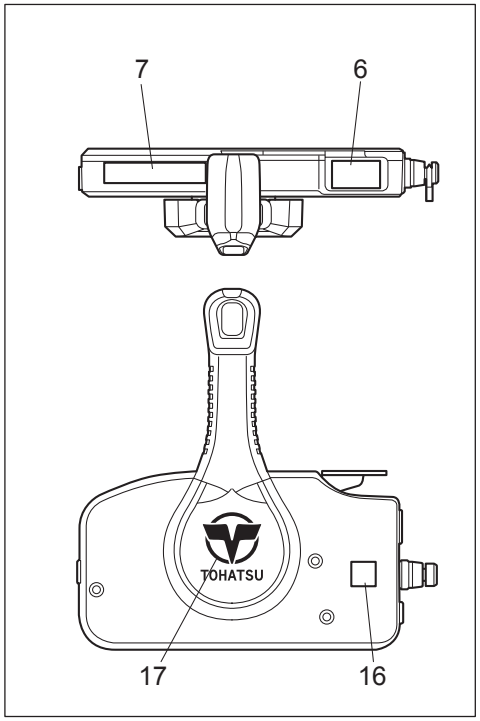

Ref.No. 見出番号		Part No. 部品番号	Description 部 品 名	Q'ty/個数		Remarks 備 考
				MFS40A	MFS50A	
22-1		3GF-76020-0	MAIN SWITCH ASSY ﾒｲﾝｽｲｯﾁｱｯｼ	1	1	
22-2	1	3GF-76217-0	* MAIN SWITCH KEY * ﾒｲﾝｽｲｯﾁｷｰ No.943	A	A	
22-2	2	3GF-76218-0	* MAIN SWITCH KEY * ﾒｲﾝｽｲｯﾁｷｰ No.944	A	A	
22-2	3	3GF-76219-0	* MAIN SWITCH KEY * ﾒｲﾝｽｲｯﾁｷｰ No.945	A	A	
22-3		3GF-76205-0	* MAIN SWITCH KEY COVERING CAP * ﾒｲﾝｽｲｯﾁｷｰｶﾊﾞﾘﾝｸﾞｷｬｯﾌﾟ	1	1	
22-4		3T5-76115-1	CORD ASSY L=6200 ｺｰﾄﾞｱｯｼ B L=6200	1	1	
22-5		353-72546-0	ASSIST CORD (RED) L=200 ｱｼｽﾄｺｰﾄﾞ (ﾚｯﾄﾞ) L=200	1	1	
22-6		3U2-84331-0	DECAL (LEVER) ﾃﾞｶｰﾙ (ﾚﾊﾞｰ)	1	1	
22-7		3U2-84336-0	SHIFT POSITION DECAL ｼﾌﾄﾎﾟｼﾞｼｮﾝﾃﾞｶｰﾙ	1	1	
22-9		3U2-84398-0	BAND ﾊﾞﾝﾄﾞ	5	5	
22-10		3T5-76086-0	NEUTRAL SWITCH (REMOTE CONT) ﾆｭｰﾄﾗﾙｽｲｯﾁ (ﾘﾓｰﾄｺﾝﾄﾛｰﾙ)	1	1	
22-11		921503-5316	SCREW ｽｸﾘｭ	2	2	
22-12		3U2-72615-0	PTT SWITCH ASSY PTTｽｲｯﾁｱｯｼ	1	1	
22-13		3C8-76171-0	OVERHEAT BUZZER ｵｰﾊﾞｰﾋｰﾄﾌﾞｻﾞｰ	1	1	
22-14		3A3-06830-0	STOP SWITCH ASSY ｽﾄｯﾌﾟｽｲｯﾁｱｯｼ	1	1	
22-15		353-06821-0	* STOP SWITCH LANYARD ASSY * ｽﾄｯﾌﾟｽｲｯﾁﾗﾝﾔｰﾄﾞｱｯｼ	1	1	
22-16		3U2-72200-0	STOP SWITCH DECAL ｽﾄｯﾌﾟｽｲｯﾁﾃﾞｶｰﾙ	2	2	
22-17		3U2-84334-0	REMOTE CONTROL LOGO DECAL ﾘﾓｰﾄｺﾝﾄﾛｰﾙﾛｺﾞﾃﾞｶｰﾙ	1	1	

Fig. 23 OPTIONAL PARTS・ACCESSORIES
オプショナルパーツ・アクセサリ

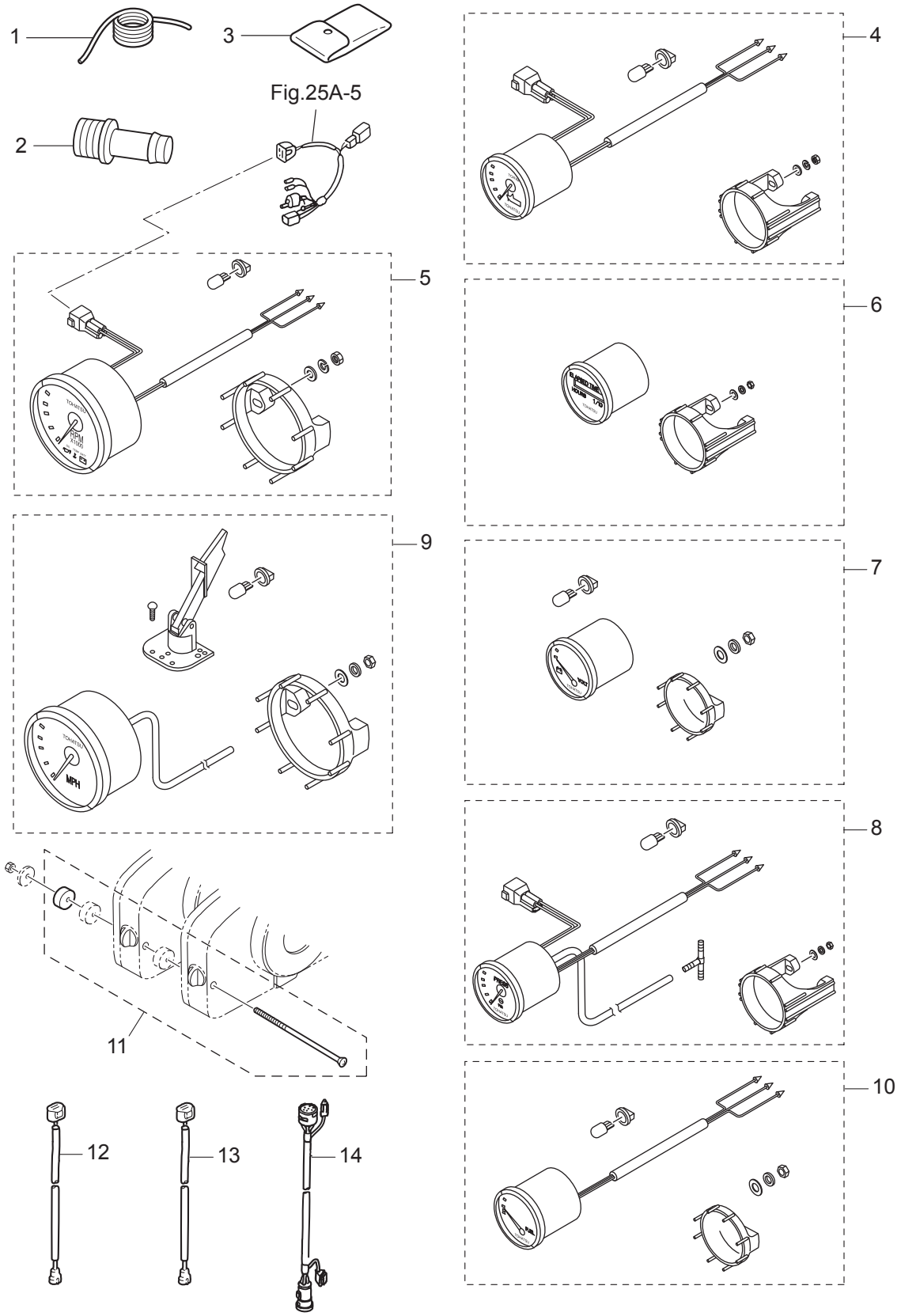

Ref.No. 見出番号		Part No. 部品番号	Description 部 品 名	Q'ty/個数		Remarks 備 考
				MFS40A	MFS50A	
23-1		3B7-72201-0	SAFETY ROPE φ5-1600 ｾｰﾌﾃｨﾛｰﾌﾟ φ5-1600	1	1	
23-2		3T1-72405-0	HOSE JOINT (WATER-WORKS) ﾎｰｽｼﾞｮｲﾝﾄ (ｳｫｰﾀﾜｰｸ)	1	1	STD
23-3		3BJ-72100-0	TOOL KIT ﾂｰﾙｷｯﾄ	1	1	
23-4	1	3GL-72571-0	TRIM METER KIT ﾄﾘﾑﾒｰﾀｷｯﾄ	1	1	White
23-4	2	3GF-72571-0	TRIM METER KIT ﾄﾘﾑﾒｰﾀｷｯﾄ	1	1	Black
23-5	1	3GL-72647-1	TACHOMETER ﾀｺﾒｰﾀ	1	1	White
23-5	2	3GF-72647-1	TACHOMETER ﾀｺﾒｰﾀ	1	1	Black
23-6	1	3GL-72524-0	HOUR METER ASSY ｱﾜｰﾒｰﾀｱｯｼ	1	1	White
23-6	2	3GF-72524-0	HOUR METER ASSY ｱﾜｰﾒｰﾀｱｯｼ	1	1	Black
23-7	1	3GL-72529-0	VOLTMETER ASSY ﾎﾞﾙﾄﾒｰﾀｱｯｼ	1	1	White
23-7	2	3GF-72529-0	VOLTMETER ASSY ﾎﾞﾙﾄﾒｰﾀｱｯｼ	1	1	Black
23-8	1	3GL-72598-0	WATER PRESSURE METER KIT ｳｫｰﾀﾌﾟﾚｯｼｬﾒｰﾀｷｯﾄ	1	1	White
23-8	2	3GF-72598-0	WATER PRESSURE METER KIT ｳｫｰﾀﾌﾟﾚｯｼｬﾒｰﾀｷｯﾄ	1	1	Black
23-9	1	3GL-72672-0	SPEEDOMETER KIT (60MPH) ｽﾋﾟｰﾄﾞﾒｰﾀｷｯﾄ (60MPH)	1	1	White
23-9	2	3GF-72672-0	SPEEDOMETER KIT (60MPH) ｽﾋﾟｰﾄﾞﾒｰﾀｷｯﾄ (60MPH)	1	1	Black
23-10	1	3GL-72596-0	FUEL METER ASSY ﾌｭｴﾙﾒｰﾀｱｯｼ	1	1	White
23-10	2	3GF-72596-0	FUEL METER ASSY ﾌｭｴﾙﾒｰﾀｱｯｼ	1	1	Black
23-11		3A3-81301-0	TWIN REMOTE CONTROL KIT ﾂｲﾝﾘﾓｰﾄｺﾝﾄﾛｰﾙｷｯﾄ	1	1	for Twin Outboards
23-12		3Z4-72573-0	EXTENSION CORD (TRIM SENSOR) L=2000 ｴｸﾃﾝｼｮﾝｺｰﾄﾞ (ﾄﾘﾑｾﾝｻ) L=2000	1	1	
23-13		3T5-76112-0	EXTENSION CORD L=2000 (2P) ｴｸｽﾃﾝｼｮﾝｺｰﾄﾞ L=2000 (2P)	1	1	
23-14		3T5-76114-0	EXTENSION CORD L=2000 (11P) ｴｸｽﾃﾝｼｮﾝｺｰﾄﾞ L=2000 (11P)	1	1	

Fig. 23A OPTIONAL PARTS (1)
オプショナルパーツ (1)

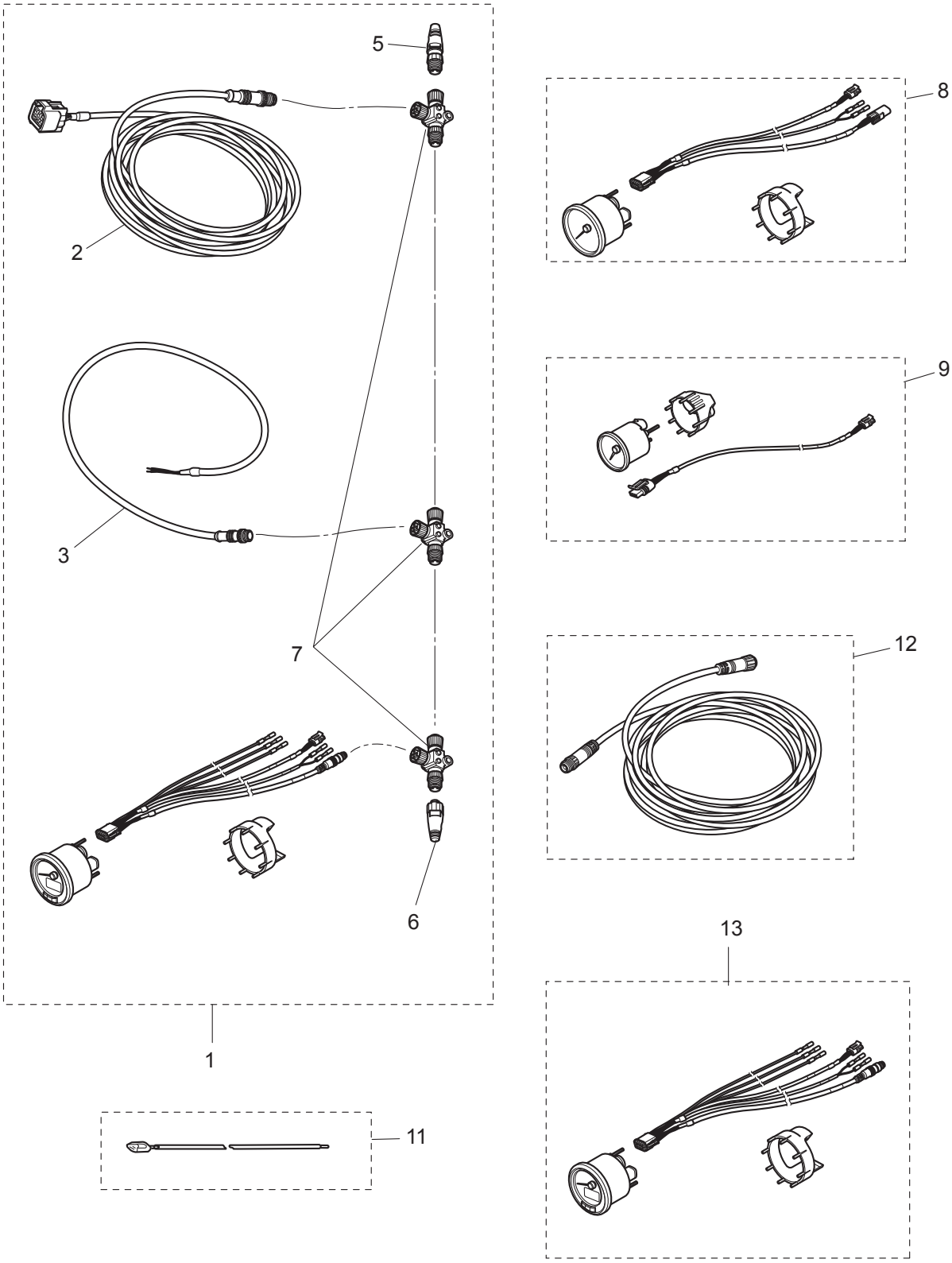

Ref.No. 見出番号		Part No. 部品番号	Description 部 品 名	Q'ty/個数		Remarks 備 考
				MFS40A	MFS50A	
23A-1		3KY-72637-0	TOCS STARTER KIT TOCSｽﾀｰﾀｰｷｯﾄ	1	1	OPT TOCS
23A-2		3KY-76131-0	* ENGINE DROP CABLE L=6m * ｴﾝｼﾞﾝﾄﾞﾛｯﾌﾟｹｰﾌﾞﾙ	1	1	L=6000
23A-3		3KY-76120-0	* BATTERY CABLE * ﾊﾞｯﾃﾘｹｰﾌﾞﾙ	1	1	
23A-5		3KY-76153-0	* TERMINATOR (MALE) * ﾀｰﾐﾈｰﾀｰ(MALE)	1	1	
23A-6		3KY-76152-0	* TERMINATOR (FEMALE) * ﾀｰﾐﾈｰﾀｰ(FEMALE)	1	1	
23A-7		3KY-76151-0	* TEE CONNECTOR * T-ｺﾈｸﾀ	3	3	
23A-8		3KY-72672-0	SPEEDOMETER KIT (60MPH) ｽﾋﾟｰﾄﾞﾒｰﾀｰｷｯﾄ(60MPH)	1	1	OPT TOCS
23A-9	1	3KY-72523-0	TRIM METER KIT ﾄﾘﾑﾒｰﾀｷｯﾄ	1	1	OPT TOCS
23A-9	2	3KY-72600-0	FUEL METER KIT ﾌｭｴﾙﾒｰﾀｷｯﾄ	1	1	OPT TOCS
23A-9	3	3KY-72531-0	VOLTMETER KIT ﾎﾞﾙﾄﾒｰﾀｷｯﾄ	1	1	OPT TOCS
23A-11		3KY-72573-0	EXTENSION CORD (TRIM SENSOR) L=6000 ｴｸｽﾃﾝｼｮﾝｺｰﾄﾞ(TRIM SENSOR)	1	1	OPT TOCS
23A-12		3KY-76132-0	BACKBONE CABLE L=5m ﾊﾞｯｸﾎﾞｰﾝｹｰﾌﾞﾙ	1	1	OPT TOCS L=5000
23A-13		3KY-72638-0	TACHOMETER KIT ﾀｺﾒｰﾀｷｯﾄ	1	1	OPT TOCS

Fig. 24 OPTIONAL PARTS (2)
オプショナルパーツ (2)

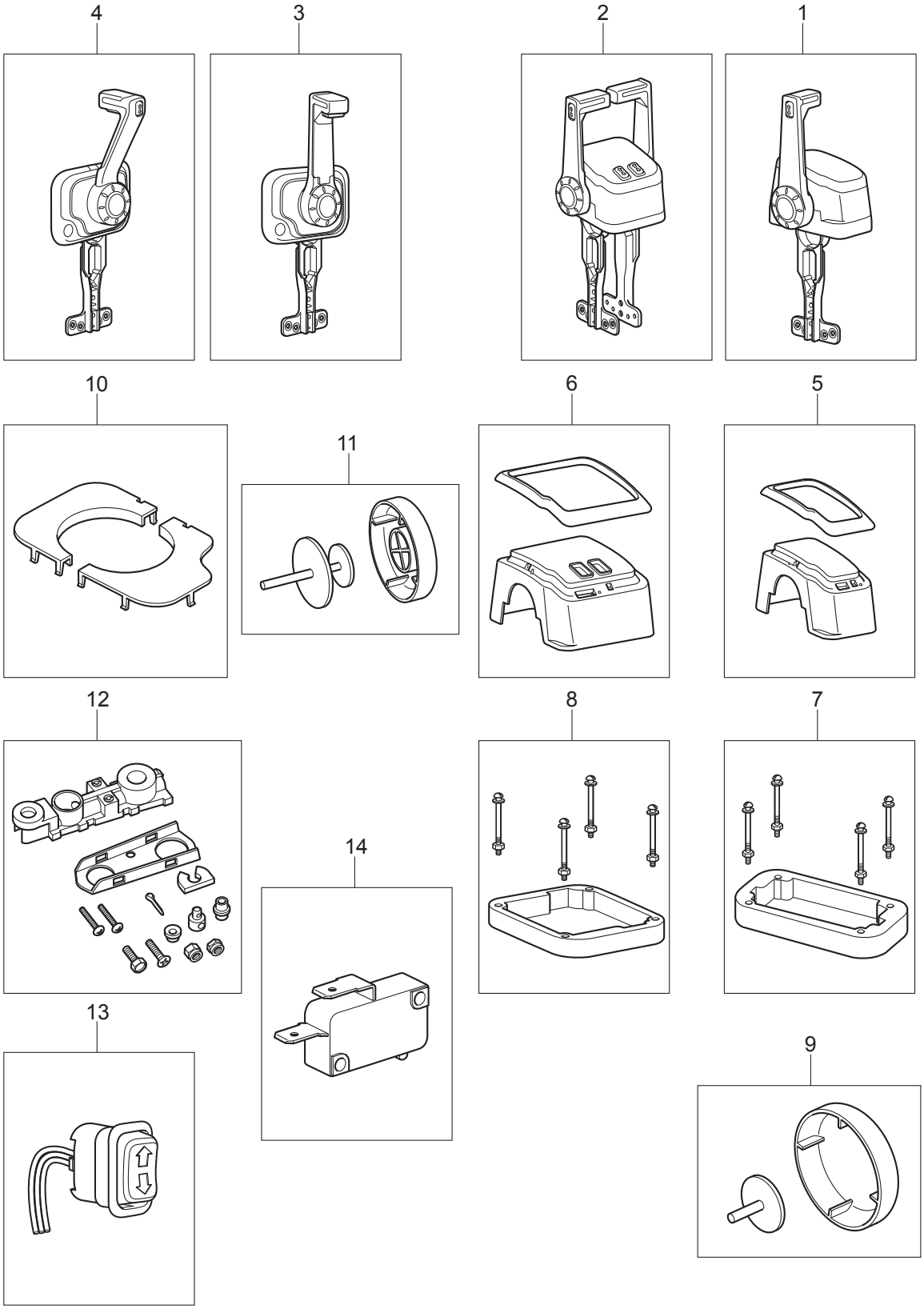

Ref.No. 見出番号		Part No. 部品番号	Description 部 品 名	Q'ty/個数 MFS40A	 MFS50A	Remarks 備 考
24-1		3U3-84490-0	CONTROL HEAD ASSY (TOP-SINGLE) ｺﾝﾄﾛｰﾙﾍｯﾄﾞｱｯｼ (ﾄｯﾌﾟｰｼﾝｸﾞﾙ)	1	1	
24-2		3U3-84540-0	CONTROL HEAD ASSY (TOP-TWIN) ｺﾝﾄﾛｰﾙﾍｯﾄﾞｱｯｼ (ﾄｯﾌﾟｰﾂｲﾝ)	1	1	
24-3		3U3-84600-0	CONT HEAD ASSY (FLUSH MOUNT) ｺﾝﾄﾛｰﾙﾍｯﾄﾞｱｯｼ (ﾌﾗｯｼｭﾏｳﾝﾄ)	1	1	
24-4		3U3-84620-0	CONT HEAD ASSY(CENTER CONSOLE) ｺﾝﾄﾛｰﾙﾍｯﾄﾞｱｯｼ (ｾﾝﾀｺﾝｿｰﾙ)	1	1	
24-5		3U3-84541-0	BEZEL COVER KIT ﾍﾞｾﾞﾙｶﾊﾞｰｷｯﾄ	1	1	for Top Single Mount
24-6		3U6-84541-0	BEZEL COVER KIT ﾍﾞｾﾞﾙｶﾊﾞｰｷｯﾄ	1	1	for Top Twin Mount
24-7		3U3-84373-0	SPACER SET ｽﾍﾟｰｻｾｯﾄ	1	1	for Top Single Mount
24-8		3U6-84373-0	SPACER SET ｽﾍﾟｰｻｾｯﾄ	1	1	for Top Twin Mount
24-9		3U3-84313-0	FREE THROTTLE BUTTON ﾌﾘｰｽﾛｯﾄﾙﾎﾞﾀﾝ	1	1	for Top Single/Twin Mount
24-10		3U8-84541-0	BEZEL COVER KIT ﾍﾞｾﾞﾙｶﾊﾞｰｷｯﾄ	1	1	for Flish/Center Console Mount
24-11		3U8-84313-0	FREE THROTTLE BUTTON ﾌﾘｰｽﾛｯﾄﾙﾎﾞﾀﾝ	1	1	for Flish/Center Console Mount
24-12		3U3-83710-0	CABLE JOINT ASSY ｹｰﾌﾞﾙｼﾞｮｲﾝﾄｱｯｼ	1	1	for All Top Mount
24-13		3U3-72560-0	PTT SWITCH ASSY PTTｽｲｯﾁｱｯｼ	1	1	for All Top Mount
24-14		3U3-76086-0	NEUTRAL SWITCH (REMOTE CONT) ﾆｭｰﾄﾗﾙｽｲｯﾁ (ﾘﾓｰﾄｺﾝﾄﾛｰﾙ)	1	1	for All Top Mount

Fig. 25A RIGGING KIT (1)
リギングキット (1)

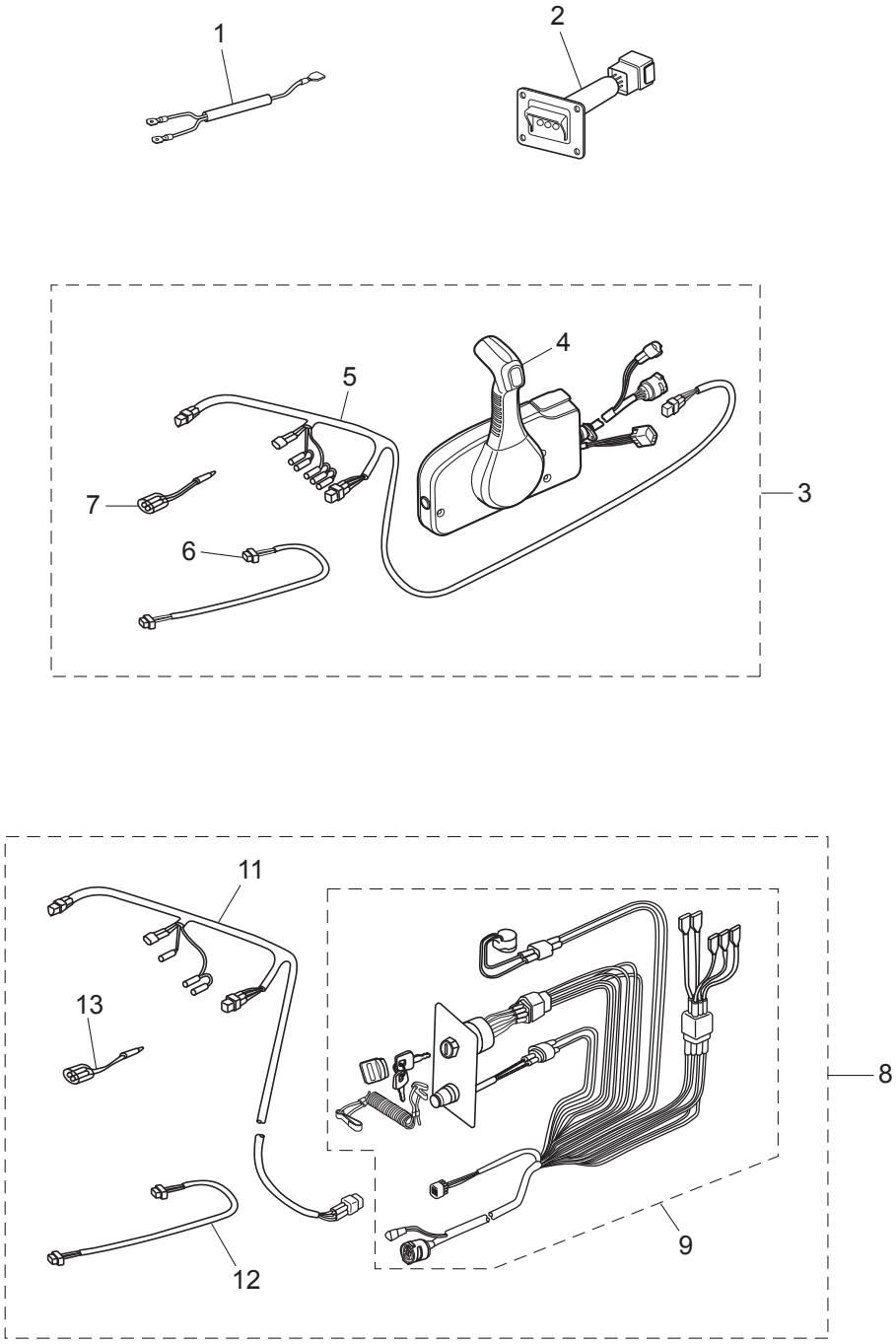

Ref.No. 見出番号		Part No. 部品番号	Description 部 品 名	Q'ty/個数		Remarks 備 考
				MFS40A	MFS50A	
25A-1		3Y9-76049-0	LEAD WIRE L=200 ﾘｰﾄﾞﾜｲﾔ L=200	1	1	
25A-2		3Y9-76251-0	LAMP PANEL ASSY ﾗﾝﾌﾟﾊﾟﾈﾙｱｯｼ	1	1	
25A-3		3GLQ84550-3	PRE-RIGGING KIT ﾌﾟﾚﾘｷﾞﾝｸﾞｷｯﾄ	1	1	with Remorte Control without Meter
25A-4		3U2B84500-0	* REMOTE CONTROL HEAD ASSY(RC12F) * ﾘﾓｰﾄｺﾝﾄﾛｰﾙﾍｯﾄﾞｱｯｼ(RC12F)	1	1	
25A-5		3T5-72537-1	* METER LEAD WIRE L=8000 * ﾒｰﾀﾘｰﾄﾞﾜｲﾔ L=8000	1	1	
25A-6		3T1-72573-0	* EXTENSION CORD (TRIM SENSOR) L=6000 * ｴｸﾃﾝｼｮﾝｺｰﾄﾞ (ﾄﾘﾑｾﾝｻ) L=6000	1	1	
25A-7		353-72548-0	* ASSIST CORD (BLK) L=200 * ｱｼｽﾄｺｰﾄﾞ (ﾌﾞﾗｯｸ) L=200	1	1	
25A-8		3GM-84550-2	PRE-RIGGING KIT ﾌﾟﾚﾘｷﾞﾝｸﾞｷｯﾄ	1	1	without Remorte Control & Meter
25A-9		3GF-84560-1	* RIGGING CORD KIT * ﾘｷﾞﾝｸﾞｺｰﾄﾞｷｯﾄ	1	1	
25A-11		3T5-72537-1	* METER LEAD WIRE L=8000 * ﾒｰﾀﾘｰﾄﾞﾜｲﾔ L=8000	1	1	
25A-12		3T1-72573-0	* EXTENSION CORD (TRIM SENSOR) L=6000 * ｴｸﾃﾝｼｮﾝｺｰﾄﾞ (ﾄﾘﾑｾﾝｻ) L=6000	1	1	
25A-13		353-72548-0	* ASSIST CORD (BLK) L=200 * ｱｼｽﾄｺｰﾄﾞ (ﾌﾞﾗｯｸ) L=200	1	1	

Fig. 25B RIGGING KIT (2)
リギングキット (2)

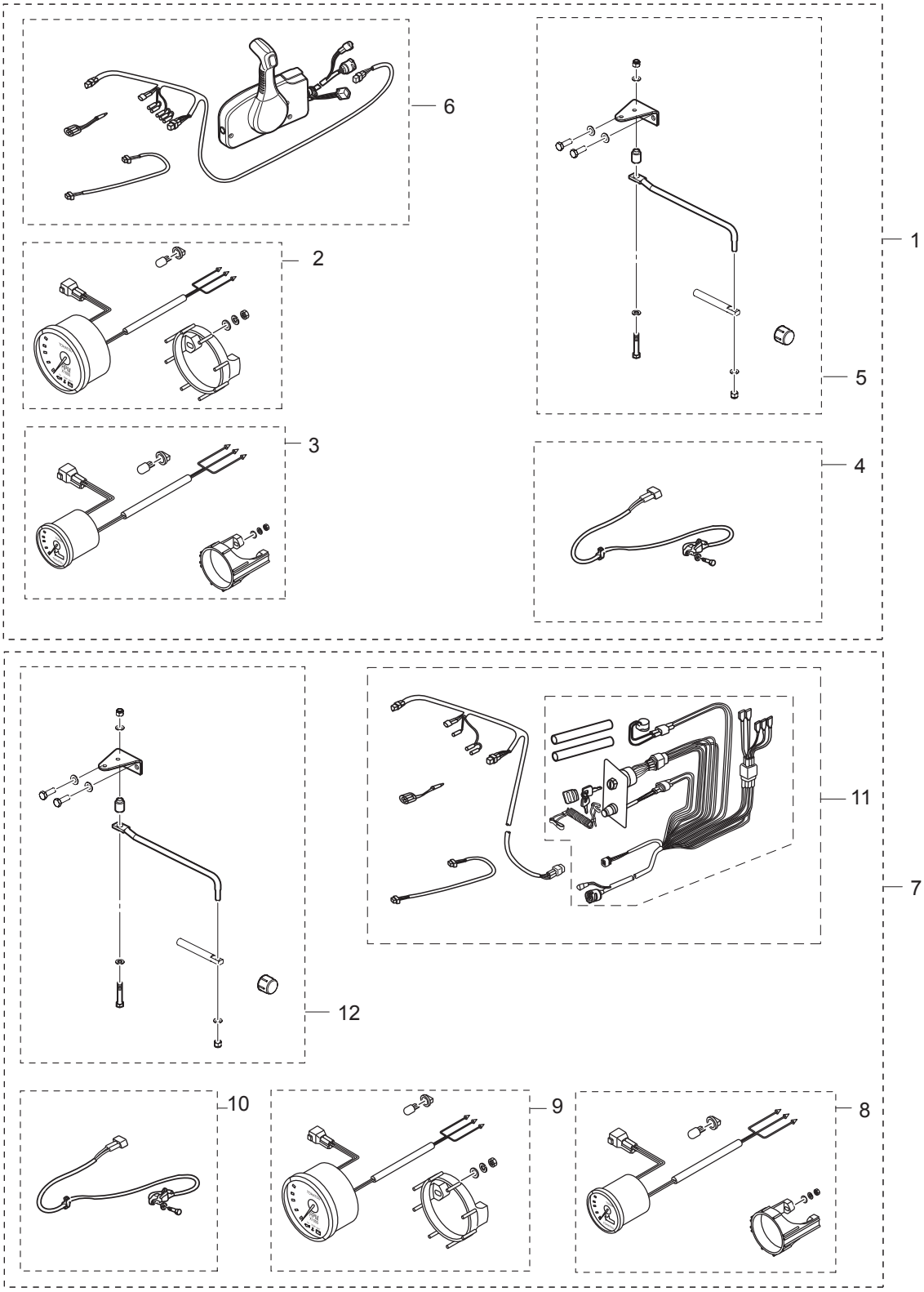

Ref.No. 見出番号	Part No. 部品番号	Description 部 品 名	Q'ty/個数		Remarks 備 考
			MFS40A	MFS50A	
25B-1	3KYQ84555-2	PRE-RIGGING KIT (GENERIC SIDE) ﾌﾟﾚﾘｷﾞﾝｸﾞｷｯﾄ(ｼﾞｪﾈﾘｸｻｲﾄﾞ)	1	1	
25B-2	3GF-72647-1	* TACHOMETER * ﾀｺﾒｰﾀ	1	1	
25B-3	3GF-72571-0	* TRIM METER KIT * ﾄﾘﾑﾒｰﾀｷｯﾄ	1	1	
25B-4	3KY-72575-0	* TRIM SENSOR KIT * ﾄﾘﾑｾﾝｻｰｷｯﾄ	1	1	
25B-5	3KY-83880-0	* REMOTE CONTROL FITTING ASSY * ﾘﾓｰﾄｺﾝﾄﾛｰﾙﾌｨｯﾃｨﾝｸﾞｱｯｼ	1	1	
25B-6	3GLQ84550-3	* PRE-RIGGING KIT * ﾌﾟﾚﾘｷﾞﾝｸﾞｷｯﾄ	1	1	
25B-7	3KY-84556-1	PRE-RIGGING KIT(GENERIC FLUSH) ﾌﾟﾚﾘｷﾞﾝｸﾞｷｯﾄ(ｼﾞｪﾈﾘｯｸ ﾌﾗｯｼｭ)	1	1	
25B-8	3GF-72647-1	* TACHOMETER * ﾀｺﾒｰﾀ	1	1	
25B-9	3GF-72571-0	* TRIM METER KIT * ﾄﾘﾑﾒｰﾀｷｯﾄ	1	1	
25B-10	3KY-72575-0	* TRIM SENSOR KIT * ﾄﾘﾑｾﾝｻｰｷｯﾄ	1	1	
25B-11	3GM-84550-2	* PRE-RIGGING KIT * ﾌﾟﾚﾘｷﾞﾝｸﾞｷｯﾄ	1	1	
25B-12	3KY-83880-0	* REMOTE CONTROL FITTING ASSY * ﾘﾓｰﾄｺﾝﾄﾛｰﾙﾌｨｯﾃｨﾝｸﾞｱｯｼ	1	1	

Fig. 26 ASSEMBLY・KIT PARTS
アッセンブリ・キットパーツ

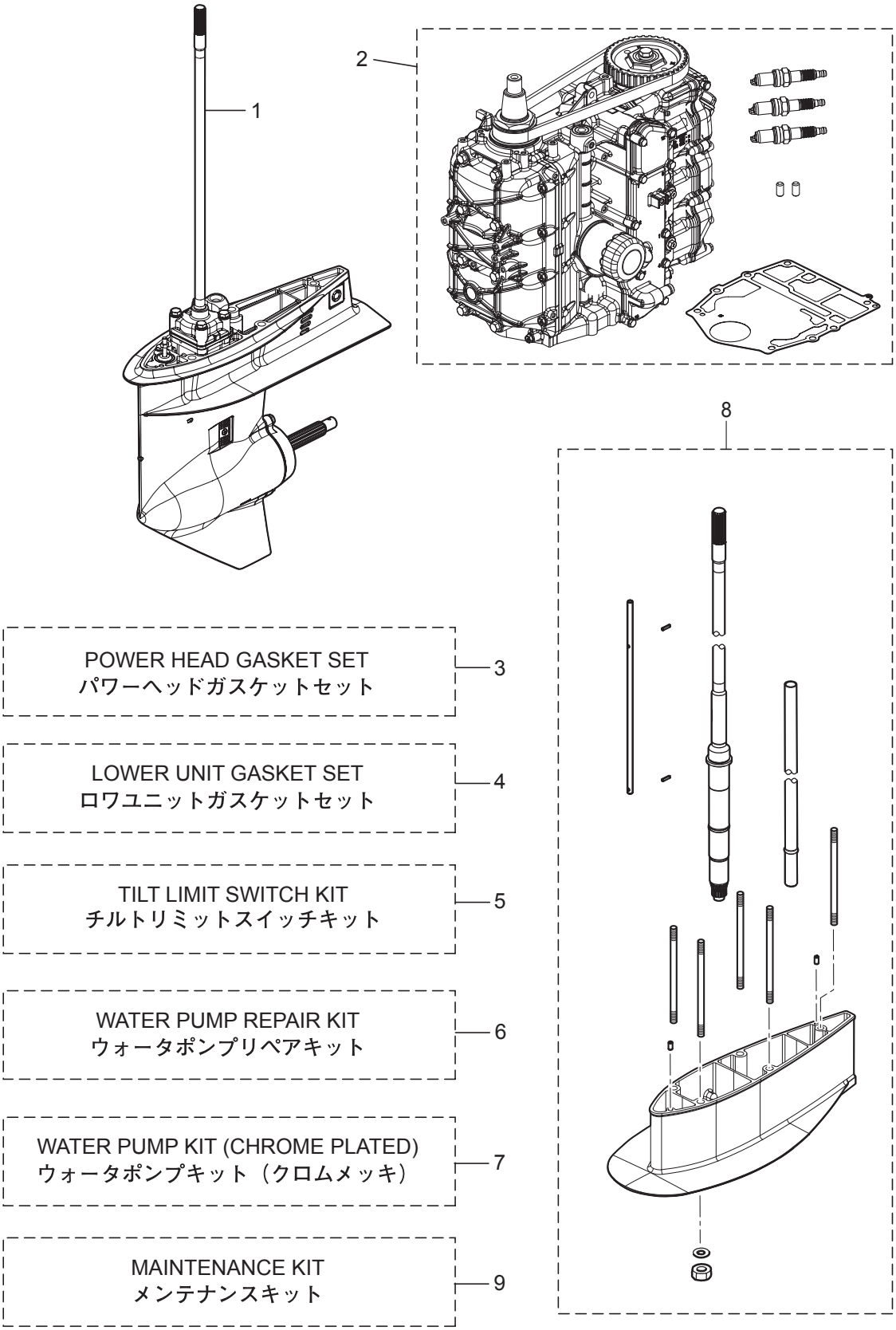

Ref.No. 見出番号		Part No. 部品番号	Description 部 品 名	Q'ty/個数 MFS40A	MFS50A	Remarks 備 考
26-1	1	3NRQ87302-4	LOWER UNIT ASSY (UL) ﾛﾜﾕﾆｯﾄｱｯｼ (UL)	1	1	
26-1	2	3KYQ87304-4	LOWER UNIT ASSY (L) ﾛﾜﾕﾆｯﾄｱｯｼ (L)	1	1	
26-1	3	3NRW87302-4	LOWER UNIT ASSY (S) ﾛﾜﾕﾆｯﾄｱｯｼ (S)	1	1	for White Model
26-1	4	3NRQ87301-4	LOWER UNIT ASSY (S) ﾛﾜﾕﾆｯﾄｱｯｼ (S)	1	1	
26-1	5	3NRW87301-4	LOWER UNIT ASSY (S) ﾛﾜﾕﾆｯﾄｱｯｼ (S)	1	1	for White Model
26-2	1	3KYB87090-4	ENGINE SHORT BLOCK KIT ｴﾝｼﾞﾝｼｮｰﾄﾌﾞﾛｯｸｷｯﾄ	1	1	W/Timing Belt
26-3	1	3KY-87121-0	POWER HEAD GASKET SET ﾊﾟﾜｰﾍｯﾄﾞｶﾞｽｹｯﾄｾｯﾄ	1	1	
26-3	3	3KY-02305-0	* EXHAUST COVER GASKET * ｴｷｿﾞｰｽﾄｶﾊﾞｰｶﾞｽｹｯﾄ	1	1	
26-3	4	3KY-01032-0	* THERMOSTAT CAP GASKET * ｻｰﾓｽﾀｯﾄｷｬｯﾌﾟｶﾞｽｹｯﾄ	1	1	
26-3	5	3KY-00122-0	* OIL SEAL 50-68-9 * ｵｲﾙｼｰﾙ 50-68-9	1	1	Crankshaft(Upper)
26-3	6	3KY-00121-0	* OIL SEAL 38-50-8 * ｵｲﾙｼｰﾙ 38-50-8	1	1	Crankshaft(Lower)
26-3	7	3V1-00121-0	* OIL SEAL 30-45-8 * ｵｲﾙｼｰﾙ 30-45-8	1	1	Camshaft Upper
26-3	8	3R3-07204-0	* INTAKE VALVE STEM SEAL * ｲﾝﾃｰｸﾊﾞﾙﾌﾞｽﾃﾑｼｰﾙ	3	3	
26-3	9	3R3-07206-0	* EXHAUST VALVE STEM SEAL * ｴｷｿﾞｰｽﾄﾊﾞﾙﾌﾞｽﾃﾑｼｰﾙ	3	3	
26-3	11	3KY-07653-0	* OIL PUMP GASKET * ｵｲﾙﾎﾟﾝﾌﾟｶﾞｽｹｯﾄ	1	1	
26-3	13	3T5-10046-0	* O-RING 1.9-13 * Oﾘﾝｸﾞ 1.9-13	3	3	Anode Plug
26-3	15	3KY-01005-0	* CYLINDER HEAD GASKET * ｼﾘﾝﾀﾞｰﾍｯﾄﾞｶﾞｽｹｯﾄ	1	1	Insulator
26-3	17	3KY-01024-0	* CYLINDER HEAD COVER GASKET * ｼﾘﾝﾀﾞｰﾍｯﾄﾞｶﾊﾞｰｶﾞｽｹｯﾄ	1	1	
26-3	19	3R0-07422-0	* O-RING 3.1-24.4 * Oﾘﾝｸﾞ 3.1-24.4	1	1	Oil Filler Cap
26-3	21	3KY-01303-0	* ENGINE BASEMENT GASKET * ｴﾝｼﾞﾝﾍﾞｰｽｶﾞｽｹｯﾄ	1	1	
26-3	23	346-01215-0	* OIL SEAL 16-28-6 * ｵｲﾙｼｰﾙ 16-28-6	1	1	Engine Basement
26-3	25	3KY-61012-0	* DRIVE SHAFT HOUSING GASKET t=0.5 * ﾄﾞﾗｲﾌﾞｼｬﾌﾄﾊｳｼﾞﾝｸﾞｶﾞｽｹｯﾄ	1	1	Drive Shaft Housing
26-4	1	3KY-87321-0	LOWER UNIT GASKET SET ﾛﾜﾕﾆｯﾄｶﾞｽｹｯﾄｾｯﾄ	1	1	
26-4	2	332-60006-1	* GASKET 8.1-15-1 * ｶﾞｽｹｯﾄ	2	2	Oil Plug
26-4	3	3KY-60103-0	* O-RING * Oﾘﾝｸﾞ	1	1	Propeller Shaft Housing
26-4	4	3F3-60223-0	* OIL SEAL 22-37-8 * ｵｲﾙｼｰﾙ 22-37-8	2	2	Propeller Shaft

Fig. 26 ASSEMBLY・KIT PARTS
アッセンブリ・キットパーツ

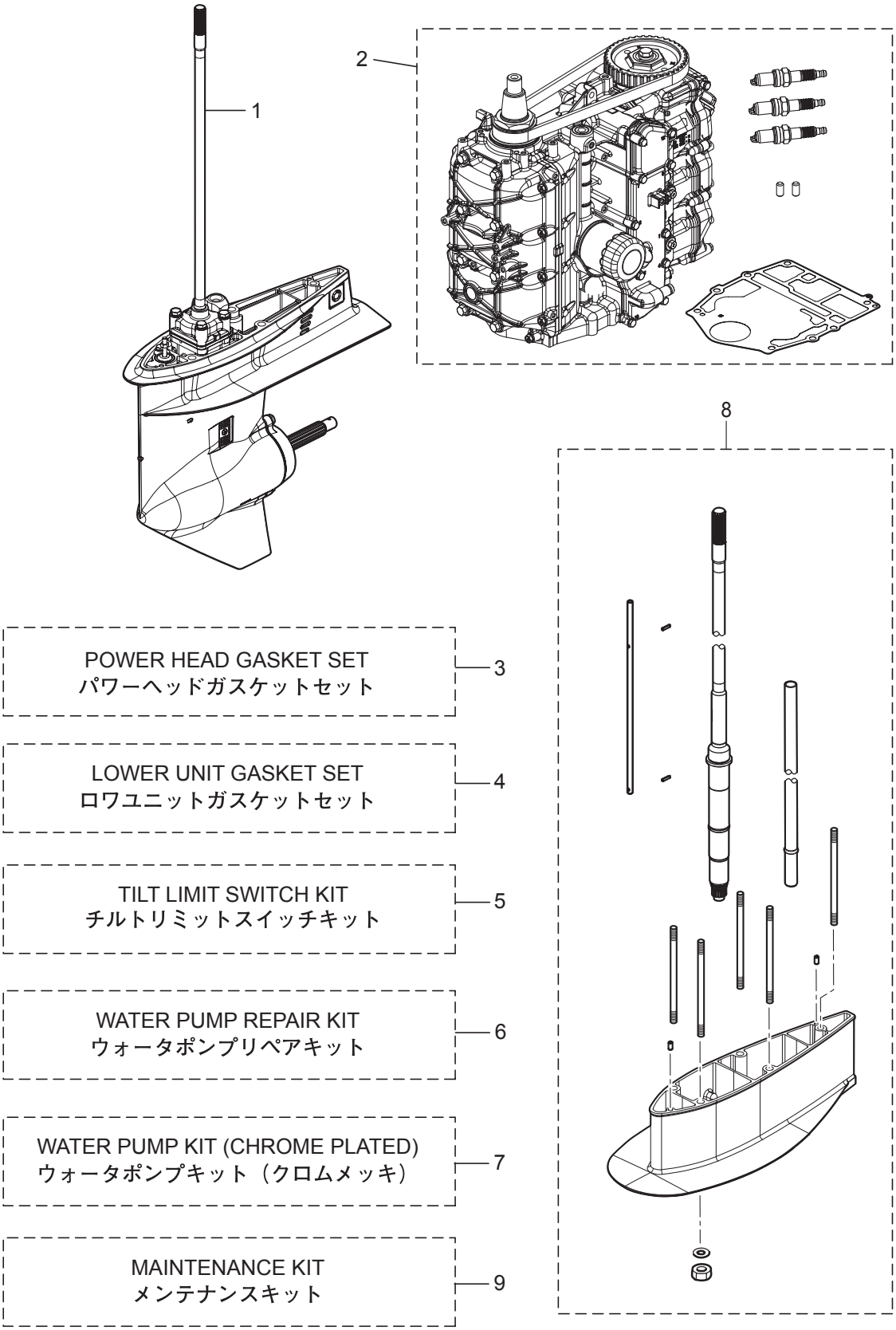

Ref.No. 見出番号		Part No. 部品番号	Description 部 品 名	Q'ty/個数 MFS40A	Q'ty/個数 MFS50A	Remarks 備 考
26-4	5	332-66021-0	* O-RING 2.4-5.8 * Oﾘﾝｸﾞ 2.4-5.8	2	2	Cam Rod
26-4	6	3C8-66032-0	* O-RING 3.5-21.7 * Oﾘﾝｸﾞ 3.5-21.7	1	1	Cam Rod Bushing
26-4	7	3C8-65029-3	* GUIDE PLATE GASKET * ｶﾞｲﾄﾞﾌﾟﾚｰﾄｶﾞｽｹｯﾄ	1	1	
26-4	8	3T5-65018-2	* PUMP CASE GASKET * ﾎﾟﾝﾌﾟｹｰｽｶﾞｽｹｯﾄ	1	1	
26-4	9	345-65015-0	* O-RING 3.2-47 * Oﾘﾝｸﾞ 3.2-47	1	1	Pump Case (Lower)
26-5	1	3KY-72620-0	TILT LIMIT SWITCH KIT ﾁﾙﾄﾘﾐｯﾄｽｲｯﾁｷｯﾄ	1	1	
26-5	2	3KY-72625-0	* TILT LIMIT SWITCH * ﾁﾙﾄﾘﾐｯﾄｽｲｯﾁ	1	1	
26-5	3	921503-0315	* SCREW * ｽｸﾘｭ	2	2	
26-5	4	930103-0300	* NUT * ﾅｯﾄ	2	2	
26-5	5	940103-0300	* WASHER * ﾜｯｼｬ	2	2	
26-5	6	3KY-72626-0	* TILT LIMIT SWITCH PLATE * ﾁﾙﾄﾘﾐｯﾄｽｲｯﾁﾌﾟﾚｰﾄ	1	1	
26-5	7	9101E3-5612	* BOLT * ﾎﾞﾙﾄ	1	1	
26-5	8	3KY-72627-0	* TILT LIMIT SWITCH CAM * ﾁﾙﾄﾘﾐｯﾄｽｲｯﾁｶﾑ	1	1	
26-5	9	3KY-72628-0	* TILT LIMIT CAM HOLDER * ﾁﾙﾄﾘﾐｯﾄｽｲｯﾁﾎﾙﾀﾞ	1	1	
26-5	10	3AA-66223-0	* PIN 3-25 * ﾋﾟﾝ	1	1	
26-5	11	921503-0520	* SCREW * ｽｸﾘｭ	2	2	
26-6	1	3T5-87322-3	WATER PUMP REPAIR KIT ｳｫｰﾀﾎﾟﾝﾌﾟﾘﾍﾟｱｷｯﾄ	1	1	
26-6	2	3C8-65021-2	* WATER PUMP IMPELLER * ｳｫｰﾀﾎﾟﾝﾌﾟｲﾝﾍﾟﾗ	1	1	
26-6	3	3C8-65025-0	* WATER PUMP GUIDE PLATE * ｳｫｰﾀﾎﾟﾝﾌﾟｶﾞｲﾄﾞﾌﾟﾚｰﾄ	1	1	
26-6	4	3C8-65029-3	* GUIDE PLATE GASKET * ｶﾞｲﾄﾞﾌﾟﾚｰﾄｶﾞｽｹｯﾄ	1	1	
26-6	5	3T5-65011-0	* PUMP CASE LINER * ﾎﾟﾝﾌﾟｹｰｽﾗｲﾅ	1	1	
26-6	6	3T5-65018-2	* PUMP CASE GASKET * ﾎﾟﾝﾌﾟｹｰｽｶﾞｽｹｯﾄ	1	1	
26-6	7	9101E3-5855	* BOLT * ﾎﾞﾙﾄ	4	4	
26-6	8	332-65022-0	* KEY 20-4.6-2 * ｷｰ ﾎﾟﾝﾌﾟｲﾝﾍﾟﾗ	1	1	
26-7	1	3Z5-65231-1	WATER PUMP KIT (CHROME PLATED) ｳｫｰﾀﾎﾟﾝﾌﾟｷｯﾄ (ｸﾛﾑﾒｯｷ)	1	1	Chrome Plated
26-7	2	3C8-65021-2	* WATER PUMP IMPELLER * ｳｫｰﾀﾎﾟﾝﾌﾟｲﾝﾍﾟﾗ	1	1	

Fig. 26 ASSEMBLY・KIT PARTS
アッセンブリ・キットパーツ

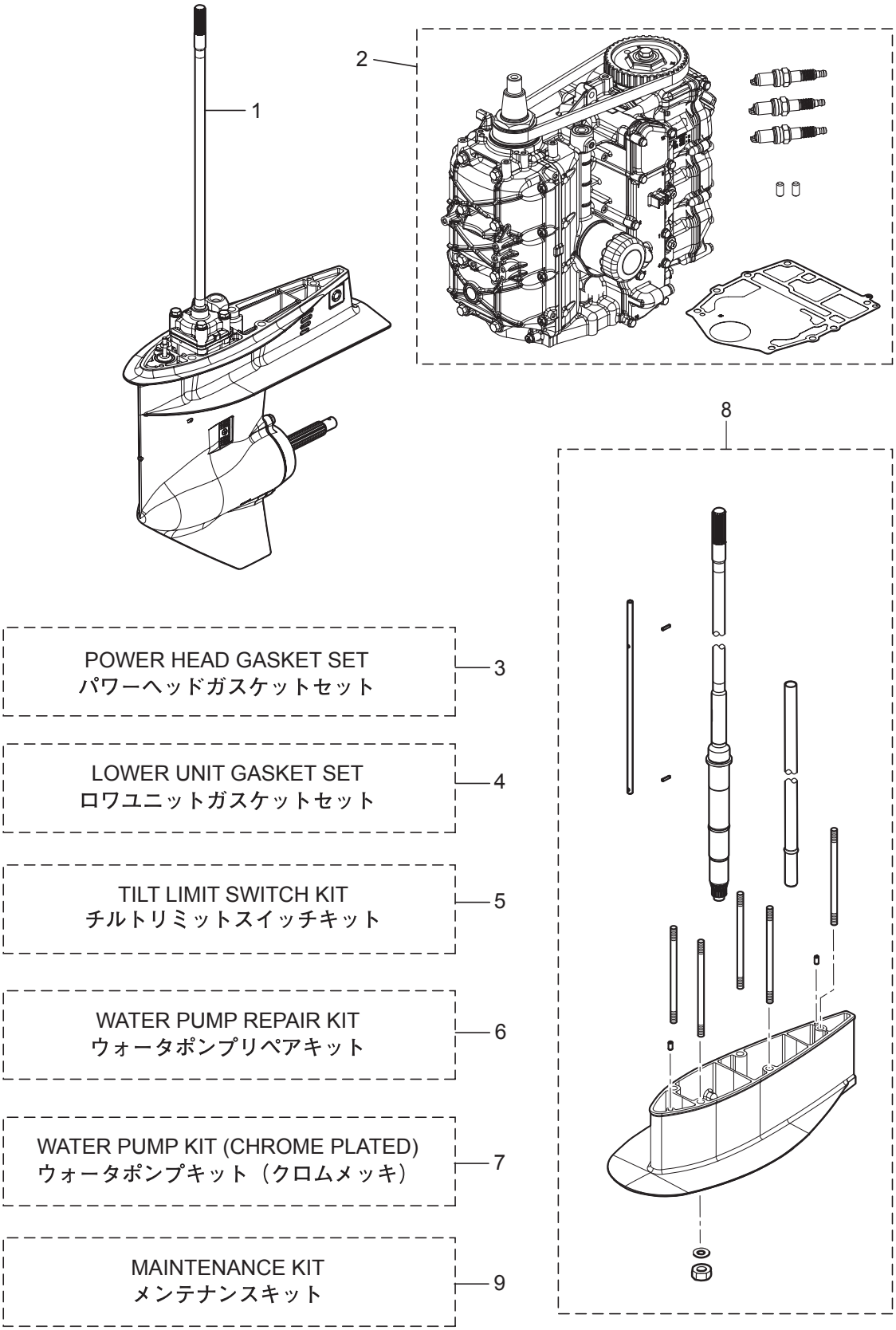

Ref.No. 見出番号		Part No. 部品番号	Description 部 品 名	Q'ty/個数 MFS40A	MFS50A	Remarks 備 考
26-7	3	3C8-65029-3	* GUIDE PLATE GASKET * ｶﾞｲﾄﾞﾌﾟﾚｰﾄｶﾞｽｹｯﾄ	1	1	
26-7	4	3Z5-65238-1	* PUMP CASE LINER * ﾎﾟﾝﾌﾟｹｰｽﾗｲﾅ ｸﾛﾑﾒｯｷ	1	1	Chrome Plated
26-7	5	3T5-65018-2	* PUMP CASE GASKET * ﾎﾟﾝﾌﾟｹｰｽｶﾞｽｹｯﾄ	1	1	
26-7	6	3C8-65239-1	* WATER PUMP GUIDE PLATE * ｳｫｰﾀﾎﾟﾝﾌﾟｶﾞｲﾄﾞﾌﾟﾚｰﾄ ｸﾛﾑﾒｯｷ	1	1	Chrome Plated
26-8	1	3KYQ87314-0	EXTENSION HOUSING KIT (UL) ｴｸｽﾃﾝｼｮﾝﾊｳｼﾞﾝｸﾞｷｯﾄ (UL)	1	1	for Transom "L"⇒"UL"
26-8	2	3KY-65120-0	* WATER PIPE (UL) * ｳｫｰﾀﾊﾟｲﾌﾟ (UL)	1	1	
26-8	3	3KYQ61110-0	* EXTENSION HOUSING (UL) * ｴｸｽﾃﾝｼｮﾝﾊｳｼﾞﾝｸﾞ (UL)	1	1	
26-8	4	3AB-01111-0	* DOWEL PIN 6-12 * ﾀﾞｳｪﾙﾋﾟﾝ 6-12	2	2	
26-8	5	3KY-66014-0	* CAM ROD (UL) * ｶﾑﾛｯﾄﾞ (UL)	1	1	
26-8	6	951407-0312	* SPRING PIN 3-12 * ｽﾌﾟﾘﾝｸﾞﾋﾟﾝ 3-12	2	2	Cam Rod
26-8	7	3KY-64303-0	* DRIVE SHAFT (UL) * ﾄﾞﾗｲﾌﾞｼｬﾌﾄ (UL)	1	1	
26-8	8	3KY-61111-0	* STUD M10-145 * ｽﾀｯﾄﾞ M10-145	5	5	
26-8	9	3B7-61114-0	* NUT 10-P1.25 * ﾅｯﾄ 10-P1.25	5	5	
26-8	10	9402E3-1000	* WASHER * ﾜｯｼｬ	5	5	
26-9	1	3KY-87500-0	MAINTENANCE KIT ﾒﾝﾃﾅﾝｽｷｯﾄ	1	1	
26-9	2	332-60006-1	* GASKET 8.1-15-1 * ｶﾞｽｹｯﾄ	2	2	
26-9	3	332-65022-0	* KEY 20-4.6-2 * ｷｰ ﾎﾟﾝﾌﾟｲﾝﾍﾟﾗ	1	1	
26-9	4	3B7-60218-1	* ANODE * ｱﾉｰﾄﾞ	1	1	
26-9	5	3KY-60218-0	* ANODE * ｱﾉｰﾄﾞ	2	2	
26-9	6	3P0-60218-0	* ANODE * ｱﾉｰﾄﾞ	3	3	
26-9	7	3BJ-07615-0	* OIL FILTER * ｵｲﾙﾌｨﾙﾀｱｯｼ	1	1	
26-9	8	3C8-65021-2	* WATER PUMP IMPELLER * ｳｫｰﾀﾎﾟﾝﾌﾟｲﾝﾍﾟﾗ	1	1	
26-9	9	3C8-65025-0	* WATER PUMP GUIDE PLATE * ｳｫｰﾀﾎﾟﾝﾌﾟｶﾞｲﾄﾞﾌﾟﾚｰﾄ	1	1	
26-9	10	3C8-65029-3	* GUIDE PLATE GASKET * ｶﾞｲﾄﾞﾌﾟﾚｰﾄｶﾞｽｹｯﾄ	1	1	
26-9	11	3KY-01032-0	* THERMOSTAT CAP GASKET * ｻｰﾓｽﾀｯﾄｷｬｯﾌﾟｶﾞｽｹｯﾄ	1	1	
26-9	12	3R3-07406-0	* WASHER 14.5-24-1 * ﾜｯｼｬ 14.5-24-1	1	1	
26-9	13	3T5-10046-0	* O-RING 1.9-13 * Oﾘﾝｸﾞ 1.9-13	3	3	

Fig. 26 ASSEMBLY・KIT PARTS
アッセンブリ・キットパーツ

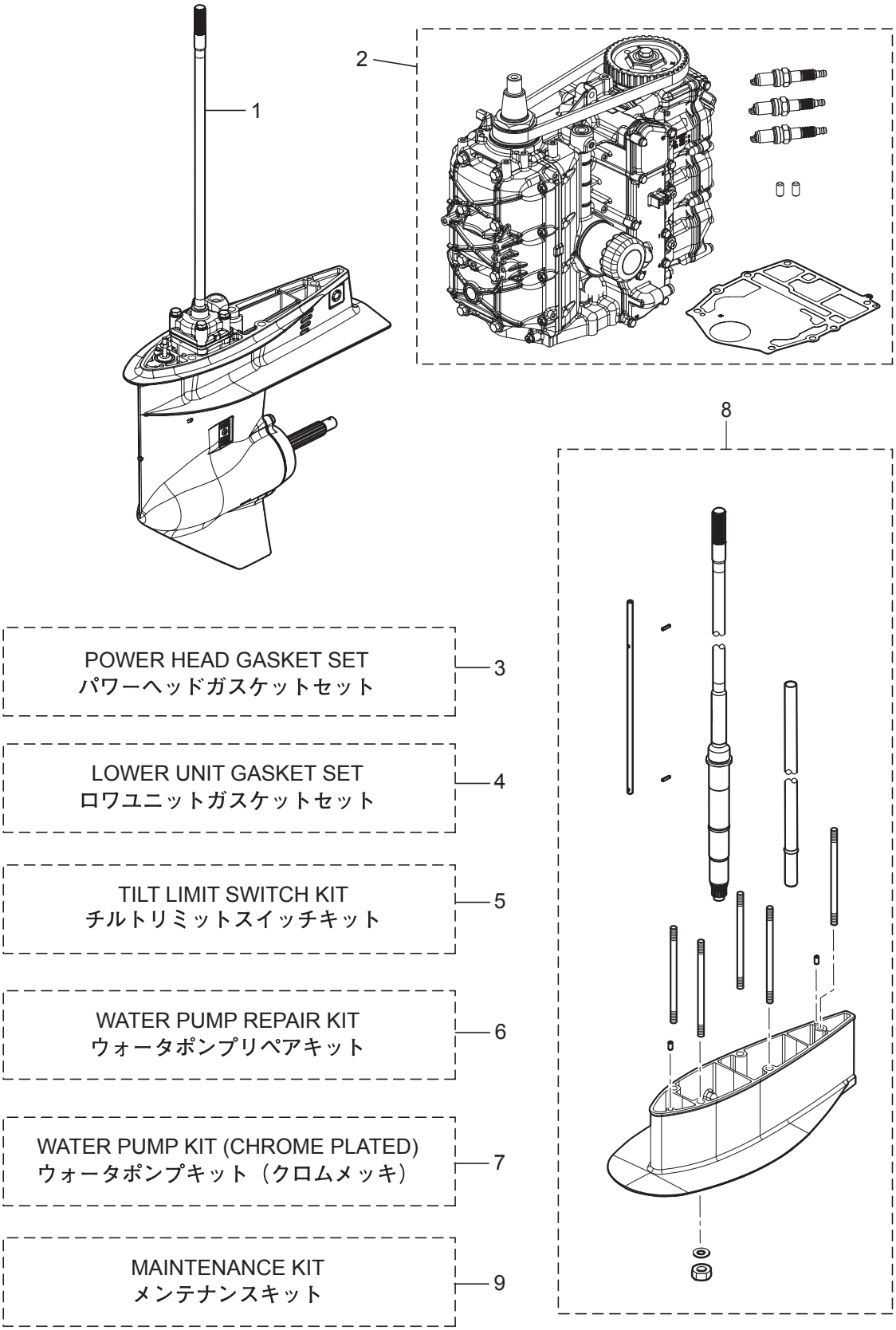

Ref.No. 見出番号		Part No. 部品番号	Description 部 品 名	Q'ty/個数 MFS40A	Q'ty/個数 MFS50A	Remarks 備 考
26-9	14	3T5-65011-0	* PUMP CASE LINER * ﾎﾟﾝﾌﾟｹｰｽﾗｲﾅ	1	1	
26-9	15	3T5-65018-2	* PUMP CASE GASKET * ﾎﾟﾝﾌﾟｹｰｽｶﾞｽｹｯﾄ	1	1	
26-9	16	951503-0325	* SPLIT PIN 3-25 * ｽﾌﾟﾘｯﾄﾋﾟﾝ 3-25	1	1	
26-9	17	9701-1-1121	* SPARK PLUG (IKR6G8) * ｽﾊﾟｰｸﾌﾟﾗｸﾞ (IKR6G8)	3	3	

索引

<C>
Cリング 14-17
Cリング d=18 13-65
Cリング d=28 13-38
<E>
ECU アッシ (40) 9-15-1
ECU アッシ (50) 9-15-2
Eリング d=5 15-9
Eリング d=6 21-4
<I>
ISCバルブ 5-2
<M>
MAPセンサ 5-4
<O>
Oリンク 6-28
Oリング 5-29
Oリング 5-30
Oリング 12-17
Oリング 26-4-3
Oリング 1.5-3.5 14-24
Oリング 1.5-6.5 14-10
Oリング 1.8-69.6. 14-20
Oリング 1.9-13. 3-33
Oリング 1.9-13. 26-3-13
Oリング 1.9-13. 26-9-13
Oリング 1.9-33.2. 6-10-1
Oリング 2.4-5.8 11-27
Oリング 2.4-5.8 26-4-5
Oリング 2-55.5. 14-4
Oリング 3.1-24.4. 3-48
Oリング 3.1-24.4. 15-28
Oリング 3.1-24.4. 26-3-19
Oリング 3.2-47. 11-47
Oリング 3.2-47. 26-4-9
Oリング 3.5-21.7. 11-28
Oリング 3.5-21.7. 26-4-6
Oリング 3.5-25.7. 6-16-1
Oリング A. 6-25
Oリング ブラケットシャフト 3.5-29.7 13-37
<P>
PTT Oリングセット 14-27
PTTアッシ. 13-42
PTTスイッチアッシ 15-32
PTTスイッチアッシ 22-12
PTTスイッチアッシ 24-13
PTTスイッチアッシ (B) 20-6
PTTスラストロッド 13-27
PTTソレノイドスイッチ (A). 9-10
PTTソレノイドスイッチ (B) 9-13b
<T>
TOCSスターターキット 23A-1
T-コネクタ 23A-7
<ア>
アーマチュアアッシ 14-2
アイドルエキゾーストポートガスケット（アウタ-） 10-28
アイドルエキゾーストポートカバー 10-25-1
アイドルエキゾーストポートカバー 10-25-2
アシストコード (ブラック) L=200. . . . . 25A-7
アシストコード (ブラック) L=200. . . . . 25A-13
アシストコード (レッド) L=200 22-5
アジャストスクリュ 3-9-1
アジャストスクリュ 21-6
アジャストナット 3-10-1
アノード. 1-9
アノード. 3-34
アノード. 11-17
アノード. 13-22
アノード. 13-40
アノード. 13-44
アノード. 26-9-4
アノード. 26-9-5
アノード. 26-9-6
アノードプラグ 3-32
アノードプラグアッシ. 3-31
アワーメータアッシ 23-6-1
アワーメータアッシ 23-6-2
<イ>
イグニッションコイル W/R-キャップ 7-20-1
インシュレータ 6-9-1
インストラクションデカール. 20-16
インストラクションデカール. 21-24
インターナルギヤ. 8-3
インテークサイレンサアッシ. 5-12
インテークバルブ. 3-25-1
インテークバルブ. 3-54-1
インテークバルブキット 3-53-1
インテークバルブステムシール 3-19-1
インテークバルブステムシール 26-3-8
インテークマニホールド 5-1-1
<ウ>
ウェーブワッシャ. 21-19
ウェーブワッシャ d=14 15-5
ウォータシールプレート 11-16
ウォータシールラバー. 11-15
ウォータジャケットインサート (L) 1-8
ウォータジャケットインサート (R) 1-7
ウォータストレーナセット 11-12
ウォータパイプ (L) 11-1-1
ウォータパイプ (S) 11-1-2
ウォータパイプ (UL) 11-1-3
ウォータパイプ (UL) 26-8-2
ウォータパイプオウキシリアリマウント 11-4
ウォータパイプシール (アッパ) 11-2
ウォータパイプシール (ロワ). 11-40
ウォータプレッシャメータキット. 23-8-1
ウォータプレッシャメータキット. 23-8-2
ウォータポンプインペラ 11-36
ウォータポンプインペラ 26-6-2
ウォータポンプインペラ 26-7-2
ウォータポンプインペラ 26-9-8
ウォータポンプガイドプレート 11-48
ウォータポンプガイドプレート 26-6-3
ウォータポンプガイドプレート 26-9-9
ウォータポンプガイドプレート クロムメッキ 26-7-6
ウォータポンプキット (クロムメッキ) 26-7-1
ウォータポンプリペアキット. 26-6-1
ウォ-タホ-ス 15-19
<エ>
エキゾーストカバーアッシ 1-11
エキゾーストカバーガスケット 1-12
エキゾーストカバーガスケット 26-3-3
エキゾーストバルブ 3-26
エキゾーストバルブ 3-58
エキゾーストバルブキット 3-57
エキゾーストバルブステムシール. 3-20
エキゾーストバルブステムシール. 26-3-9
エクステンションコード L=2000 (11P) 23-14
エクステンションコード L=2000 (2P) 23-13
エクステンションコ-ド（TRIM SENSOR). 23A-11
エクステンションハウジング (UL). 10-30
エクステンションハウジング (UL). 26-8-3
エクステンションハウジングキット (UL) 26-8-1
エクテンションコード (トリムセンサ) L=2000. 23-12
エクテンションコード (トリムセンサ) L=6000. . . . . 25A-6
エクテンションコード (トリムセンサ) L=6000. . . . . 25A-12
エプロンアッシ 10-33-1
エプロンアッシ 10-33-2
エプロンアッシ 10-33-3
エプロンアッシ 10-33-4
エンジンショートブロックキット. 26-2-1
エンジンテンプセンサ. 9-2
エンジンドロップケ-ブル 23A-2
エンジンベースアッシ 10-1
エンジンベースガスケット 1-19
エンジンベースガスケット 26-3-21
エンジンベースシール 10-12
<オ>
オイルコーションデタグ 18-3
オイルシール 16-28-6 10-2
オイルシール 16-28-6 26-3-23
オイルシール 17-33-6 11-42
オイルシール 22-37-8 12-18
オイルシール 22-37-8 26-4-4
オイルシール 30-45-8 3-7
オイルシール 30-45-8 26-3-7
オイルシール　38-50-8 2-4
オイルシール　38-50-8 26-3-6
オイルシール　50-68-9 2-3

オイルシール　50-68-9 26-3-5
オイルストレーナアッシ 10-7
オイルフィラキャップ 3-47
オイルフィルタアッシ 1-14
オイルフィルタアッシ 26-9-7
オイルフィルタボルト 1-2
オイルプレッシャスイッチ 9-1
オイルポンプアッシ 3-21
オイルポンプガスケット 3-23
オイルポンプガスケット 26-3-11
オイルレベルゲージ 10-10
オーバーヒートブザー 22-13
オルタネータアッシ 7-2
<カ>
ガイドプレートガスケット 11-44
ガイドプレートガスケット 26-4-7
ガイドプレートガスケット 26-6-4
ガイドプレートガスケット 26-7-3
ガイドプレートガスケット 26-9-10
ガイドプレ-ト 10-17
ガスケット 5-13
ガスケット 11-9
ガスケット 19-19
ガスケット 26-4-2
ガスケット 26-9-2
ガスケット PTTスイッチ 15-36
ガスケット スロットルボディ 5-10
ガスケット ドレンカバー 10-23
ガスショックアブソーバ 13-43
カップ 6-24
カップリング ポンプ 14-19
カバ- 5-32
カバ- 21-46
カバー 9-37
カバー 10-22-1
カバー 10-22-2
カバー 15-25
カバーフック 15-6
カムシャフトアッシ 3-3-1
カムロッド (L) 11-22-2
カムロッド (UL) 11-22-1
カムロッド (UL) 26-8-5
カムロッドブッシング 11-26
カラ-　16-21.7-14.25 3-15
カラ-　16-21.7-4.25. 3-16
カラー 10.2-12-12 13-32
カラー 6.2-9-7.4 7-12
カラー 6.5-10.5-22.6 16-3
カラー 6.5-10.5-9.3 16-10
カラー 6.5-10.5-9.3 16-14
<キ>
キー 13.4-5-4 4-2
キー 19-7-5 7-3
キー ポンプインペラ 11-37
キー ポンプインペラ 26-6-8
キー ポンプインペラ 26-9-3
ギャケースアッシ 11-6-1
ギャケースアッシ 11-6-2
キャップアッシ 14-14
キャップナット ブラケットボルト 13-80
キャップナット ブラケットボルト 20-52
<ク>
クイックコネクタ (タンクメール) 19-13
クラッチ 12-7
クラッチカム 11-24
クランクシャフトアッシ 2-1
グランド (アースワイヤ) L=210 13-31
クランプ 19-5
クランプ 19-10
クランプ 21-50
クランプ 6.5-14L. 13-52
クランプ 6-9.5L 13-78
クランプ φ16.8 6-5
クランプブラケット (PTT-L). 13-21-1
クランプブラケット (PTT-L). 13-21-2
クランプブラケット (PTT-R) 13-20-1
クランプブラケット (PTT-R) 13-20-2
グリスフィッティング 13-30
グリスフィッティング 15-12
クリップ 6-22
クリップ 15-18
グリップ 21-17
クリップ φ10 15-17
クリップ φ11.3 6-8
クリップ φ11.3 6-21
クリップ φ17.8 15-31
グリップ コパイロットハンドル. 20-39
グリップパーツキット 20-44
ク-リングホ-ス. 10-3
グロメット 5-21
グロメット 5-23
グロメット 15-33
グロメット 15-38
グロメット 15-39
グロメット 20-18
グロメット 21-12
グロメット 13-2 7-13
グロメット 16-2.5 7-8
グロメット FFP ロワ 5-25
グロメット コード 16-31
グロメット シフトロッド 15-37
グロメット シフトロッド 17-3 16-33
グロメットオイルプレッシャスイッチ. 9-22
<ケ>
ケーブルクリップ 16-32
ケーブルジョイント 16-37
ケーブルジョイントアッシ 24-12
ケーブルターミナル 21-8
ケーブルターミナル プラグ. 9-25
ケーブルターミナルプラグ 9-39
ケーブルターミナルホルダ 15-23
ケーブルブラケットキット 20-50
<コ>
コイルブラケット 7-14
コーションデカール 18-2
コーションデカール (A) 18-1-1
コーションデカール (A) 18-1-2
コーションデカール (B) 7-24-1
コーションデカール (B) 7-24-2
コーションデカール (SIGP) 21-51
コードアッシ. 9-21
コードアッシ. 20-19
コードアッシ B L=6200 22-4
コードホルダ. 20-31
コッタ 3-28-1
コッタ 3-56-1
コッタ 3-60
コニカルスプリングワッシャ 10.5-21-2.3 20-26
コントロールヘッドアッシ (センタコンソール) 24-4
コントロールヘッドアッシ (トップ-シングル) 24-1
コントロールヘッドアッシ (トップ-ツイン) 24-2
コントロールヘッドアッシ (フラッシュマウント). 24-3
コントロールレバー 21-18
コンロッドアッシ. 2-5
コンロッドボルト 2-6
<サ>
サーモスタットキャップ 1-16
サーモスタットキャップガスケット 1-17
サーモスタットキャップガスケット 26-3-4
サーモスタットキャップガスケット 26-9-11
サ-モスタット 1-15
<シ>
シールリング 13.8-22-3.7 15-3
シールリング ドラッグリンク 17-8
シールワッシャ 14-16
シフトアーム. 16-13
シフトギヤアッシ 21-7
シフトケーブル 20-3
シフトディテントサポータ 16-25
シフトディテントスプリング. 16-24
シフトデカ-ル 20-13
シフトポジションデカール 22-7
シフトユニットアッシ 20-48
シフトレバーキット 20-49
シフトレバーシャフトアッシ. 16-23
シフトレバーセット 8-7
シフトレバーロッド 16-20
シフトロッド (L). 16-34-2
シフトロッド (S). 16-34-1
シフトロッドジョイント 16-36
シム 32.9-26-0.5 11-43
シム 36-44-0.1 12-2-1
シム 36-44-0.15 12-2-2
シム 36-44-0.3 12-2-3
シム 41-51.5-0.1 11-35-1
シム 41-51.5-0.15 11-35-2

シム 41-51.5-0.3 11-35-3
シム 41-51.5-0.5 11-35-4
ジョイント 21-49
ジョイント メタル 14-18
ジョイントアッシ (アウトレット) 19-3
ジョイントアッシ (インレット) 19-2
シリンダピン (アッパ) 13-56
シリンダピン (ロワ) 13-61
シリンダブロック&クランクケースアッシ 1-1
シリンダヘッドアッシ 3-2-1
シリンダヘッドガスケット 3-36
シリンダヘッドガスケット 26-3-15
シリンダヘッドカバーアッシ 3-41
シリンダヘッドカバーガスケット 3-42
シリンダヘッドカバーガスケット 26-3-17
シリンダヘッドコンプリート 3-1-1
シリンダヘッドボルト 10-5
シリンダヘッドボルト M10-90 3-37
シ-ル 5-33
<ス>
スイベルブラケットアッシ 13-29-1
スイベルブラケットアッシ 13-29-2
スイベルブラケットアッシ 13-29-3
スイベルブラケットアッシ 13-29-4
スイベルブラケットシャフトアッシ 13-24
スクリュ 3-35
スクリュ 3-46
スクリュ 7-19
スクリュ 9-7
スクリュ 9-27
スクリュ 10-18
スクリュ 11-14
スクリュ 13-48
スクリュ 13-79
スクリュ 14-8
スクリュ 14-21
スクリュ 19-17
スクリュ 21-23
スクリュ 21-26
スクリュ 21-27
スクリュ 21-28
スクリュ 21-40
スクリュ 22-11
スクリュ 26-5-3
スクリュ 26-5-11
スクリュセット 20-43
スタータソレノイド 9-8
スタータモータアッシ 8-1
スタータモータバンド 8-10
スタッド 20-22
スタッド M10-145 10-32
スタッド M10-145 26-8-8
ステアリングシャフトアッシ 13-34-1
ステアリングシャフトアッシ 13-34-2
ステアリングシャフトアッシ 13-34-3
ステアリングシャフトアッシ 13-34-4
ステアリングフックプレート 17-2
ステアリングブラケットアッシ 20-20-1
ステアリングブラケットアッシ 20-20-2
ステー 7-23
ストッパ ドライブシャフトハウジング 11-30
ストッパ リバースロックレバーグリップ 13-49
ストッパ リバースロックレバーグリップ 20-40
ストッパー 12-24
ストップスイッチアッシ 20-4
ストップスイッチアッシ 22-14
ストップスイッチデカール 20-15
ストップスイッチデカール 22-16
ストップスイッチランヤードアッシ 20-5
ストップスイッチランヤードアッシ 22-15
スナップ クラッチピン 12-9
スナップピン 13-28
スナップピン d=5 16-35
スナップピン d=8 16-22
スナップピン d=8 16-39
スパークプラグ (IKR6G8) 3-49
スパークプラグ (IKR6G8) 26-9-17
スピードメーターキット（60MPH） 23A-8
スピードメータキット (60MPH) 23-9-1
スピードメータキット (60MPH) 23-9-2
スプリットピン 3-25 12-23
スプリットピン 3-25 26-9-16
スプリング 16-2
スプリング クラッチ 12-10
スプリングピン 3.5-16 13-72
スプリングピン 3-12 11-25
スプリングピン 3-12 26-8-6
スプリングリテーナ クラッチ 12-11
スプリングワッシャ 9-12
スプリングワッシャ 9-14b
スペーサ 17-9
スペーサ 21-29
スペーサ 10.5-23-9 20-27
スペーサ 6.2-13-22 6-19
スペーサ 6.2-9-15.7 9-36
スペーサ 6.2-9-15.7 15-41
スペーサセット 24-7
スペーサセット 24-8
スラストプレート 21-22
スラストプレート (アッパ) 31-50-2 13-36
スラストホルダ 12-22
スラストボルト 3-6
スロットルアーム 16-8
スロットルアーム 21-2
スロットルカム 16-1
スロットルシャフトキット 20-45
スロットルデカール 20-12
スロットルフリクションアーム 21-3
スロットルフリクションアッシ 20-47
スロットルボディアッシ 5-9-1
スロットルリンクアッシ 20-46
スロットルローラ 16-9
スロットルロッド 16-12
スロットルワイヤ 20-2
<セ>
セーフティロープ φ5-1600 23-1
<ソ>
ソレノイドスイッチコード (A) 9-16
ソレノイドスイッチコード (B) L=150 9-19
<タ>
ターミナルキャップ 8-14
ターミナルキャップ 9-13
ターミナルキャップ 9-20
ターミナルキャップ 13-55
ターミナルキャップ スタータ 9-30
ターミネーター（FEMALE） 23A-6
ターミネーター（MALE） 23A-5
タイミングベルト 4-8
ダウェルピン 4-10 11-46
ダウェルピン 6-12 1-3
ダウェルピン 6-12 3-40
ダウェルピン 6-12 7-16
ダウェルピン 6-12 10-13
ダウェルピン 6-12 10-19
ダウェルピン 6-12 10-31
ダウェルピン 6-12 11-53
ダウェルピン 6-12 26-8-4
ダウェルピン 6-16 6-13
ダウェルピン 8-16 20-21
タコメータ 23-5-1
タコメータ 23-5-2
タコメータ 25B-2
タコメータ 25B-8
タコメ-タキット 23A-13
ダストカバーセット 8-9
タッピングスクリュ 5-30 10-34-1
タッピングスクリュ 5-30 10-34-2
タッピングスクリュ 5-30 10-34-3
タッピングスクリュ 6-16 20-32
タンクフィラキャップガスケット 19-14
ダンパ (アッパ) 13-6
ダンパ (アッパ) 13-7
ダンパ (ロワ) 13-17
ダンパ 21-36-5 13-14
ダンパ スタータモータ 8-11
<チ>
チルトストッパキット 13-71-1
チルトストッパキット 13-71-2
チルトストッパグリップ 13-73
チルトストッパスプリング 13-33
チルトハンドル 18-7-1
チルトリミットスイッチ 26-5-2
チルトリミットスイッチカム 26-5-8
チルトリミットスイッチキット 26-5-1
チルトリミットスイッチプレ-ト 26-5-6
チルトリミットスイッチホルダ 26-5-9

<ツ>
ツインリモートコントロールキット 23-11
ツールキット 23-3
<テ>
ディスク コパイロット 8.5-25-2 20-37
ティラハンドルカバー 20-17
ティラハンドルキット 20-1-1
ティラハンドルキット 20-1-2
テーパーローラベアリング 32007. 12-3
デカール (レバー) 22-6
デカールセット (MFS40A). 18-10-1
デカールセット (MFS40A-W) 18-10-5
デカールセット (MFS50A). 18-10-2
デカールセット (MFS50A-W) 18-10-3
デテントスプリング 21-42
デテントリテーナ 21-41
デテントローラ 21-38
<ト>
トップカウルアッシ 18-4-2
トップカウルアッシ 18-4-3
トップカウルサブアッシ 18-5-1
トップカウルサブアッシ 18-5-2
トップカウルシ-ル 18-6
ドライブギヤ. 21-9
ドライブシャフト (L) 11-31-3
ドライブシャフト (S). 11-31-1
ドライブシャフト (UL) 11-31-2
ドライブシャフト (UL). 26-8-7
ドライブシャフトスプリング. 11-33
ドライブシャフトスプリングガイド 11-34
ドライブシャフトハウジングアッシ (L) 10-14-1
ドライブシャフトハウジングアッシ (L) 10-14-2
ドライブシャフトハウジングアッシ (S) 10-14-3
ドライブシャフトハウジングアッシ (S) 10-14-4
ドライブシャフトハウジングガスケット 10-11
ドライブシャフトハウジングガスケット 26-3-25
ドライブプーリ 4-1
ドラッグリンクアッシ 17-5
ドリブンプーリ 4-5
トリムセンサ L=1700 13-75
トリムセンサ-キット 13-74
トリムセンサ-キット 25B-4
トリムセンサ-キット 25B-10
トリムタブ 11-10
トリムメータキット 23-4-1
トリムメータキット 23-4-2
トリムメータキット 23A-9-1
トリムメータキット 25B-3
トリムメータキット 25B-9
ドレンスクリュ 5-31
ドレンボルト 10-15
<ナ>
ナイロンナット 10-P1.5 20-23
ナイロンナット 12-P1.25 13-15
ナイロンナット 3/8-24UNF 17-6
ナイロンナット 4-P0.7 11-13
ナイロンナット 6-P1.0 11-19
ナイロンナット 6-P1.0 18-8
ナイロンナット 7/8-14. 13-26
ナイロンナット 8-P1.25 20-35
ナット 4-4
ナット 6-29
ナット 8-16
ナット 9-11
ナット 9-14
ナット 11-23
ナット 13-54
ナット 21-10
ナット 21-32
ナット 26-5-4
ナット 10-P1.25 11-51
ナット 10-P1.25 13-3
ナット 10-P1.25 26-8-9
ナット 12-P1.25 13-69
ナット 20-P1.25 7-4
ナット ベベルギヤ B 11-21
<ニ>
ニップル ウォータ 15-20
ニュートラルスイッチ (リモートコントロール) 22-10
ニュートラルスイッチ (リモートコントロール) 24-14
ニュートラルスイッチアクチエータ 15-22
ニュートラルロックアーム 21-15
ニュートラルロックスプリング 21-16
ニュ-トラルスイッチ 15-21
<ハ>
パイプ ストレーナ L=150 10-8
パイロットランプアッシ 20-11
バックボ-ンケ-ブル 23A-12
バッテリケーブル 8-13
バッテリケ-ブル 23A-3
パルサ-コイル 7-17
パルサ-コイルガ-ド 7-18
バルブアッシ 14-22
バルブスプリング 3-17-1
バルブスプリングシ-ト 3-18-1
パワーヘッドガスケットセット 26-3-1
ハンガ 1-20
バンド 3-51
バンド 9-28
バンド 10-9
バンド 22-9
バンド リードワイヤ 3-52
バンド リードワイヤ 135 8-17
バンド リードワイヤ 203 9-29
バンド リードワイヤ 203 13-51
<ヒ>
ピストン. 2-9-1
ピストン (0.5 O/S). 2-9-3
ピストンピン. 2-10
ピストンピンクリップ 2-11
ピストンリペアキット 2-8-1
ピストンリペアキット (0.5 O/S) 2-8-3
ピストンリング 2-13-1
ピストンリング (0.5 O/S) 2-13-2
ピストンリング (0.5 O/S) 2nd 2-14-2
ピストンリング 2nd 2-14-1
ピストンリング オイル. 2-15-1
ピストンリング オイル (0.5 O/S). 2-15-2
ピストンリングセット 2-12-1
ピストンリングセット (0.5 O/S) 2-12-2
ビックエンドベアリング(ブラウン) 2-7-1
ビックエンドベアリング(ブラック) 2-7-2
ビックエンドベアリング（ブル-) 2-7-3
ピニオンアッシ 8-4
ヒューズ 20A. 9-24-2
ヒューズ 30A. 9-24-1
ヒューズホルダブラケット 9-6
ヒュ-ズデカ-ル 7-25
ピン. 26-5-10
ピン φ8-22 6-3
ピン クラッチ 12-8
<フ>
フィルタ. 6-26
フィルタ B 14-11
フィルタ（アウトレット） 5-24
フィルタ（インレット） 5-26
ブザーキット. 20-51
フック カバー 7-9
フックレバー. 15-2
フックレバーブッシング 14-16.5-17.7 15-4
ブッシュロッド クラッチ 12-12
ブッシング 6-14
ブッシング 21-35
ブッシング 10.5-12.7-13.5. 20-28
ブッシング 13-16-40 13-57
ブッシング 13-17-19.5 13-58
ブッシング 18-24-22 13-62
ブッシング 18-24-57.5 13-63
ブッシング B 21-25
ブッシング D. 21-21
ブッシング ブラケットシャフト 30-36-41. 13-35
ブッシング ブラケットボルト 13-25
フュエルインジェクタアッシ. 5-7
フュエルコネクタ (エンジンフィメール) 19-9
フュエルコネクタ (エンジンメール) 15-13
フュエルコネクタ (タンクフィメール) 19-8
フュエルコネクタプロテクタ. 15-14
フュエルタンクアッシ 25L (トーハツ) 19-12
フュエルタンクキャップアッシ 19-16
フュエルピックアップアッシ W/ゲージ 19-15
フュエルフィードポンプ 5-20
フュエルフィードポンプジョイント 5-22
フュエルフィルタアッシ 6-23
フュエルホース 6-6
フュエルホース 6-20-2
フュエルホース W/プロテクタ 6-4

フュエルホース W/プロテクタ 6-7-1
フュエルホース W/プロテクタ 6-7-3
フュエルポンプアッシ 6-15-1
フュエルメータアッシ 23-10-1
フュエルメータアッシ 23-10-2
フュエルメータキット 23A-9-2
フュエルレールアッシ 5-6
フュエルレギュレータ 5-27
フライホイール W/ギャ 7-1
プライマバルブ 19-4-2
プライマバルブアッシ 19-1-2
プラグ 8-8. 11-8
プラグキャップ W/レジスタンス 7-21
ブラケット 9-3
ブラケット 16-17
ブラシ 14-6
ブラシスプリング 14-7
ブラシホルダ. 8-2
フラッシングコネクタ 15-26
フラッシングコネクタキャップ 15-29
フラッシングコネクタブラケット. 15-34
フラッシングホース 15-30
プラネットギヤ 8-5
ブリーザホース 3-50
フリースロットルスプリング. 21-45
フリースロットルドラム 21-20
フリースロットルボタン 24-9
フリースロットルボタン 24-11
フリースロットルレバー 21-39
フリースロットルローラ 21-43
フリクションプレートレバー. 20-38
ブリ-ザチャンバカバ- 3-45
ブレーカ. 14-5
プレート. 6-31
プレート. 10-26
プレート コパイロット. 20-33
プレコートボルト 6-16. 20-34
プレリギングキット 25A-3
プレリギングキット 25A-8
プレリギングキット 25B-6
プレリギングキット 25B-11
プレリギングキット(ジェネリクサイド). 25B-1
プレリギングキット(ジェネリック フラッシュ） 25B-7
プレ-ンシャフトベアリング（ブラウン） 2-2-1
プレ-ンシャフトベアリング(ブラック） 2-2-2
プレ-ンシャフトベアリング（ブル-） 2-2-3
フロート. 5-17
フロート フュエルフィルタ. 6-27
フロートアームピン 5-18
フロートバルブアッシ (W/バルブピン) 5-19
プロペラアッシ (11) 12-20-3
プロペラアッシ (12) 12-20-4
プロペラアッシ (13) 12-20-5
プロペラアッシ (14) 12-20-6
プロペラアッシ (15) 12-20-7
プロペラアッシ (16) 12-20-8
プロペラアッシ (17) 12-20-9
“プロペラアッシ (7"")” 12-20-1
プロペラアッシ (9) 12-20-2
プロペラシャフト. 12-6
プロペラシャフトハウジングアッシ 12-14-1
プロペラシャフトハウジングアッシ 12-14-2
プロペラナット 12-26
プロペラハードウェアキット. 12-21
フロントデカール. 18-11-1
フロントハウジング 21-52
<へ>
ベーパセパレータアッシ 5-16
ベゼルカバーキット 24-5
ベゼルカバーキット 24-6
ベゼルカバーキット 24-10
ベベルギヤ B 11-20
ベベルギヤ C 12-4
ベベルギヤアッシ (A). 12-1
ベルトガイド. 4-3
<ホ>
ホース 15-16-1
ホース 19-6-2
ホース 19-7-2
ホースジョイント (ウォータワーク) 23-2
ボール スチール 3/8 12-13
ボールベアリング. 11-32
ボールベアリング 6007 12-16
ボトムカウル. 15-1-1
ボトムカウル. 15-1-2
ホルダ 5-28
ホルダ 21-47
ホルダ シフトレバーシャフト 16-27
ボルト 1-6
ボルト 1-10
ボルト 1-13
ボルト 1-18
ボルト 1-21
ボルト 3-22
ボルト 3-43
ボルト 3-44
ボルト 4-7
ボルト 5-3
ボルト 5-5
ボルト 5-8
ボルト 5-11
ボルト 5-15
ボルト 6-11
ボルト 6-12
ボルト 6-17-1
ボルト 6-18-1
ボルト 6-32
ボルト 7-6
ボルト 7-10
ボルト 7-15
ボルト 7-22
ボルト 8-12
ボルト 8-15
ボルト 8-18
ボルト 9-5
ボルト 9-9
ボルト 9-17
ボルト 9-26
ボルト 9-31
ボルト 10-24
ボルト 10-29
ボルト 10-35
ボルト 11-5
ボルト 11-11
ボルト 11-18
ボルト 11-29
ボルト 11-49
ボルト 11-50
ボルト 12-19
ボルト 13-8
ボルト 13-9
ボルト 13-19
ボルト 13-23
ボルト 13-41
ボルト 13-47
ボルト 13-59
ボルト 13-76
ボルト 14-9
ボルト 14-13
ボルト 14-26
ボルト 15-11
ボルト 15-15
ボルト 15-24
ボルト 15-35
ボルト 15-42
ボルト 16-4
ボルト 16-11
ボルト 16-15
ボルト 16-18
ボルト 16-19
ボルト 16-26
ボルト 16-28
ボルト 16-30
ボルト 17-3
ボルト 21-11
ボルト 21-37
ボルト 21-48
ボルト 26-5-7
ボルト 26-6-7
ボルト 10-80 P1.25 20-25
ボルト 12-105 P1.25 13-67
ボルト 3/8-45. 17-10
ボルト 6-35 13-50
ボルト 8-115 10-20
ボルト 8-32 P1.25 20-42
ボルト 8-90 1-4

ボルト 8-P1.25 3-39
ボルト マウントラバー M12-P1.25-177.5 13-12
ボルトメータアッシ 23-7-1
ボルトメータアッシ 23-7-2
ボルトメータキット 23A-9-3
ポンプ 14-25
ポンプケース (アッパ) 11-38
ポンプケースアッシ (ロワ) 11-41
ポンプケースガスケット 11-45
ポンプケースガスケット 26-4-8
ポンプケースガスケット 26-6-6
ポンプケースガスケット 26-7-5
ポンプケースガスケット 26-9-15
ポンプケースライナ 11-39
ポンプケースライナ 26-6-5
ポンプケースライナ 26-9-14
ポンプケースライナ クロムメッキ 26-7-4
<マ>
マウント 8.5-14-2.5 9-34
マウント 8.5-14-2.5 15-40
マウントブラケット 13-39
マウントホールディングプレート (ロワ) 13-18-1
マウントホールディングプレート (ロワ) 13-18-2
マグネットスイッチ 8-8
マニュアルバルブアッシ 14-15
<メ>
メインスイッチアッシ 20-7
メインスイッチアッシ 22-1
メインスイッチキー No.943 20-8-1
メインスイッチキー No.943 22-2-1
メインスイッチキー No.944 20-8-2
メインスイッチキー No.944 22-2-2
メインスイッチキー No.945 20-8-3
メインスイッチキー No.945 22-2-3
メインスイッチキーカバリングキャップ 20-9
メインスイッチキーカバリングキャップ 22-3
メインスイッチキャップ (ウォータプルーフ) 20-10
メータリードワイヤ L=8000 . . . . . 25A-5
メータリードワイヤ L=8000 . . . . . 25A-11
メンテナンスキット 26-9-1
<モ>
モータアッシ 14-1
モータブラケットアッシ 14-3
<ラ>
ラバーマウント 6-1
ラバーマウント (アッパ). 13-1
ラバーマウント (ロワ) 13-11
ラバーマウント 8.5-14-2.5 9-35
ランプパネルアッシ 25A-2
<リ>
リードワイヤ L=200 . . . . . 25A-1
リギングコードキット 25A-9
リギングボルトセット 13-66
リザーブタンク 14-12
リストリクタ 5-14
リテーナ. 3-27-1
リテーナ. 3-55-1
リテーナ. 3-59
リバースロックレバー 13-45
リバースロックレバーグリップ 13-46
リフタ 3-4
リフタボルト 3-5
リモートコントロールケーブルステーカバー 16-29-2
リモートコントロールケーブルステ-カバー 16-29-1
リモートコントロールフィッティングアッシ 17-1
リモートコントロールフィッティングアッシ 25B-5
リモートコントロールフィッティングアッシ 25B-12
リモートコントロールヘッドアッシ(RC12F) 21-1
リモートコントロールヘッドアッシ(RC12F) 25A-4
リモートコントロールロゴデカール 22-17
リヤハウジング 21-13
リヤパネル 21-14
リリーフバルブアッシ 14-23
リレー 9-23
リングギヤカバー 7-7
<レ>
レクチファイヤコンプリート. 9-4
<ロ>
ローパーミェーションホース. 6-20-1
ローパーミェーションホース. 15-16-2
ローラ 21-34
ローラ 6.1-14.7-14. 15-7
ローラベアリング 11-7
ローラベアリング 12-15
ローラリテーナ 21-44
ロッカーアーム 3-8-1
ロッカアームシャフト 3-11-1
ロッカシャフトスプリング 3-13-1
ロッカシャフトボルト 3-12-1
ロックナット 10-P1.25. 20-30
ロックプレート 11-3
ロックプレート W/ボルト. 13-5
ロワユニットアッシ (L) 26-1-2
ロワユニットアッシ (S) 26-1-3
ロワユニットアッシ (S) 26-1-4
ロワユニットアッシ (S) 26-1-5
ロワユニットアッシ (UL) 26-1-1
ロワユニットガスケットセット 26-4-1
<ワ>
ワーニングランプデカール 20-14
ワイヤリングダイヤグラムデカル. 9-38
ワッシャ. 1-5
ワッシャ. 1-22
ワッシャ. 3-38
ワッシャ. 6-2
ワッシャ. 6-30
ワッシャ. 10-6
ワッシャ. 10-21
ワッシャ. 11-52
ワッシャ. 13-4
ワッシャ. 13-10
ワッシャ. 13-13
ワッシャ. 13-53
ワッシャ. 13-70
ワッシャ. 17-4
ワッシャ. 19-18
ワッシャ. 20-24
ワッシャ. 20-29
ワッシャ. 21-5
ワッシャ. 21-31
ワッシャ. 21-33
ワッシャ. 21-36
ワッシャ. 26-5-5
ワッシャ. 26-8-10
ワッシャ 10.5-20-3.2 4-6
ワッシャ 13-34-3 13-16
ワッシャ 13-34-3 13-68
ワッシャ 14.5-24-1 10-16
ワッシャ 14.5-24-1 26-9-12
ワッシャ 16-23-0.5 3-14-1
ワッシャ 17-40-3 12-25
ワッシャ 18.2-34-1 13-64
ワッシャ 20.5-37-5 7-5
ワッシャ 22.1-26-3 12-5
ワッシャ 6.5-21-1 9-33
ワッシャ 6.5-21-1 15-8
ワッシャ 6.5-21-1 15-43
ワッシャ 6.5-21-1 16-5
ワッシャ 6.5-21-1 16-7
ワッシャ 6.5-21-1 16-16
ワッシャ 6.5-23-1.5 13-60
ワッシャ 6.5-23-1.5 16-6
ワッシャ 6-16-1.5 7-11
ワッシャ 6-16-1.5 9-18
ワッシャ 6-16-1.5 13-77
ワッシャ 6-16-1.5 15-10
ワッシャ 6-16-1.5 18-9
ワッシャ 8.1-20-0.8 20-41
ワッシャ 8.5-18-1.6 16-21
ワッシャ 8.5-18-1.6 16-38
ワッシャ 8.5-24-1.5 20-36
ワッシャ 9.6-18-2 17-7
ワッシャ リモコンボックス. 21-30
ワッシャセット 8-6

INDEX

<A>
ADJUSTING NUT 3-10-1
ADJUSTING SCREW 3-9-1
ADJUSTING SCREW 21-6
ALTERNATOR ASSY 7-2
ANODE 1-9
ANODE 3-34
ANODE 11-17
ANODE 13-22
ANODE 13-40
ANODE 13-44
ANODE 26-9-4
ANODE 26-9-5
ANODE 26-9-6
ANODE PLUG 3-32
ANODE PLUG ASSY 3-31
APRON ASSY 10-33-1
APRON ASSY 10-33-2
APRON ASSY 10-33-3
APRON ASSY 10-33-4
ARMATURE ASSY 14-2
ASSIST CORD (BLK) L=200 ..... 25A-7
ASSIST CORD (BLK) L=200 ..... 25A-13
ASSIST CORD (RED) L=200 22-5
<B>
BACKBONE CABLE L=5m 23A-12
BALL 3/8 12-13
BALL BEARING 6007 12-16
BAND 3-52
BAND 22-9
BAND 104 3-51
BAND 104 9-28
BAND 135 8-17
BAND 202 10-9
BAND 203 9-29
BAND 203 13-51
BATTERY CABLE 8-13
BATTERY CABLE 23A-3
BELT GUIDE 4-3
BEVEL GEAR ASSY (A) 12-1
BEVEL GEAR B 11-20
BEVEL GEAR C 12-4
BEZEL COVER KIT 24-5
BEZEL COVER KIT 24-6
BEZEL COVER KIT 24-10
BIG END BEARING (Black) 2-7-2
BIG END BEARING (Blue) 2-7-3
BIG END BEARING (Brown) 2-7-1
BOLT 1-10
BOLT 1-13
BOLT 1-18
BOLT 1-21
BOLT 3-22
BOLT 3-43
BOLT 3-44
BOLT 4-7
BOLT 5-3
BOLT 5-5
BOLT 5-8
BOLT 5-11
BOLT 5-15
BOLT 6-11
BOLT 6-12
BOLT 6-17-1
BOLT 6-18-1
BOLT 6-32
BOLT 7-6
BOLT 7-10
BOLT 7-15
BOLT 7-22
BOLT 8-12
BOLT 8-15
BOLT 8-18
BOLT 9-5
BOLT 9-9
BOLT 9-17
BOLT 9-26
BOLT 9-31
BOLT 10-24
BOLT 10-29
BOLT 10-35
BOLT 11-5
BOLT 11-11
BOLT 11-18
BOLT 11-29
BOLT 11-49
BOLT 11-50
BOLT 12-19
BOLT 13-8
BOLT 13-19
BOLT 13-23
BOLT 13-41
BOLT 13-47
BOLT 13-59
BOLT 13-76
BOLT 14-9
BOLT 14-13
BOLT 14-26
BOLT 15-11
BOLT 15-15
BOLT 15-24
BOLT 15-35
BOLT 15-42
BOLT 16-4
BOLT 16-11
BOLT 16-15
BOLT 16-18
BOLT 16-19
BOLT 16-26
BOLT 16-28
BOLT 16-30
BOLT 17-3
BOLT 21-11
BOLT 21-37
BOLT 21-48
BOLT 26-5-7
BOLT 26-6-7
BOLT 10-80 P1.25 20-25
BOLT 12-105 P1.25 13-67
BOLT 3/8-45 17-10
BOLT 6-35 13-50
BOLT 8-115 10-20
BOLT 8-32 P1.25 20-42
BOLT 8-90 1-4
BOLT 8-P1.25 3-39
"BOLT M12,P1.25-177.5" 13-12
BOLT M6-35 1-6
BOLT M8-70 13-9
BOTTOM COWL 15-1-1
BOTTOM COWL 15-1-2
BRACKET 9-3
BRACKET 16-17
BREAKER 14-5
BREATHER CHAMBER COVER 3-45
BREATHER HOSE 3-50
BRUSH 14-6
BRUSH HOLDER 8-2
BRUSH SPRING 14-7
BUSHING 6-14
BUSHING 13-25
BUSHING 21-21
BUSHING 21-25
BUSHING 21-35
BUSHING 10.5-12.7-13.5 20-28
BUSHING 13-16-40 13-57
BUSHING 13-17-19.5 18-24-22 13-58
BUSHING 18-24-22 13-62
BUSHING 18-24-57.5 18-24-60 13-63
BUSHING 30-36-41 13-35
BUZZER KIT 20-51
<C>
CABLE BRACKET KIT 20-50
CABLE CLIP 16-32
CABLE JOINT 16-37
CABLE JOINT ASSY 24-12
CABLE TERMINAL 21-8
CABLE TERMINAL HOLDER 15-23
CABLE TERMINAL PLUG 9-25
CABLE TERMINAL PLUG 9-39
CAM ROD (L) 11-22-2
CAM ROD (UL) 11-22-1
CAM ROD (UL) 26-8-5
CAM ROD BUSHING 11-26
CAMSHAFT ASSY 3-3-1
CAP ASSY 14-14
CAP NUT 13-80
CAP NUT 20-52
CAUTION DECAL 18-2
CAUTION DECAL (A) 18-1-1
CAUTION DECAL (A) 18-1-2
CAUTION DECAL (B) 7-24-1
CAUTION DECAL (B) 7-24-2
CAUTION DECAL(SIGP) 21-51
CLAMP 19-5
CLAMP 19-10
CLAMP 21-50
CLAMP 6.5-14L 13-52
CLAMP 6-9.5L 13-78
CLAMP BRACKET (PTT-L) 13-21-1
CLAMP BRACKET (PTT-L) 13-21-2
CLAMP BRACKET (PTT-R) 13-20-1
CLAMP BRACKET (PTT-R) 13-20-2
CLAMP φ16.8 6-5
CLIP φ10. 15-17
CLIP φ11.3 6-8
CLIP φ11.3 6-21
CLIP φ17.8 15-31
CLIP φ9.4 6-22
CLIP φ9.4 15-18
CLUTCH 12-7
CLUTCH CAM 11-24
COIL BRACKET 7-14
COLLAR 10.2-12-12 13-32
COLLAR 16-21.7-14.25 3-15
COLLAR 16-21.7-4.25 3-16
COLLAR 6.2-9-7.4 7-12
COLLAR 6.5-10.5-22.6 16-3
COLLAR 6.5-10.5-9.3 16-10
COLLAR 6.5-10.5-9.3 16-14
CONICAL SPRING WASHER 10.5-21-2.3 20-26
CONNECTING ROD ASSY 2-5
CONNECTING ROD BOLT 2-6
CONT HEAD ASSY (FLUSH MOUNT) 24-3
CONT HEAD ASSY(CENTER CONSOLE) 24-4
CONTROL HEAD ASSY (TOP-SINGLE) 24-1
CONTROL HEAD ASSY (TOP-TWIN) 24-2
CONTROL LEVER 21-18
COOLING HOSE 10-3
CORD ASSY 9-21
CORD ASSY 20-19
CORD ASSY L=6200 22-4
CORD HOLDER 20-31
COTTER 3-28-1
COTTER 3-56-1
COTTER 3-60
COUPLING 14-19
COVER 5-32
COVER 9-37
COVER 10-22-1
COVER 10-22-2
COVER 15-25
COVER 21-46
COVER HOOK 15-6
CRANKSHAFT ASSY 2-1
C-RING 14-17
C-RING d=18 13-65
C-RING d=28 13-38
CUP 6-24
CYL BLOCK & CRANKCASE ASSY 1-1
CYLINDER HEAD ASSY 3-2-1
CYLINDER HEAD BOLT 10-5
CYLINDER HEAD BOLT M10-90 3-37
CYLINDER HEAD COMPLETE 3-1-1
CYLINDER HEAD COVER ASSY 3-41
CYLINDER HEAD COVER GASKET 3-42
CYLINDER HEAD COVER GASKET 26-3-17
CYLINDER HEAD GASKET 3-36

CYLINDER HEAD GASKET..... 26-3-15
CYLINDER PIN (LOWER) 13-61
CYLINDER PIN (UPPER)..... 13-56
<D>
DAMPER 8-11
DAMPER (LOWER) 13-17
DAMPER (UPPER)..... 13-6
DAMPER (UPPER)..... 13-7
DAMPER 21-36-5 13-14
DECAL (LEVER) 22-6
DECAL SET (MFS40A) 18-10-1
DECAL SET (MFS40A-W)..... 18-10-5
DECAL SET (MFS50A) 18-10-2
DECAL SET (MFS50A-W)..... 18-10-3
DETENT RETAINER 21-41
DETENT ROLLER 21-38
DETENT SPRING 21-42
DISC 8.5-25-2..... 20-37
DOWEL PIN 4-10..... 11-46
DOWEL PIN 6-12..... 1-3
DOWEL PIN 6-12..... 3-40
DOWEL PIN 6-12..... 7-16
DOWEL PIN 6-12..... 10-13
DOWEL PIN 6-12..... 10-19
DOWEL PIN 6-12..... 10-31
DOWEL PIN 6-12..... 11-53
DOWEL PIN 6-12..... 26-8-4
DOWEL PIN 6-16..... 6-13
DOWEL PIN 8-16..... 20-21
DRAG LINK ASSY..... 17-5
DRAIN BOLT 14-14..... 10-15
DRAIN SCREW 5-31
DRIVE GEAR 21-9
DRIVE PULLEY 4-1
DRIVE SHAFT (L) 11-31-3
DRIVE SHAFT (S) 11-31-1
DRIVE SHAFT (UL)..... 11-31-2
DRIVE SHAFT (UL)..... 26-8-7
DRIVE SHAFT HOUSING ASSY (L) 10-14-1
DRIVE SHAFT HOUSING ASSY (L) 10-14-2
DRIVE SHAFT HOUSING ASSY (S) 10-14-3
DRIVE SHAFT HOUSING ASSY (S) 10-14-4
DRIVE SHAFT HOUSING GASKET t=0.5 . 10-11
DRIVE SHAFT HOUSING GASKET t=0.5 . 26-3-25
DRIVE SHAFT SPRING 11-33
DRIVE SHAFT SPRING GUIDE 11-34
DRIVEN PULLEY..... 4-5
DUST COVER SET 8-9
<E>
ECU ASSY 9-15-1
ECU ASSY 9-15-2
ENGINE BASEMENT ASSY 10-1
ENGINE BASEMENT GASKET..... 1-19
ENGINE BASEMENT GASKET..... 26-3-21
ENGINE BASEMENT SEAL..... 10-12
ENGINE DROP CABLE L=6m..... 23A-2
ENGINE SHORT BLOCK KIT 26-2-1
ENGINE TEMP SENSOR..... 9-2
E-RING d=5..... 15-9
E-RING d=6..... 21-4
EXHAUST COVER ASSY..... 1-11
EXHAUST COVER GASKET 1-12
EXHAUST COVER GASKET 26-3-3
EXHAUST VALVE KIT 3-57
EXHAUST VALVE STEM SEAL 3-20
EXHAUST VALVE STEM SEAL 26-3-9
EXHAUST VALVE φ28..... 3-26
EXHAUST VALVE φ28..... 3-58
EXTENSION CORD (TRIM SENSOR) L=2000
..... 23-12
EXTENSION CORD (TRIM SENSOR) L=6000
..... 23A-11
EXTENSION CORD (TRIM SENSOR) L=6000
..... 25A-6
EXTENSION CORD (TRIM SENSOR) L=6000
..... 25A-12
EXTENSION CORD L=2000 (11P)..... 23-14
EXTENSION CORD L=2000 (2P)..... 23-13
EXTENSION HOUSING (UL) 10-30
EXTENSION HOUSING (UL) 26-8-3
EXTENSION HOUSING KIT (UL)..... 26-8-1
<F>
FILTER..... 6-26
FILTER..... 14-11
FILTER (INLET) 5-26
FILTER (OUTLET)..... 5-24
FLOAT..... 5-17
FLOAT..... 6-27
FLOAT ARM PIN 5-18
FLOAT VALVE ASSY 5-19
FLUSHING CONNECTOR..... 15-26
FLUSHING CONNECTOR BRACKET 15-34
FLUSHING CONNECTOR CAP 15-29
FLUSHING HOSE..... 15-30
FLYWHEEL W/GEAR..... 7-1
FREE THROTTLE BUTTON..... 24-9
FREE THROTTLE BUTTON..... 24-11
FREE THROTTLE DRUM..... 21-20
FREE THROTTLE LEVER..... 21-39
FREE THROTTLE ROLLER 21-43
FREE THROTTLE SPRING..... 21-45
FRICTION LEVER 20-38
FRONT DECAL 18-11-1
FRONT HOUSING 21-52
FUEL CONNECTOR..... 19-8
FUEL CONNECTOR..... 19-9
FUEL CONNECTOR (MALE) 15-13
FUEL CONNECTOR PROTECTOR 15-14
FUEL FEED PUMP 5-20
FUEL FEED PUMP JOINT..... 5-22
FUEL FILTER ASSY..... 6-23
FUEL HOSE 4-9 6-6
FUEL HOSE 5-10,L=445 6-20-2
FUEL HOSE W/PROTECTOR..... 6-4
FUEL HOSE W/PROTECTOR φ12..... 6-7-1
FUEL HOSE W/PROTECTOR φ12..... 6-7-3
FUEL INJECTOR ASSY 5-7
FUEL METER ASSY 23-10-1
FUEL METER ASSY 23-10-2
FUEL METER KIT 23A-9-2
FUEL PICK-UP ASSY W/GAUGE 19-15
FUEL PUMP ASSY..... 6-15-1
FUEL RAIL ASSY..... 5-6
FUEL REGULATOR 5-27
FUEL TANK ASSY 25L 19-12
FUEL TANK CAP ASSY..... 19-16
FUSE 20A..... 9-24-2
FUSE 30A..... 9-24-1
FUSE DECAL..... 7-25
FUSE HOLDER BRACKET..... 9-6
<G>
GAS SHOCK ABSORBER 13-43
GASKET 5-10
GASKET 5-13
GASKET 10-23
GASKET 15-36
GASKET 19-19
GASKET 8.1-15-1..... 11-9
GASKET 8.1-15-1..... 26-4-2
GASKET 8.1-15-1..... 26-9-2
GEAR CASE ASSY 11-6-1
GEAR CASE ASSY 11-6-2
GREASE FITTING 13-30
GREASE FITTING 15-12
GRIP 20-39
GRIP 21-17
GRIP PARTS KIT 20-44
GROMMET 5-21
GROMMET 5-23
GROMMET 5-25
GROMMET 9-22
GROMMET 15-33
GROMMET 15-38
GROMMET 15-39
GROMMET 16-31
GROMMET 20-18
GROMMET 21-12
GROMMET 13-2 7-13
GROMMET 16-2.5..... 7-8
GROMMET 17-3 16-33
GROMMET 40-18-3 15-37
GROUND L=210 13-31
GUIDE PLATE 10-17
GUIDE PLATE GASKET..... 11-44
GUIDE PLATE GASKET..... 26-4-7
GUIDE PLATE GASKET..... 26-6-4
GUIDE PLATE GASKET..... 26-7-3
GUIDE PLATE GASKET..... 26-9-10
<H>
HANGER..... 1-20
HOLDER..... 5-28
HOLDER..... 16-27
HOLDER..... 21-47
HOOK 7-9
HOOK LEVER 15-2
HOOK LEVER BUSHING 14-16.5-17.7... 15-4
HOSE..... 15-16-1
HOSE..... 19-6-2
HOSE..... 19-7-2
HOSE JOINT (WATER-WORKS) 23-2
HOUR METER ASSY 23-6-1
HOUR METER ASSY 23-6-2
<I>
IDLE EXHAUST PORT COVER..... 10-25-1
IDLE EXHAUST PORT COVER..... 10-25-2
IDLE EXHAUST PORT GASKET..... 10-28
IGNITION COIL W/R-CAP 7-20-1
INSTRUCTION DECAL 20-16
INSTRUCTION DECAL 21-24
INSULATOR..... 6-9-1
INTAKE MANIFOLD 5-1-1
INTAKE SILENCER ASSY 5-12
INTAKE VALVE KIT 3-53-1
INTAKE VALVE STEM SEAL..... 3-19-1
INTAKE VALVE STEM SEAL..... 26-3-8
INTAKE VALVE φ32..... 3-25-1
INTAKE VALVE φ32..... 3-54-1
INTERNAL GEAR 8-3
ISC VALVE 5-2
<J>
JOINT 14-18
JOINT 21-49
JOINT ASSY (INLET) 19-2
JOINT ASSY (OUTLET)..... 19-3
<K>
KEY 19-7-5 7-3
KEY 20-4.6-2..... 11-37
KEY 20-4.6-2..... 26-6-8
KEY 20-4.6-2..... 26-9-3
KEY t =4..... 4-2
<L>
LAMP PANEL ASSY..... 25A-2
LEAD WIRE L=200 ..... 25A-1
LIFTER..... 3-4
LIFTER BOLT..... 3-5
LOCK NUT 10-P1.25..... 20-30
LOCK PLATE..... 11-3
LOCK PLATE W/BOLT 13-5
LOW PERMEATION HOSE φ11.3-φ7～φ5-
φ10,L=445..... 6-20-1
LOW PERMEATION HOSE φ5-φ10, L=450
..... 15-16-2
LOWER UNIT ASSY (L)..... 26-1-2
LOWER UNIT ASSY (S)..... 26-1-3
LOWER UNIT ASSY (S)..... 26-1-4
LOWER UNIT ASSY (S)..... 26-1-5
LOWER UNIT ASSY (UL) 26-1-1
LOWER UNIT GASKET SET 26-4-1
<M>
MAGNETIC SWITCH..... 8-8
MAIN SWITCH ASSY..... 20-7
MAIN SWITCH ASSY..... 22-1
MAIN SWITCH CAP (WATERPROOF).... 20-10
MAIN SWITCH KEY..... 20-8-1
MAIN SWITCH KEY..... 20-8-2
MAIN SWITCH KEY..... 20-8-3
MAIN SWITCH KEY..... 22-2-1
MAIN SWITCH KEY..... 22-2-2
MAIN SWITCH KEY..... 22-2-3
MAIN SWITCH KEY COVERING CAP 20-9
MAIN SWITCH KEY COVERING CAP 22-3
MAINTENANCE KIT..... 26-9-1
MANUAL VALVE ASSY..... 14-15
MAP SENSOR..... 5-4
METER LEAD WIRE L=8000..... 25A-5
METER LEAD WIRE L=8000..... 25A-11
MOTOR ASSY..... 14-1
MOTOR BRACKET ASSY 14-3
MOUNT 8.5-14-2.5..... 9-34

MOUNT 8.5-14-2.5 15-40
MOUNT BRACKET 13-39
MOUNT HOLDING PLATE (LOWER) 13-18-1
MOUNT HOLDING PLATE (LOWER) 13-18-2
<N>
NEUTRAL LOCK ARM 21-15
NEUTRAL LOCK SPRING 21-16
NEUTRAL SWITCH 15-21
NEUTRAL SWITCH (REMOTE CONT) 22-10
NEUTRAL SWITCH (REMOTE CONT) 24-14
NEUTRAL SWITCH ACTUATOR 15-22
NIPPLE 6-8-11 15-20
NUT 4-4
NUT 6-29
NUT 8-16
NUT 9-11
NUT 9-14
NUT 11-21
NUT 11-23
NUT 13-54
NUT 21-10
NUT 21-32
NUT 26-5-4
NUT 10-P1.25 11-51
NUT 10-P1.25 13-3
NUT 10-P1.25 26-8-9
NUT 12-P1.25 13-69
NUT 20-P1.25 7-4
NYLON NUT 10-P1.5 20-23
NYLON NUT 12-P1.25 13-15
NYLON NUT 3/8-24UNF 17-6
NYLON NUT 4-P0.7 11-13
NYLON NUT 6-P1.0 11-19
NYLON NUT 6-P1.0 18-8
NYLON NUT 7/8-14 13-26
NYLON NUT 8-P1.25 20-35
<O>
OIL CAUTION TAG 18-3
OIL FILLER CAP 3-47
OIL FILTER 1-14
OIL FILTER 26-9-7
OIL FILTER BOLT 1-2
OIL LEVEL GAUGE 10-10
OIL PRESSURE SWITCH 9-1
OIL PUMP ASSY 3-21
OIL PUMP GASKET 3-23
OIL PUMP GASKET 26-3-11
OIL SEAL 16-28-6 10-2
OIL SEAL 16-28-6 26-3-23
OIL SEAL 17-33-6 11-42
OIL SEAL 22-37-8 12-18
OIL SEAL 22-37-8 26-4-4
OIL SEAL 30-45-8 3-7
OIL SEAL 30-45-8 26-3-7
OIL SEAL 38-50-8 2-4
OIL SEAL 38-50-8 26-3-6
OIL SEAL 50-68-9 2-3
OIL SEAL 50-68-9 26-3-5
OIL STRAINER ASSY 10-7
O-RING 5-29
O-RING 5-30
O-RING 6-25
O-RING 6-28
O-RING 12-17
O-RING 26-4-3
O-RING 1.5-3.5 14-24
O-RING 1.5-6.5 14-10
O-RING 1.8-69.6 14-20
O-RING 1.9-13 3-33
O-RING 1.9-13 26-3-13
O-RING 1.9-13 26-9-13
O-RING 1.9-33.2 6-10-1
O-RING 2.4-5.8 11-27
O-RING 2.4-5.8 26-4-5
O-RING 2-55.5 14-4
O-RING 3.1-24.4 3-48
O-RING 3.1-24.4 15-28
O-RING 3.1-24.4 26-3-19
O-RING 3.2-47 11-47
O-RING 3.2-47 26-4-9
O-RING 3.5-21.7 11-28
O-RING 3.5-21.7 26-4-6
O-RING 3.5-25.7 6-16-1
O-RING 3.5-29.7 13-37
OVERHEAT BUZZER 22-13
<P>
PILOT LAMP ASSY 20-11
PIN 12-8
PIN 3-25 26-5-10
PIN φ8-22 6-3
PINION ASSY 8-4
PIPE L=150 10-8
PISTON (0.5 O/S) φ70.5 2-9-3
PISTON PIN 2-10
PISTON PIN CLIP 2-11
PISTON REPAIR KIT 2-8-1
PISTON REPAIR KIT (0.5 O/S) 2-8-3
PISTON RING 2-13-1
PISTON RING 2-14-1
PISTON RING (0.5 O/S) φ70.5(OS) 2-13-2
PISTON RING (0.5 O/S) φ70.5(OS) 2-14-2
PISTON RING SET (0.5 O/S) φ70.5(OS) . 2-12-2
PISTON RING SET φ70 2-12-1
PISTON RING-OIL 2-15-1
PISTON RING-OIL (0.5 O/S) φ70.5(OS) . 2-15-2
PISTON φ70 2-9-1
PLAIN SHAFT BEARING 2-2-1
PLAIN SHAFT BEARING 2-2-2
PLAIN SHAFT BEARING 2-2-3
PLANET GEAR 8-5
PLATE 6-31
PLATE 10-26
PLATE 20-33
PLUG 8-8 11-8
PLUG CAP W/RESISTANCE 7-21
POWER HEAD GASKET SET 26-3-1
PRE-COATED BOLT 6-16 20-34
PRE-RIGGING KIT 25A-3
PRE-RIGGING KIT 25A-8
PRE-RIGGING KIT 25B-6
PRE-RIGGING KIT 25B-11
PRE-RIGGING KIT (GENERIC SIDE) 25B-1
PRE-RIGGING KIT(GENERIC FLUSH) 25B-7
PRIMER BULB 19-4-2
PRIMER BULB ASSY 19-1-2
PROPELLER ASSY (11) 12-20-3
PROPELLER ASSY (12) 12-20-4
PROPELLER ASSY (13) 12-20-5
PROPELLER ASSY (14"") 12-20-6
PROPELLER ASSY (15) 12-20-7
PROPELLER ASSY (16) 12-20-8
PROPELLER ASSY (17) 12-20-9
PROPELLER ASSY (7"") 12-20-1
PROPELLER ASSY (9) 12-20-2
PROPELLER HARDWARE KIT 12-21
PROPELLER NUT M16P1.5 12-26
PROPELLER SHAFT 12-6
PROPELLER SHAFT HOUSING ASSY 12-14-1
PROPELLER SHAFT HOUSING ASSY 12-14-2
PTT ASSY 13-42
PTT O-RING SET 14-27
PTT SOLENOID SWITCH (A) 9-10
PTT SOLENOID SWITCH (B) 9-13b
PTT SWITCH ASSY 15-32
PTT SWITCH ASSY 20-6
PTT SWITCH ASSY 22-12
PTT SWITCH ASSY 24-13
PTT THRUST ROD 13-27
PULSAR COIL 7-17
PULSAR COIL GUARD 7-18
PUMP 14-25
PUMP CASE (UPPER) 11-38
PUMP CASE ASSY (LOWER) 11-41
PUMP CASE GASKET 11-45
PUMP CASE GASKET 26-4-8
PUMP CASE GASKET 26-6-6
PUMP CASE GASKET 26-7-5
PUMP CASE GASKET 26-9-15
PUMP CASE LINER 11-39
PUMP CASE LINER 26-6-5
PUMP CASE LINER 26-7-4
PUMP CASE LINER 26-9-14
PUSH ROD 12-12
<Q>
QUICK-CONNECTOR (MALE) 19-13
<R>
REAR HOUSING 21-13
REAR PANEL 21-14
RECTIFIER COMPLETE 9-4
RELAY 9-23
RELIEF VALVE ASSY 14-23
REMOTE CONT CABLE STAY COVER 16-29-1
REMOTE CONT CABLE STAY COVER 16-29-2
REMOTE CONTROL FITTING ASSY 17-1
REMOTE CONTROL FITTING ASSY 25B-5
REMOTE CONTROL FITTING ASSY 25B-12
REMOTE CONTROL HEAD ASSY(RC12F) 21-1
REMOTE CONTROL HEAD ASSY(RC12F) 25A-4
REMOTE CONTROL LOGO DECAL 22-17
RESERVE TANK 14-12
RESTRICTOR 5-14
RETAINER 3-27-1
RETAINER 3-55-1
RETAINER 3-59
REVERSE LOCK LEVER 13-45
REVERSE LOCK LEVER GRIP 13-46
RIGGING BOLT SET 13-66
RIGGING CORD KIT 25A-9
RING GEAR COVER 7-7
ROCKER ARM 3-8-1
ROCKER ARM SHAFT 3-11-1
ROCKER SHAFT BOLT 3-12-1
ROCKER SHAFT SPRING 3-13-1
ROLLER 21-34
ROLLER 6.1-14.7-14 15-7
ROLLER BEARING 11-7
ROLLER BEARING 12-15
ROLLER RETAINER 21-44
RUBBER MOUNT 6-1
RUBBER MOUNT (LOWER) 13-11
RUBBER MOUNT (UPPER) 13-1
RUBBER MOUNT 8.5-14-2.5 9-35
<S>
SAFETY ROPE φ5-1600 23-1
SCREW 3-35
SCREW 3-46
SCREW 7-19
SCREW 9-7
SCREW 9-27
SCREW 10-18
SCREW 11-14
SCREW 13-48
SCREW 13-79
SCREW 14-8
SCREW 14-21
SCREW 19-17
SCREW 21-23
SCREW 21-26
SCREW 21-27
SCREW 21-28
SCREW 21-40
SCREW 22-11
SCREW 26-5-3
SCREW 26-5-11
SCREW SET 20-43
SEAL 5-33
SEAL RING 17-8
SEAL RING 13.8-22-3.7 15-3
SEAL WASHER 14-16
SHIFT ARM 16-13
SHIFT CABLE 20-3
SHIFT DECAL 20-13
SHIFT DETENT SPRING 16-24
SHIFT DETENT SUPPORTER t=0.8 16-25
SHIFT GEAR ASSY 21-7
SHIFT LEVER KIT 20-49
SHIFT LEVER ROD 16-20
SHIFT LEVER SET 8-7
SHIFT LEVER SHAFT ASSY 16-23
SHIFT POSITION DECAL 22-7
SHIFT ROD (L) 16-34-2
SHIFT ROD (S) 16-34-1
SHIFT ROD JOINT M6-22 16-36
SHIFT UNIT ASSY 20-48
SHIM 32.9-26-0.5 11-43
SHIM 36-44-0.1 12-2-1
SHIM 36-44-0.15 12-2-2
SHIM 36-44-0.3 12-2-3
SHIM 41-51.5-0.1 11-35-1

SHIM 41-51.5-0.15 11-35-2
SHIM 41-51.5-0.3 11-35-3
SHIM 41-51.5-0.5 11-35-4
SNAP..... 12-9
SNAP PIN..... 13-28
SNAP PIN d=5 16-35
SNAP PIN d=8 16-22
SNAP PIN d=8 16-39
SOLENOID SWITCH CORD (A)..... 9-16
SOLENOID SWITCH CORD (B)..... 9-19
SPACER 21-29
SPACER 10.5-23-9..... 20-27
SPACER 6.2-13-22..... 6-19
SPACER 6.2-9-15.7 9-36
SPACER 6.2-9-15.7 15-41
SPACER 9.6-19-19 17-9
SPACER SET 24-7
SPACER SET 24-8
SPARK PLUG (IKR6G8)..... 3-49
SPARK PLUG (IKR6G8)..... 26-9-17
SPEEDOMETER KIT (60MPH)..... 23-9-1
SPEEDOMETER KIT (60MPH)..... 23-9-2
SPEEDOMETER KIT (60MPH)..... 23A-8
SPLIT PIN 3-25 12-23
SPLIT PIN 3-25 26-9-16
SPRING..... 12-10
SPRING..... 16-2
SPRING PIN 3.5-16 13-72
SPRING PIN 3-12..... 11-25
SPRING PIN 3-12..... 26-8-6
SPRING RETAINER..... 12-11
SPRING WASHER..... 9-12
SPRING WASHER..... 9-14b
STARTER MOTOR ASSY..... 8-1
STARTER MOTOR BAND..... 8-10
STARTER SOLENOID 9-8
STAY..... 7-23
STEERING BRACKET ASSY 20-20-1
STEERING BRACKET ASSY 20-20-2
STEERING HOOK PLATE 17-2
STEERING SHAFT ASSY..... 13-34-1
STEERING SHAFT ASSY..... 13-34-2
STEERING SHAFT ASSY..... 13-34-3
STEERING SHAFT ASSY..... 13-34-4
STOP SWITCH ASSY..... 20-4
STOP SWITCH ASSY..... 22-14
STOP SWITCH DECAL 20-15
STOP SWITCH DECAL 22-16
STOP SWITCH LANYARD ASSY..... 20-5
STOP SWITCH LANYARD ASSY..... 22-15
STOPPER 11-30
STOPPER 12-24
STOPPER 13-49
STOPPER 20-40
STUD M10-145 10-32
STUD M10-145 26-8-8
STUD M10-40..... 20-22
SWIVEL BRACKET ASSY..... 13-29-1
SWIVEL BRACKET ASSY..... 13-29-2
SWIVEL BRACKET ASSY..... 13-29-3
SWIVEL BRACKET ASSY..... 13-29-4
SWIVEL BRACKET SHAFT ASSY..... 13-24
<T>
TACHOMETER 23-5-1
TACHOMETER 23-5-2
TACHOMETER 25B-2
TACHOMETER 25B-8
TACHOMETER KIT..... 23A-13
TANK FILLER CAP GASKET..... 19-14
TAPERED ROLLER BEARING..... 11-32
TAPERED ROLLER BEARING 32007..... 12-3
TAPPING SCREW 5-30..... 10-34-1
TAPPING SCREW 5-30..... 10-34-2
TAPPING SCREW 5-30..... 10-34-3
TAPPING SCREW 6-16..... 20-32
TEE CONNECTOR 23A-7
TERMINAL CAP 15.5-18.28 8-14
TERMINAL CAP 8-13-28 9-13
TERMINAL CAP 8-13-28 9-20
TERMINAL CAP 8-13-28 9-30
TERMINAL CAP 8-13-28 13-55
TERMINATOR (FEMALE)..... 23A-6
TERMINATOR (MALE) 23A-5
THERMOSTAT 1-15
THERMOSTAT CAP..... 1-16
THERMOSTAT CAP GASKET 1-17
THERMOSTAT CAP GASKET 26-3-4
THERMOSTAT CAP GASKET 26-9-11
THROTTLE ARM..... 16-8
THROTTLE ARM..... 21-2
THROTTLE BODY ASSY ボア:φ45..... 5-9-1
THROTTLE CAM..... 16-1
THROTTLE DECAL..... 20-12
THROTTLE FRICTION ARM..... 21-3
THROTTLE FRICTION ASSY 20-47
THROTTLE LINK ASSY 20-46
THROTTLE ROD..... 16-12
THROTTLE ROLLER..... 16-9
THROTTLE SHAFT KIT 20-45
THROTTLE WIRE 20-2
THRUST BOLT 3-6
THRUST HOLDER 12-22
THRUST PLATE 21-22
THRUST PLATE (UPPER) 31-50-2..... 13-36
TILLER HANDLE COVER 20-17
TILLER HANDLE KIT 20-1-1
TILLER HANDLE KIT 20-1-2
TILT HANDLE 18-7-1
TILT LIMIT CAM HOLDER..... 26-5-9
TILT LIMIT SWITCH..... 26-5-2
TILT LIMIT SWITCH CAM 26-5-8
TILT LIMIT SWITCH KIT 26-5-1
TILT LIMIT SWITCH PLATE 26-5-6
TILT STOPPER GRIP 13-73
TILT STOPPER KIT 13-71-1
TILT STOPPER KIT 13-71-2
TILT STOPPER SPRING..... 13-33
TIMING BELT 4-8
TOCS STARTER KIT..... 23A-1
TOOL KIT..... 23-3
TOP COWL ASSY..... 18-4-2
TOP COWL ASSY..... 18-4-3
TOP COWL SEAL..... 18-6
TOP COWL SUB-ASSY 18-5-1
TOP COWL SUB-ASSY 18-5-2
TRIM METER KIT 23-4-1
TRIM METER KIT 23-4-2
TRIM METER KIT 23A-9-1
TRIM METER KIT 25B-3
TRIM METER KIT 25B-9
TRIM SENSOR KIT 13-74
TRIM SENSOR KIT 25B-4
TRIM SENSOR KIT 25B-10
TRIM SENSOR L=1700..... 13-75
TRIM TAB 3S..... 11-10
TWIN REMOTE CONTROL KIT 23-11
<V>
VALVE ASSY 14-22
VALVE SPRING..... 3-17-1
VALVE SPRING SEAT 3-18-1
VAPOR SEPARATOR ASSY 5-16
VOLTMETER ASSY..... 23-7-1
VOLTMETER ASSY..... 23-7-2
VOLTMETER KIT..... 23A-9-3
<W>
WARNING LAMP DECAL..... 20-14
WASHER 1-5
WASHER 1-22
WASHER 3-38
WASHER 6-2
WASHER 6-30
WASHER 10-6
WASHER 10-21
WASHER 11-52
WASHER 13-4
WASHER 13-10
WASHER 13-13
WASHER 13-53
WASHER 13-70
WASHER 17-4
WASHER 19-18
WASHER 20-24
WASHER 20-29
WASHER 21-5
WASHER 21-30
WASHER 21-31
WASHER 21-33
WASHER 21-36
WASHER 26-5-5
WASHER 26-8-10
WASHER 10.5-20-3.2..... 4-6
WASHER 13-34-3 13-16
WASHER 13-34-3 13-68
WASHER 14.5-24-1..... 10-16
WASHER 14.5-24-1..... 26-9-12
WASHER 16-23-0.5..... 3-14-1
WASHER 17-40-3 12-25
WASHER 18.2-34-1..... 13-64
WASHER 20.5-37-5..... 7-5
WASHER 22.1-26-3..... 12-5
WASHER 6.5-21-1..... 9-33
WASHER 6.5-21-1..... 15-8
WASHER 6.5-21-1..... 15-43
WASHER 6.5-21-1..... 16-5
WASHER 6.5-21-1..... 16-7
WASHER 6.5-21-1..... 16-16
WASHER 6.5-23-1.5 13-60
WASHER 6.5-23-1.5 16-6
WASHER 6-16-1.5..... 7-11
WASHER 6-16-1.5..... 9-18
WASHER 6-16-1.5..... 13-77
WASHER 6-16-1.5..... 15-10
WASHER 6-16-1.5..... 18-9
WASHER 8.1-20-0.8 20-41
WASHER 8.5-18-1.6 16-21
WASHER 8.5-18-1.6 16-38
WASHER 8.5-24-1.5 20-36
WASHER 9.6-18-2..... 17-7
WASHER SET 8-6
WATER HOSE..... 15-19
WATER JACKET INSERT (L) L=35 1-8
WATER JACKET INSERT (R)..... 1-7
WATER PIPE (L) 11-1-1
WATER PIPE (S) 11-1-2
WATER PIPE (UL)..... 11-1-3
WATER PIPE (UL)..... 26-8-2
WATER PIPE AUXILIARY MOUNT..... 11-4
WATER PIPE SEAL (LOWER)..... 11-40
WATER PIPE SEAL (UPPER) 11-2
WATER PRESSURE METER KIT..... 23-8-1
WATER PRESSURE METER KIT..... 23-8-2
WATER PUMP GUIDE PLATE..... 11-48
WATER PUMP GUIDE PLATE..... 26-6-3
WATER PUMP GUIDE PLATE..... 26-7-6
WATER PUMP GUIDE PLATE..... 26-9-9
WATER PUMP IMPELLER 11-36
WATER PUMP IMPELLER 26-6-2
WATER PUMP IMPELLER 26-7-2
WATER PUMP IMPELLER 26-9-8
WATER PUMP KIT (CHROME PLATED).. 26-7-1
WATER PUMP REPAIR KIT 26-6-1
WATER SEAL PLATE..... 11-16
WATER SEAL RUBBER 11-15
WATER STRAINER SET..... 11-12
WAVE WASHER..... 21-19
WAVE WASHER d=14 15-5
WIRING DIAGRAM DECAL..... 9-38

INDEX (Parts Number)

172-36008-0 7-13
1E0-36056-0 7-9
332-60005-2 11-8
332-60006-1 11-9
332-60006-1 26-4-2
332-60006-1 26-9-2
332-65022-0 11-37
332-65022-0 26-6-8
332-65022-0 26-9-3
332-66021-0 11-27
332-66021-0 26-4-5
332-70201-0 19-10
334-00131-0 7-3
334-65012-0 11-46
336-06973-0 13-78
338-02215-0 15-17
338-60218-2 13-40
338-60218-2 13-44
338-67147-0 15-3
344-67177-1 13-30
344-67177-1 15-12
345-01111-0 1-3
345-01111-0 3-40
345-01111-0 7-16
345-01111-0 10-13
345-01111-0 10-19
345-05122-1 13-60
345-05122-1 16-6
345-06915-0 13-52
345-60215-0 12-3
345-64081-0 11-35-1
345-64082-0 11-35-2
345-64083-0 11-35-3
345-64084-0 11-35-4
345-65015-0 11-47
345-65015-0 26-4-9
345-70114-1 6-8
345-70114-1 6-21
346-01215-0 10-2
346-01215-0 26-3-23
346-62124-1 13-26
346-62127-0 13-80
346-62127-0 20-52
346-66334-0 13-49
346-66334-0 20-40
346-67113-0 9-34
346-67113-0 15-40
346-67114-1 9-36
346-67114-1 15-41
346-67115-0 9-33
346-67115-0 15-8
346-67115-0 15-43
346-67115-0 16-5
346-67115-0 16-7
346-67115-0 16-16
348B64108-1 12-20-1
350-67105-0 15-4
353-06821-0 20-5
353-06821-0 22-15
353-61334-0 13-16
353-61334-0 13-68
353-62415-0 13-37
353-62417-0 13-35
353-62423-1 13-36
353-63207-0 13-32
353-64036-0 12-2-3
353-64037-0 12-2-2
353-64038-0 12-2-1
353-64121-0 12-26
353-66024-0 11-30
353-72546-0 22-5
353-72548-0 . . . . . .25A-7
353-72548-0 . . . . . .25A-13
353-84371-0 21-30
353-84388-0 21-38
353-84394-0 21-5
353-84916-0 17-7
353-84917-0 17-10
353-84918-0 17-6
369-62433-1 13-73
369-84398-1 10-9
394-70260-0 15-13
398-06830-0 20-4
398-76083-0 15-22
3A0-76079-0 7-12
3A3-06830-0 22-14
3A3-76145-0 9-30
3A3-81301-0 23-11
3A3-83314-2 21-8
3A3-84307-0 21-42
3A3-84364-2 21-9
3A3-84365-1 21-2
3A3-84368-0 21-19
3A3-84374-0 21-29
3A3-84376-0 21-12
3A3-84381-0 21-7
3A3-84383-0 21-33
3A3-84391-0 21-20
3A3-84403-0 21-16
3A3-84421-0 21-34
3A3-84422-0 21-22
3A3-84423-0 21-41
3A3-84424-0 21-43
3A3-84425-0 21-45
3A3-84426-0 21-44
3A3-84428-0 21-3
3A3-84432-0 21-25
3A3-84435-0 21-21
3AA-66223-0 26-5-10
3AA-83719-0 16-21
3AA-83719-0 16-38
3AB-01111-0 10-31
3AB-01111-0 11-53
3AB-01111-0 26-8-4
3AC-06999-0 7-21
3AC-10087-0 6-5
3AC-62466-1 13-71-2
3AC-63012-0 20-39
3AC-66011-1 11-24
3AC-70140-0 19-17
3AC-70145-0 19-18
3AC-70150-0 19-19
3AC-70157-0 19-15
3AC-72615-0 15-32
3AD-62191-0 13-24
3AD-72120-0 13-66
3AH-72615-0 20-6
3AHQ62000-0 20-20-1
3AHW62000-0 20-20-2
3AL-66333-0 13-46
3B2-01111-0 6-13
3B7-01116-0 4-6
3B7-02234-0 6-26
3B7-02235-0 6-25
3B7-02236-0 6-28
3B7-02237-0 6-24
3B7-06920-0 9-35
3B7-60218-1 1-9
3B7-60218-1 26-9-4
3B7-61018-2 10-20
3B7-61114-0 11-51
3B7-61114-0 13-3
3B7-61114-0 26-8-9
3B7-63730-0 20-36
3B7-72201-0 23-1
3B7-77167-0 14-20
3B7-77430-0 14-25
3B7-77431-1 14-9
3B7-77432-1 14-26
3B7-77433-0 14-10
3B7-77434-1 14-11
3B7-83715-2 16-37
3B7-84914-0 17-9
3BJ-07615-0 1-14
3BJ-07615-0 26-9-7
3BJ-61017-1 3-39
3BJ-72100-0 23-3
3BJ-84398-0 8-17
3C7-00132-0 7-4
3C7-00133-0 7-5
3C7-61338-0 13-14
3C7-62133-2 13-67
3C7-62139-1 13-69
3C7-70211-1 19-4-2
3C7-70217-0 19-5
3C7-70220-1 19-2
3C7-70224-1 19-3
3C8-60223-0 11-42
3C8-62396-1 13-31
3C8-64027-0 11-21
3C8-64084-0 11-43
3C8-64217-0 12-8
3C8-64219-1 12-9
3C8-64221-0 12-10
3C8-64222-0 12-11
3C8-65014-0 11-40
3C8-65021-2 11-36
3C8-65021-2 26-6-2
3C8-65021-2 26-7-2
3C8-65021-2 26-9-8
3C8-65025-0 11-48
3C8-65025-0 26-6-3
3C8-65025-0 26-9-9
3C8-65029-3 11-44
3C8-65029-3 26-4-7
3C8-65029-3 26-6-4
3C8-65029-3 26-7-3
3C8-65029-3 26-9-10
3C8-65239-1 26-7-6
3C8-66032-0 11-28
3C8-66032-0 26-4-6
3C8-66308-0 13-77
3C8-66308-0 18-9
3C8-72580-0 9-10
3C8-72581-0 . . . . . .9-13b
3C8-76171-0 22-13
3E0-70270-0 19-13
3E0-77183-0 14-6
3E0-77184-0 14-7
3EF-66113-0 16-24
3F0-72185-0 18-2
3F3-02423-0 10-34-1
3F3-02423-0 10-34-2
3F3-02423-0 10-34-3
3F3-60223-0 12-18
3F3-60223-0 26-4-4
3F3-72616-1 15-36
3F3-84908-0 17-8
3FW-76007-0. 8-11
3FW-76014-0. 8-2
3FW-76015-0. 8-4
3FW-76120-0. 8-13
3FW-76145-0. 8-14
3FW-76314-0. 8-3
3FW-76317-0. 8-5
3FW-76318-0. 8-6
3FW-76320-0. 8-7
3FW-76321-0. 8-8
3FW-76322-0. 8-9
3GF-62004-0 20-31
3GF-62445-0 20-42
3GF-62449-0 20-37
3GF-62466-1 13-71-1
3GF-63025-0 20-27
3GF-63032-0 20-47
3GF-63062-0 20-45
3GF-63067-0 20-46
3GF-63102-0 20-28
3GF-63193-0 20-44
3GF-63201-0 20-25
3GF-63205-0 20-43
3GF-63305-0 20-26
3GF-63310-0 20-30
3GF-63320-0 20-17
3GF-63624-0 20-18
3GF-65012-0 20-21
3GF-66158-0 20-49
3GF-66160-0 20-48
3GF-66198-0 20-50
3GF-67578-1 20-13
3GF-70281-0 19-8
3GF-71040-0 20-11
3GF-72019-0 20-12
3GF-72198-0 20-14
3GF-72200-0 20-15
3GF-72524-0 23-6-2
3GF-72529-0 23-7-2
3GF-72571-0 23-4-2
3GF-72571-0 . . . . . .25B-3
3GF-72571-0 . . . . . .25B-9
3GF-72596-0 23-10-2
3GF-72598-0 23-8-2
3GF-72647-1 23-5-2
3GF-72647-1 . . . . . .25B-2
3GF-72647-1 . . . . . .25B-8
3GF-72672-0 23-9-2
3GF-76020-0 20-7
3GF-76020-0 22-1
3GF-76175-0 20-51
3GF-76205-0 20-9
3GF-76205-0 22-3
3GF-76217-0 20-8-1
3GF-76217-0 22-2-1
3GF-76218-0 20-8-2
3GF-76218-0 22-2-2
3GF-76219-0 20-8-3
3GF-76219-0 22-2-3
3GF-84339-0 20-16
3GF-84560-1 . . . . . .25A-9
3GL-72524-0 23-6-1
3GL-72529-0 23-7-1
3GL-72571-0 23-4-1
3GL-72596-0 23-10-1
3GL-72598-0 23-8-1
3GL-72647-1 23-5-1
3GL-72672-0 23-9-1
3GLQ84550-3. . . . . .25A-3
3GLQ84550-3. . . . . .25B-6
3GM-84550-2. . . . . .25A-8
3GM-84550-2. . . . . .25B-11
3GR-70250-0 19-9
3GT-35143-0 6-22
3GT-35143-0 15-18
3H6-07611-0 9-1
3H6-60218-0 13-22
3H6-70200-2 19-1-2
3H6-70262-0 15-14
3H8-07237-0 3-10-1
3H8-07636-0 1-2
3H8-76040-0 9-8
3KM-01142-0. 3-31
3KY-00001-0 2-9-1
3KY-00004-0 2-9-3
3KY-00011-0 2-13-1
3KY-00012-0 2-14-1
3KY-00013-0 2-15-1
3KY-00014-0 2-13-2
3KY-00015-0 2-14-2
3KY-00016-0 2-15-2
3KY-00021-0 2-10
3KY-00030-1 2-1
3KY-00040-0 2-5
3KY-00059-0 2-6
3KY-00080-0 2-7-1
3KY-00081-0 2-7-2
3KY-00082-0 2-7-3
3KY-00121-0 2-4
3KY-00121-0 26-3-6
3KY-00122-0 2-3
3KY-00122-0 26-3-5
3KY-01005-0 3-36
3KY-01005-0 26-3-15
3KY-01013-0 3-37
3KY-01024-0 3-42
3KY-01024-0 26-3-17
3KY-01030-0 1-15

3KY-01032-0 1-17
3KY-01032-0 26-3-4
3KY-01032-0 26-9-11
3KY-01080-0 6-3
3KY-01114-0 1-6
3KY-01195-0 1-7
3KY-01196-0 1-8
3KY-01303-0 1-19
3KY-01303-0 26-3-21
3KY-01513-0 1-20
3KY-02012-0 6-10-1
3KY-02091-1 5-1-1
3KY-02165-0 6-4
3KY-02203-0 6-6
3KY-02211-0 6-20-2
3KY-02239-0 6-31
3KY-02305-0 1-12
3KY-02305-0 26-3-3
3KY-02409-0 5-12
3KY-02418-0 5-13
3KY-02605-0 6-19
3KY-03171-0 16-9
3KY-03230-0 5-17
3KY-03232-0 5-18
3KY-03235-0 5-30
3KY-03239-0 5-19
3KY-03292-0 5-31
3KY-03536-0 5-14
3KY-03952-0 6-9-1
3KY-04000-0 6-15-1
3KY-04055-0 15-16-2
3KY-04060-0 6-20-1
3KY-04077-0 6-7-3
3KY-04085-0 6-7-1
3KY-04302-0 5-20
3KY-04313-0 5-23
3KY-04314-0 5-25
3KY-04319-1 5-21
3KY-04321-0 5-24
3KY-04322-0 5-26
3KY-04325-0 5-22
3KY-06008-0 7-14
3KY-06070-0 7-18
3KY-06071-0 7-17
3KY-06123-0 7-2
3KY-06191-0 7-1
3KY-06281-0 15-23
3KY-06301-0 7-7
3KY-06401-1 9-15-2
3KY-06469-0 7-20-1
3KY-06901-0 9-3
3KY-06902-0 9-37
3KY-06920-0 6-1
3KY-07600-0 3-21
3KY-07612-0 9-22
3KY-07653-0 3-23
3KY-07653-0 26-3-11
3KY-07707-0 2-2-1
3KY-07708-0 2-2-2
3KY-07710-0 10-7
3KY-07715-0 10-8
3KY-07721-0 10-10
3KY-07731-0 3-45
3KY-07735-0 3-50
3KY-07740-0 10-17
3KY-07750-0 2-2-3
3KY-07810-0 3-3-1
3KY-07895-1 3-53-1
3KY-07896-1 3-57
3KY-07901-0 3-25-1
3KY-07901-0 3-54-1
3KY-07902-0 3-26
3KY-07902-0 3-58
3KY-07903-0 3-17-1
3KY-07905-0 3-18-1
3KY-07920-0 3-11-1
3KY-07921-0 3-27-1
3KY-07921-0 3-55-1
3KY-07921-0 3-59
3KY-07922-0 3-12-1
3KY-07923-0 3-28-1
3KY-07923-0 3-56-1
3KY-07923-0 3-60
3KY-07925-0 3-13-1
3KY-07927-0 3-14-1
3KY-07935-0 3-8-1
3KY-07939-0 3-15
3KY-07950-0 3-6
3KY-07960-0 3-4
3KY-07962-0 3-5
3KY-10045-0 4-8
3KY-10060-0 4-1
3KY-10062-0 4-5
3KY-10063-0 4-3
3KY-10068-0 4-4
3KY-10095-0 5-29
3KY-10100-0 5-9-1
3KY-10104-0 5-10
3KY-10150-1 5-16
3KY-10154-0 5-27
3KY-10155-0 6-14
3KY-10157-0 5-28
3KY-10179-0 5-32
3KY-10180-0 5-33
3KY-10200-0 5-6
3KY-10211-0 5-2
3KY-10214-0 5-4
3KY-10300-0 5-7
3KY-60001-0 11-50
3KY-60041-0 11-15
3KY-60042-0 11-16
3KY-60102-0 12-15
3KY-60103-0 12-17
3KY-60103-0 26-4-3
3KY-60205-0 11-12
3KY-60211-0 11-7
3KY-60215-0 11-32
3KY-60218-0 11-17
3KY-60218-0 26-9-5
3KY-61012-0 10-11
3KY-61012-0 26-3-25
3KY-61029-0 10-23
3KY-61111-0 10-32
3KY-61111-0 26-8-8
3KY-61220-0 10-28
3KY-61301-1 13-1
3KY-61302-0 13-11
3KY-61321-0 13-12
3KY-61326-0 13-5
3KY-61333-0 13-6
3KY-61336-0 13-17
3KY-61339-0 13-7
3KY-61343-0 13-9
3KY-62114-0 10-26
3KY-62415-0 6-16-1
3KY-62441-0 20-38
3KY-62447-0 20-33
3KY-63600-0 20-2
3KY-63709-0 16-12
3KY-63718-0 16-1
3KY-63727-0 16-2
3KY-63751-0 16-8
3KY-64010-0 12-1
3KY-64020-0 11-20
3KY-64030-0 12-4
3KY-64032-0 12-5
3KY-64211-1 12-6
3KY-64215-0 12-7
3KY-64223-0 12-12
3KY-64231-0 12-22
3KY-64301-0 11-31-1
3KY-64302-0 11-31-3
3KY-64303-0 11-31-2
3KY-64303-0 26-8-7
3KY-64327-0 11-33
3KY-64328-0 11-34
3KY-65002-1 11-41
3KY-65100-0 11-1-2
3KY-65110-0 11-1-1
3KY-65120-0 11-1-3
3KY-65120-0 26-8-2
3KY-65203-0 11-3
3KY-65204-0 11-4
3KY-65206-0 11-2
3KY-65210-0 10-3
3KY-65212-0 15-19
3KY-66013-0 11-22-2
3KY-66014-0 11-22-1
3KY-66014-0 26-8-5
3KY-66122-0 16-13
3KY-66126-0 16-17
3KY-66130-0 16-23
3KY-66134-0 16-20
3KY-66196-0 20-3
3KY-66214-0 16-34-1
3KY-66215-0 16-34-2
3KY-66241-0 16-36
3KY-67116-0 10-12
3KY-67117-0 15-38
3KY-67141-0 15-2
3KY-67142-0 15-6
3KY-67501-1 18-6
3KY-72028-0 9-38
3KY-72181-1 7-24-2
3KY-72194-0 7-25
3KY-72410-0 15-30
3KY-72413-0 15-34
3KY-72510-0 9-2
3KY-72523-0 . . . . . 23A-9-1
3KY-72531-0 . . . . . 23A-9-3
3KY-72573-0 . . . . . 23A-11
3KY-72575-0 13-74
3KY-72575-0 . . . . . 25B-4
3KY-72575-0 . . . . . 25B-10
3KY-72582-0 9-16
3KY-72583-0 9-19
3KY-72600-0 . . . . . 23A-9-2
3KY-72618-0 15-33
3KY-72620-0 26-5-1
3KY-72625-0 26-5-2
3KY-72626-0 26-5-6
3KY-72627-0 26-5-8
3KY-72628-0 26-5-9
3KY-72637-0 . . . . . 23A-1
3KY-72638-0 . . . . . 23A-13
3KY-72672-0 . . . . . 23A-8
3KY-76009-0 8-10
3KY-76010-0 8-1
3KY-76037-0 9-25
3KY-76064-0 9-6
3KY-76065-0 9-4
3KY-76079-0 16-10
3KY-76079-0 16-14
3KY-76110-2 9-21
3KY-76116-0 16-31
3KY-76119-0 20-19
3KY-76120-0 . . . . . 23A-3
3KY-76131-0 . . . . . 23A-2
3KY-76132-0 . . . . . 23A-12
3KY-76151-0 . . . . . 23A-7
3KY-76152-0 . . . . . 23A-6
3KY-76153-0 . . . . . 23A-5
3KY-76174-0 7-23
3KY-77071-0 13-56
3KY-77075-0 13-58
3KY-77076-0 13-62
3KY-77101-0 13-61
3KY-77103-0 13-63
3KY-77213-0 13-25
3KY-83734-0 16-32
3KY-83830-0 17-2
3KY-83880-0 17-1
3KY-83880-0 . . . . . 25B-5
3KY-83880-0 . . . . . 25B-12
3KY-84398-0 3-52
3KY-84556-1 . . . . . 25B-7
3KY-84905-0 17-5
3KY-87121-0 26-3-1
3KY-87123-0 2-12-1
3KY-87124-0 2-12-2
3KY-87130-0 2-8-1
3KY-87131-0 2-8-3
3KY-87321-0 26-4-1
3KY-87326-0 12-21
3KY-87500-0 26-9-1
3KY-87801-2 18-10-2
3KYB01000-1 3-1-1
3KYB01001-1 3-2-1
3KYB01020-0 3-41
3KYB01031-0 1-16
3KYB01100-0 1-1
3KYB02300-0 1-11
3KYB64534-1 12-20-8
3KYB64536-1 12-20-9
3KYB87090-4 26-2-1
3KYH67521-0. 18-7-1
3KYQ01300-0. 10-1
3KYQ60000-1. 11-6-1
3KYQ61020-0. 10-14-3
3KYQ61028-0. 10-22-1
3KYQ61030-1. 10-14-1
3KYQ61110-0. 10-30
3KYQ61110-0. 26-8-3
3KYQ61208-0. 10-25-1
3KYQ61225-0. 10-33-1
3KYQ61342-0. 13-18-1
3KYQ61411-1. 13-39
3KYQ62010-1. 13-34-1
3KYQ63000-1. 20-1-1
3KYQ67100-0. 15-1-1
3KYQ67483-0. 16-29-1
3KYQ67630-2. 18-4-2
3KYQ67640-1. 18-5-1
3KYQ77208-1. 13-29-1
3KYQ77211-1. 13-20-1
3KYQ77212-1. 13-21-1
3KYQ84555-2. . . . . 25B-1
3KYQ87304-4. 26-1-2
3KYQ87314-0. 26-8-1
3KYQ87323-1. 12-14-1
3KYW60000-1 11-6-2
3KYW61020-0 10-14-4
3KYW61028-0 10-22-2
3KYW61030-1 10-14-2
3KYW61208-0 10-25-2
3KYW61225-0 10-33-2
3KYW61342-0 13-18-2
3KYW62010-1 13-34-2
3KYW63000-1 20-1-2
3KYW67100-0 15-1-2
3KYW67483-0 16-29-2
3KYW67630-2 18-4-3
3KYW67640-1 18-5-2
3KYW77208-1 13-29-2
3KYW77211-1 13-20-2
3KYW77212-1 13-21-2
3KYW87323-1 12-14-2
3KZ-06401-2 9-15-1
3KZ-06902-0 15-25
3KZ-07939-0 3-16
3KZ-60217-0 11-10
3KZ-67531-0 18-11-1
3KZ-70177-0 19-12
3KZ-72181-1 7-24-1
3KZ-76037-0 9-39
3KZ-87801-2 18-10-1
3KZQ61225-0. 10-33-3
3KZQ62010-1. 13-34-3
3KZQ77208-1. 13-29-3
3KZW61225-0 10-33-4
3KZW62010-1 13-34-4
3KZW77208-1 13-29-4
3LC-00024-0 2-11
3LD-01012-0 10-5
3M2-66226-0 16-33
3NRQ87301-4 26-1-4
3NRQ87302-4 26-1-1
3NRW87301-4 26-1-5
3NRW87302-4 26-1-3
3NV-76080-0 15-21
3P0-01143-0 3-32
3P0-60218-0 3-34
3P0-60218-0 26-9-6
3R0-01113-1 1-4
3R0-07238-0 3-9-1
3R0-07422-0 3-48
3R0-07422-0 15-28
3R0-07422-0 26-3-19
3R0-61324-0 13-15
3R0-62473-0 13-33
3R0-66031-0 11-26
3R0-66308-0 7-11

3R0-66308-0 9-18
3R0-66308-0 15-10
3R0-66311-0 13-45
3R0-67517-0 15-7
3R0-71015-1 3-47
3R0-72180-0 18-1-1
3R0-77075-0 13-57
3R0-77112-0 13-64
3R0-77118-0 13-27
3R0-77173-0 14-16
3R0-77451-0 14-24
3R3-07204-0 3-19-1
3R3-07204-0 26-3-8
3R3-07206-0 3-20
3R3-07206-0 26-3-9
3R3-07406-0 10-16
3R3-07406-0 26-9-12
3R3-07705-1 10-15
3R3-62443-0 20-41
3R3-66124-0 16-3
3R3-66226-0 15-37
3RS-70020-0 19-16
3RS-70021-0 19-14
3T1-01138-0 15-20
3T1-06330-0 9-23
3T1-07737-1 15-31
3T1-67005-0 7-8
3T1-67161-0 15-39
3T1-72403-0 15-26
3T1-72404-0 15-29
3T1-72405-0 23-2
3T1-72573-0 . . . . . .25A-6
3T1-72573-0 . . . . . .25A-12
3T5-02229-0 6-27
3T5-02230-0 6-23
3T5-06437-0 20-32
3T5-10046-0 3-33
3T5-10046-0 26-3-13
3T5-10046-0 26-9-13
3T5-10131-0 4-2
3T5-65011-0 11-39
3T5-65011-0 26-6-5
3T5-65011-0 26-9-14
3T5-65016-0 11-38
3T5-65018-2 11-45
3T5-65018-2 26-4-8
3T5-65018-2 26-6-6
3T5-65018-2 26-7-5
3T5-65018-2 26-9-15
3T5-72537-1 . . . . . .25A-5
3T5-72537-1 . . . . . .25A-11
3T5-76022-0 20-10
3T5-76086-0 22-10
3T5-76112-0 23-13
3T5-76114-0 23-14
3T5-76115-1 22-4
3T5-76247-0 9-24-2
3T5-76249-0 9-24-1
3T5-84398-0 3-51
3T5-84398-0 9-28
3T5-87322-3 26-6-1
3T5B64518-1 12-20-2
3T5B64523-1 12-20-3
3T5B64525-1 12-20-4
3T5B64527-1 12-20-5
3T5B64529-1 12-20-6
3T5B64532-1 12-20-7
3TW-64124-0 12-25
3TW-64232-0 12-24
3U2-06973-0 21-50
3U2-63107-0 21-46
3U2-63506-0 21-47
3U2-72187-0 21-51
3U2-72200-0 22-16
3U2-72615-0 22-12
3U2-77367-0 21-49
3U2-84331-0 22-6
3U2-84334-0 22-17
3U2-84336-0 22-7
3U2-84343-0 21-18
3U2-84371-0 21-31
3U2-84375-0 21-26
3U2-84398-0 22-9
3U2-84401-0 21-15
3U2-84404-0 21-17
3U2-84427-0 21-6
3U2-84431-0 21-35
3U2-84442-0 21-37
3U2-84917-0 21-48
3U2B84312-0. 21-39
3U2B84366-0. 21-14
3U2B84440-0. 21-52
3U2B84441-0. 21-13
3U2B84500-0. 21-1
3U2B84500-0. . . . . .25A-4
3U3-72560-0 24-13
3U3-76086-0 24-14
3U3-83710-0 24-12
3U3-84313-0 24-9
3U3-84373-0 24-7
3U3-84490-0 24-1
3U3-84540-0 24-2
3U3-84541-0 24-5
3U3-84600-0 24-3
3U3-84620-0 24-4
3U6-84373-0 24-8
3U6-84541-0 24-6
3U8-84313-0 24-11
3U8-84541-0 24-10
3UW-72180-0. 18-1-2
3UW-87801-1. 18-10-3
3UY-87801-1 18-10-5
3V1-00121-0 3-7
3V1-00121-0 26-3-7
3V1-60108-0 20-34
3V1-66145-0 16-27
3V2-60001-0 13-50
3V5-62442-0 20-35
3VJ-72044-0 18-3
3VK-84339-0 21-24
3VK-84375-0 21-27
3VL-84375-0 21-28
3Y1-66117-0 16-25
3Y1-76145-0 9-13
3Y1-76145-0 9-20
3Y1-76145-0 13-55
3Y9-76049-0 . . . . . .25A-1
3Y9-76251-0 . . . . . .25A-2
3Z0-84398-0 9-29
3Z0-84398-0 13-51
3Z4-72573-0 23-12
3Z4-72574-0 13-75
3Z5-65231-1 26-7-1
3Z5-65238-1 26-7-4
3Z5-77150-2 13-42
3Z5-77159-0 14-13
3Z5-77165-1 14-12
3Z5-77166-0 14-19
3Z5-77171-0 14-17
3Z5-77175-0 14-15
3Z5-77180-0 14-1
3Z5-77182-0 14-4
3Z5-77190-0 14-2
3Z5-77191-0 14-5
3Z5-77192-0 14-3
3Z5-77194-0 14-21
3Z5-77221-0 14-14
3Z5-77225-0 14-27
3Z5-77367-0 14-18
3Z5-77450-0 14-23
3Z5-77460-0 14-22
3Z5-77601-0 13-43
910103-0525 21-11
910103-0612 13-59
910103-0616 15-11
910103-0620 7-10
910103-0620 9-17
910103-0620 13-76
910103-0620 16-11
910103-0625 16-15
910103-0630 9-31
910103-0630 15-42
910103-0635 16-4
910103-1030 17-3
910103-5608 9-9
910103-5612 6-32
910103-5612 8-15
910103-5612 9-26
910103-5612 16-26
910103-5612 16-28
910103-5616 8-12
910103-5616 13-41
910103-5616 13-47
910103-5616 15-35
910103-5616 16-18
910103-5616 16-19
910103-5620 5-3
910103-5620 5-5
910103-5620 5-8
910103-5620 5-11
910103-5620 7-22
910103-5620 13-23
910103-5620 15-24
910103-5625 3-43
910103-5625 5-15
910103-5625 6-12
910103-5625 6-17-1
910103-5625 7-6
910103-5625 7-15
910103-5625 9-5
910103-5625 11-18
910103-5625 16-30
910103-5635 1-10
910103-5635 6-11
910103-5645 3-44
910103-5645 6-18-1
910103-5650 3-22
910103-5820 11-11
910103-5830 8-18
910114-0835 1-21
9101E3-5612 11-5
9101E3-5612 11-29
9101E3-5612 26-5-7
9101E3-5616 10-35
9101E3-5620 10-24
9101E3-5620 10-29
9101E3-5625 1-13
9101E3-5630 15-15
9101E3-5635 1-18
9101E3-5820 13-19
9101E3-5830 12-19
9101E3-5830 13-8
9101E3-5855 11-49
9101E3-5855 26-6-7
911103-1030 4-7
9153E3-1040 20-22
921503-0315 26-5-3
921503-0406 21-40
921503-0430 11-14
921503-0512 9-7
921503-0512 9-27
921503-0520 14-8
921503-0520 26-5-11
921503-0530 3-35
921503-5316 22-11
921503-5512 7-19
921503-5512 10-18
921503-5612 13-48
921503-5612 13-79
921521-0408 3-46
921603-0512 21-23
930103-0300 26-5-4
930103-0500 21-10
930103-0600 9-11
930103-0600 9-14
930103-0600 11-23
930103-0600 21-32
930103-0800 6-29
930103-0800 8-16
9301E3-0600 13-54
930403-0400 11-13
930403-0600 11-19
930403-0600 18-8
930403-1000 20-23
940103-0300 26-5-5
940103-0800 1-5
940103-0800 1-22
940103-0800 6-2
940103-0800 6-30
940103-0800 10-6
940103-0800 21-36
940103-1000 17-4
9401E3-0600 13-53
9401E3-0800 10-21
9401E3-1000 20-24
9401E3-1000 20-29
9401E3-1200 13-70
940203-1000 13-4
940221-1000 3-38
9402E3-0800 13-10
9402E3-1000 11-52
9402E3-1000 26-8-10
9402E3-1200 13-13
941303-0600 9-12
941303-0600 . . . . . .9-14b
941403-1400 15-5
945103-1800 13-65
945103-2800 13-38
945303-0500 15-9
945303-0600 21-4
951403-3516 13-72
951407-0312 11-25
951407-0312 26-8-6
951503-0325 12-23
951503-0325 26-9-16
951603-0500 16-35
951603-0800 16-22
951603-0800 16-39
951603-1000 13-28
9601-0-6007 12-16
965002-0803 12-13
9701-1-1121 3-49
9701-1-1121 26-9-17
98AB-50-450 15-16-1
98AB-701600 19-7-2
98AB-70-700 19-6-2

Note

Note

Copyright © 2019 Tohatsu Corporation. All rights reserved. No part of this manual may be reproduced or transmitted in any form or by any means without the express written permission of Tohatsu Corporation.

2019 PARTS CATALOG

MFS 40A
MFS 50A
Models

Serial Number 000001 AK～
OB No.002-21056-0AK 3KY 1901

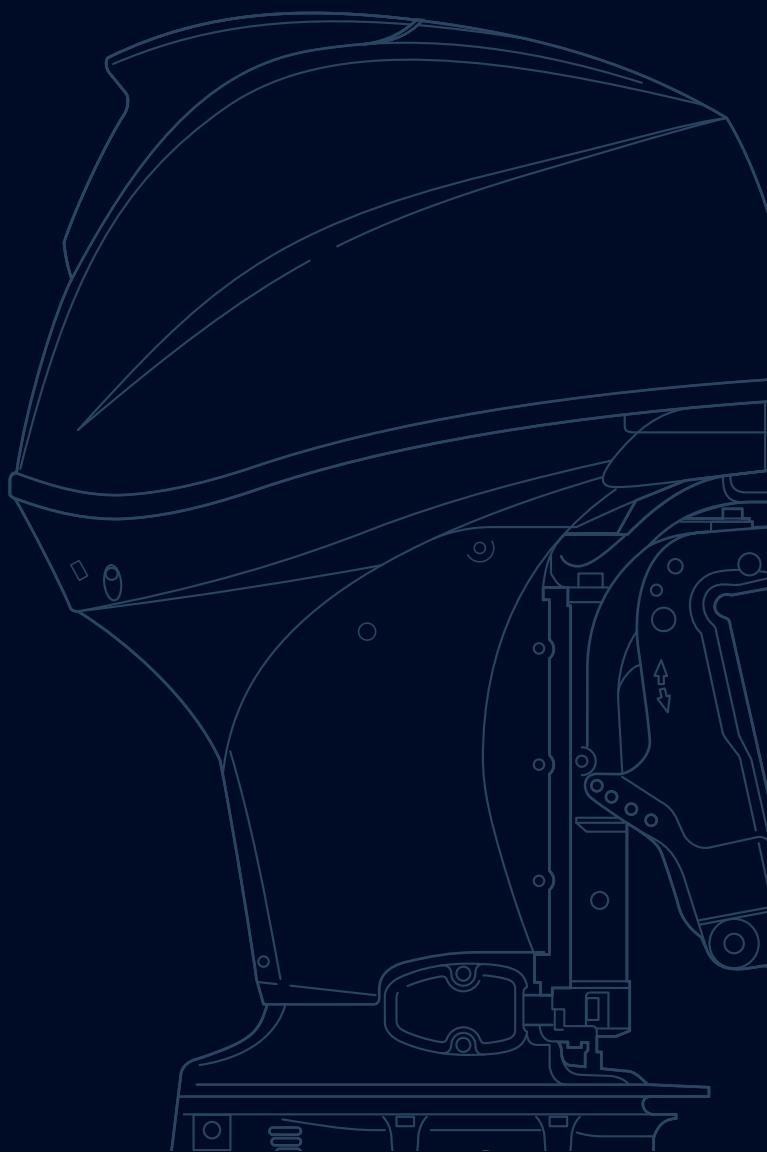

トーハツ株式会社

〒174-0051
東京都板橋区小豆沢 3-5-4
Tel: 03 (3966) 3116

TOHATSU CORPORATION

5-4, Azusawa 3-Chome, Itabashi-Ku
Tokyo 174-0051, Japan
Tel: +81-3-3966-3117 Fax: +81-3-3966-2951
www.tohatsu.com